珩星电子

W系列连接器

珩星电子（连云港）股份有限公司

诚信、专业、高效

珩 星
Peacefulv

W系列电连接器
产品样本

珩星电子（连云港）股份有限公司
Peaceful Vision(Lianyungang)Electronic Corporation

公司地址：江苏省连云港市新浦区宋跳开发区昌兴路1号
邮政编码：222000
电话：86-0518-85156608
传真：86-0518-85156611
电子信箱：sale@peacefulv.com
公司网址：http/www.peacefulv.com

2026
年
版

“ W ”系列-2.54mm间距
MIL-C-55302
见W-7到W-86页

“ WB ”系列-1.27mm间距
MIL-C-55302
见WB-1到WB-13页

“ W ”系列附件
见WA-1到WA-25页

子板到母板或底板

直角插头配套直插插座

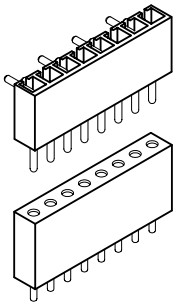

1排
芯数：3～22芯
页码：W-11

直插插头配套直插插座

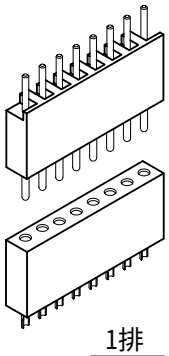

1排
芯数：3～22芯
页码：W-13

线缆到板或面板

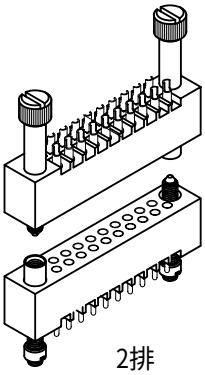

2排
芯数：10～70芯
页码：W-15

印制板到板或底板

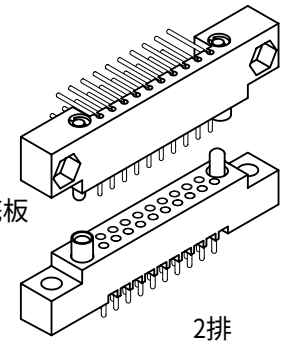

2排
芯数：10～70芯
页码：W-19

印制板到板或底板

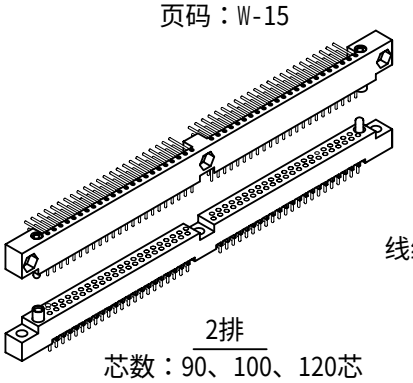

2排
芯数：90、100、120芯
页码：W-21

线缆到板或印制板

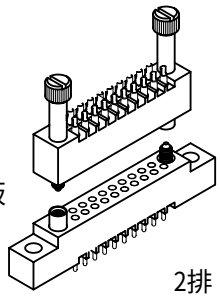

2排
芯数：10～70芯
页码：W-27

印制板到板或印制板

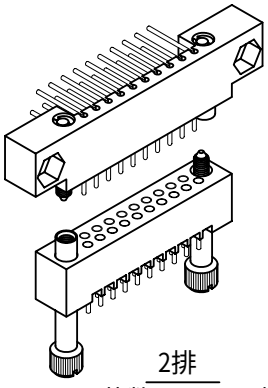

2排
芯数：10～70芯
页码：W-29

印制板到板或底板

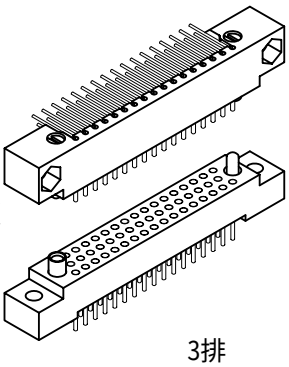

3排
芯数：50～104芯
页码：W-43

子板到母板或底板

印制板到板或印制板

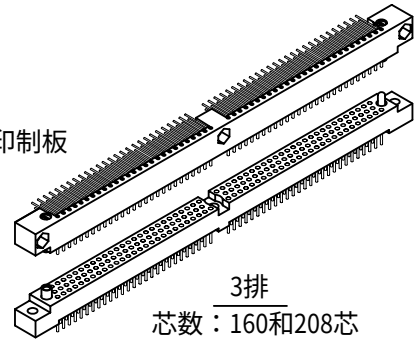

3排
芯数：160和208芯
页码：W-47

印制板到板或底板

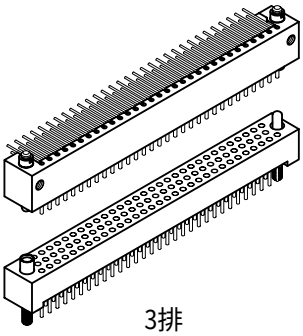

3排
芯数：92芯
页码：W-53

印制板到板或底板

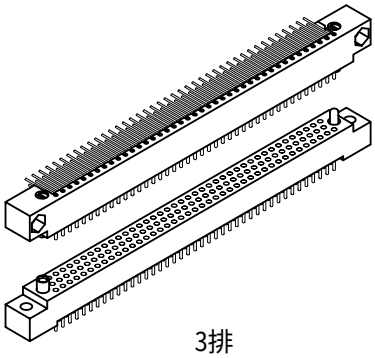

3排
芯数：122芯
页码：W-55

线缆到板或面板

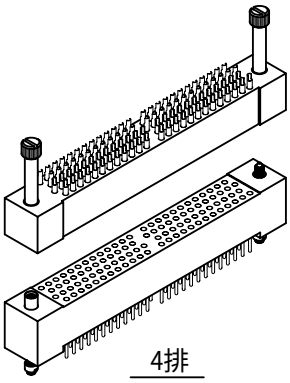

4排
芯数：100芯
页码：W-59

印制板到板或底板

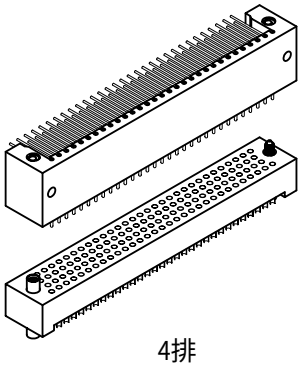

4排
芯数：122芯
页码：W-61

叠加印制板

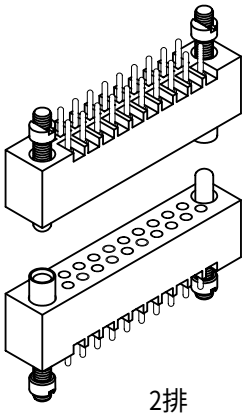

2排
芯数：10～70芯
页码：W-17

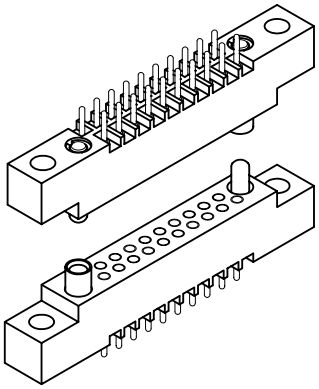

2排
芯数：10～70芯
页码：W-23

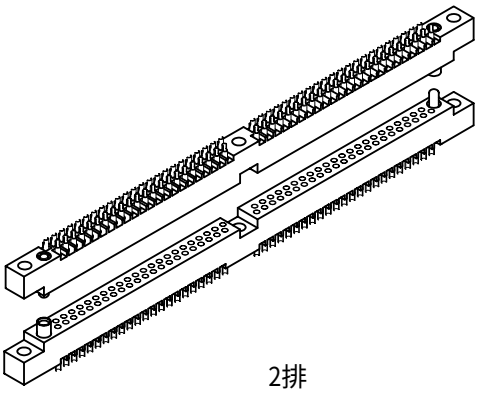

2排
芯数：90和100芯
页码：W-25

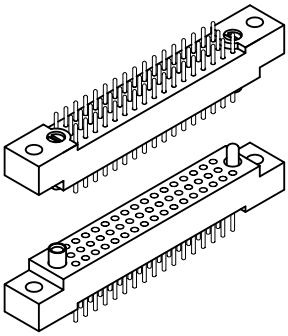

3排
芯数：50～104芯
页码：W-45

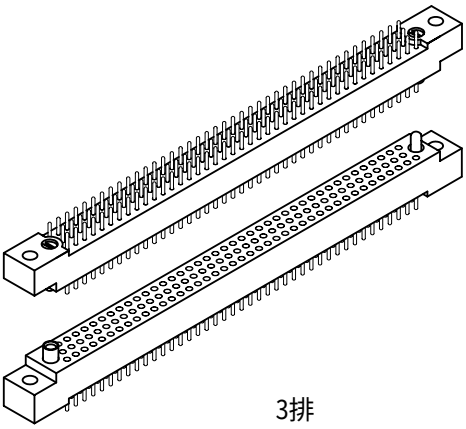

3排
芯数：122芯
页码：W-57

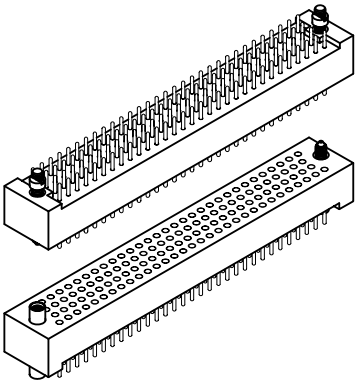

4排
芯数：122芯
页码：W-63

叠加印制板

印制板到底板

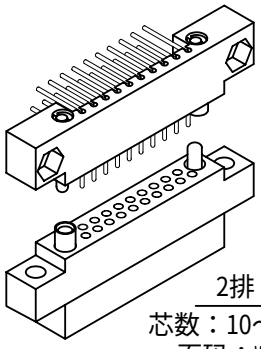

2排
芯数：10～70芯
页码：W-31

印制板到底板

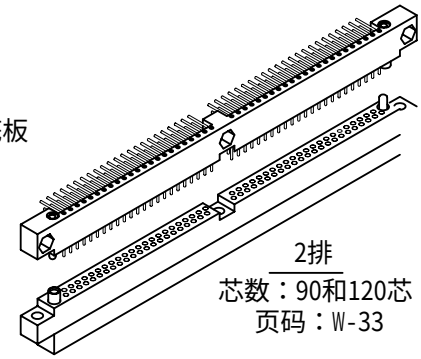

2排
芯数：90和120芯
页码：W-33

印制板到板

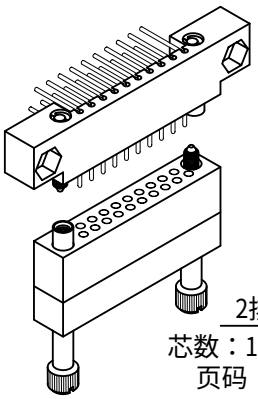

2排
芯数：10～70芯
页码：W-35

印制板到底板

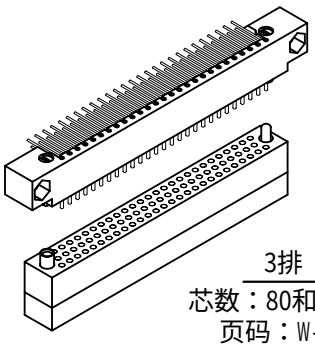

3排
芯数：80和160芯
页码：W-51

印制板到底板

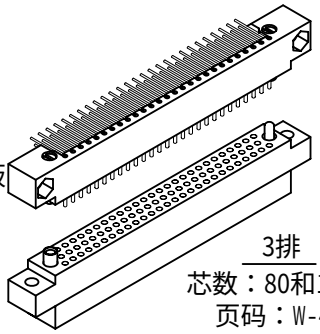

3排
芯数：80和160芯
页码：W-49

印制板到线缆

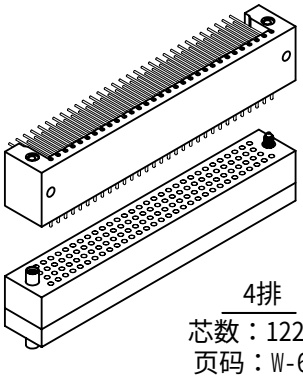

4排
芯数：122芯
页码：W-65

压接可拆到压接可拆

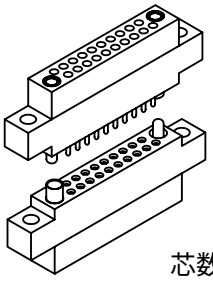

2排
芯数：10～70芯
页码：W-34.1

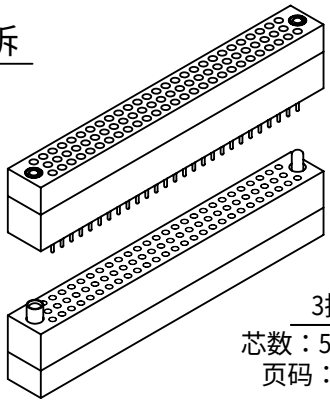

3排
芯数：50～104芯
页码：W-52.1

扩充板

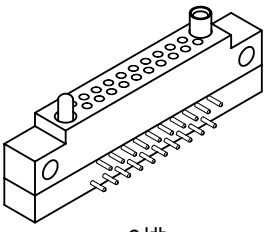

2排
芯数：10和70芯
页码：W-39

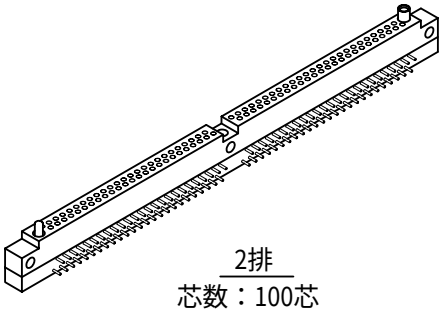

2排
芯数：100芯
页码：W-41

同轴连接器

印制板到板或底板

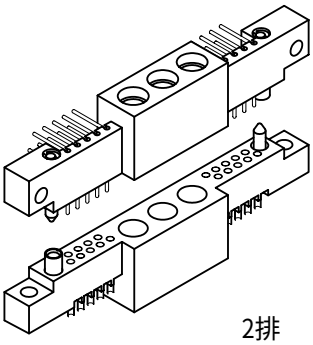

2排
芯数：20-3芯
页码：W-67

印制板到板或底板

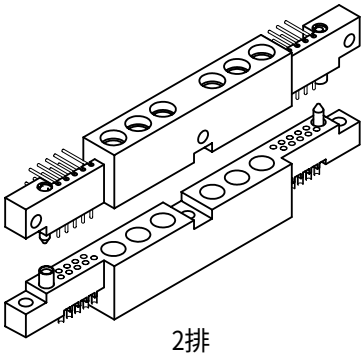

2排
芯数：20-6芯
页码：W-69

印制板到板或底板

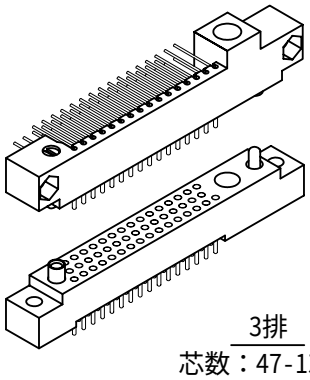

3排
芯数：47-1芯
页码：W-71

印制板到底板

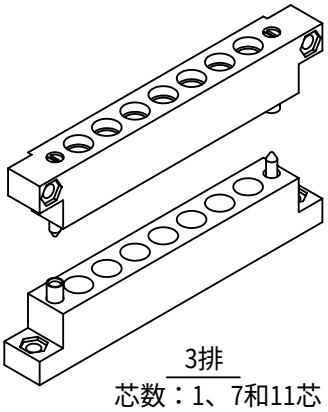

3排
芯数：1、7和11芯
页码：W-73

其它多种连接器

大电流线缆到底板

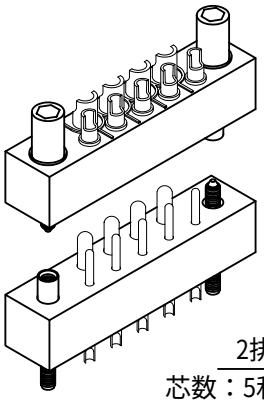

2排
芯数：5和4-5芯
页码：W-75

大电流线缆到底板

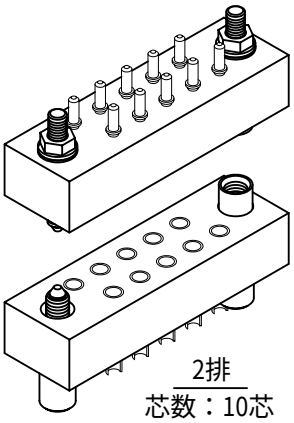

2排
芯数：10芯
页码：W-77

四分之一圆形叠加印制板

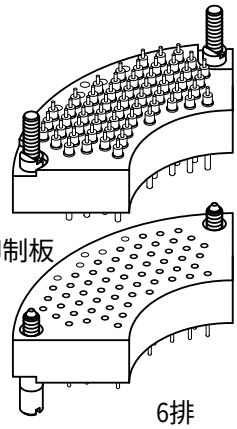

6排
芯数：59芯
页码：W-79

插针保护印制板到板

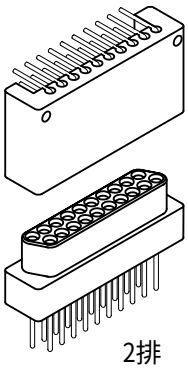

2排
芯数：10和20芯
页码：W-81

叠加板到板

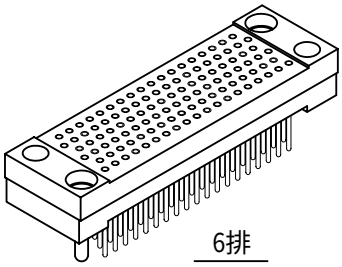

6排
芯数：111芯
页码：W-83

叠加板到板

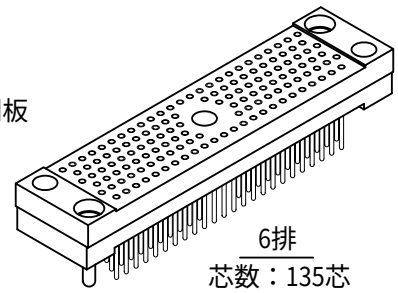

6排
芯数：135芯
页码：W-85

“W”系列连接器配套表

插　孔

插针 系列	WT	WTA (F)	WTAX	WTB	WTBT	WTDX	WTK	WG	WGA	WGDX	WGK	WGR	WRD	WRDDX	WRF
WT	X														
WTA (T)		X		X	X	X	X								
WTAV			X	X	X	X	X								
WTB*P		X	X	X	X	X	X								
WTBV		X	X	X	X	X	X								
WTDV		X	X	X	X	X	X								
WTKV		X	X	X	X	X	X								
WG*P								X		X	X				
WGV								X		X	X				
WGA*P									X						
WGAV									X						
WGDV								X		X	X				
WGKV								X		X	X				
WGR												X			
WRD*P													X	X	
WRDV													X	X	
WRF															X

I/O 连接器　　WT, WTA, WTAX, WTDX, WTK, WG, WGA, WGDX, WGK, WRD, WRDDX, WRF

印制板连接器　　WT, WTA, WTAX, WTB, WTBT, WG, WGA, WRD, WRF

可旋转的硬件

固定不动的硬件

“W”系列-2.54mm间距
MIL-C-55302

目录

“W”系列
2.54mm间距的矩形塑料板连接器

W-1	索引	
W-7	目录	
W-8	说明	
W-9	连接器性能	
W-10	产品型号描	
	1排连接器-板到板、板到线缆	
W-11	WT-WT	印制板到板、线缆到线缆
W-13	WT-WT	印制板到板、线缆到线缆
	2排连接器-板到板、板到线缆，芯数：10～100芯	
W-15	WTA-WTA	线到板或面板，不带安装耳，芯数：10～70芯
W-17	WTAV-WTAX	叠加印制板（直插配套直插），芯数：10～70芯
W-19	WTB-WTB	印制板到板或底板，芯数：10～70芯
W-21	WTB-WTB	印制板到底板，芯数：90、100和120芯
W-23	WTBV-WTB	叠加印制板,芯数：10～70芯
W-25	WTBV-WTB	叠加印制板,芯数：90和100芯
W-27	WTA-WTB	线缆到板或印制板,芯数：10～70芯
W-29	WTB-WTAX	印制板到板或印制板,芯数：10～70芯
W-31	WTB-WTKA	印制板到底板（压接可拆），带安装耳，芯数：10～70芯
W-33	WTB-WTKA	印制板到底板（压接可拆），带安装耳，芯数：90和120芯
W-34.1	WTKV-WTKA	底板到底板（压接可拆），带安装耳，芯数：10～70芯
W-35	WTB-WTDXA	印制板到线缆（压接可拆），不带安装耳，芯数：10～70芯
W-37	WTB-WTDXA	印制板到线缆（压接可拆），不带安装耳，芯数：90和120芯
W-38.1	WTDV-WTDXA	底板到底板（压接可拆），不带安装耳，芯数：10～70芯
W-39	WTBT	扩充板（直角插座），芯数：10～70芯
W-41	WTBT	扩充板（直角插座），芯数：100芯
	3排连接器-板到板、板到线缆	
W-43	WG-WG	印制板到板或底板，芯数：50～104芯
W-45	WGV-WG	叠加印制板到印制板，芯数：50～104芯
W-47	WG-WG	印制板到板或印制板，芯数：160和208芯
W-49	WG-WGKA	印制板到底板（压接可拆），带安装耳，芯数：80和160芯
W-50.1	WGKV-WGKA	底板到底板（压接可拆），带安装耳，芯数：50和104芯
W-51	WG-WGDXA	印制板到底板（压接可拆），不带安装耳，芯数：80和160芯
W-52.1	WGDV-WGDXA	底板到底板（压接可拆），不带安装耳，芯数：50和104芯
W-53	WGR-WGR	印制板到板或底板，芯数：92芯
W-55	WGA-WGA	印制板到板或底板，芯数：122芯
W-57	WGAV-WGA	叠加印制板，芯数：122芯
	4排连接器-板到板、板到线缆	
W-59	WRF-WRF	线缆到板或面板，芯数：100芯
W-61	WRD-WRD	印制板到板或底板，芯数：122芯
W-63	WRDV-WRD	叠加印制板，芯数：122芯
W-65	WRD-WRDDXA	印制板到线缆（压接可拆），不带安装耳，芯数：122芯
	同轴混合连接器-印制板到板、板到线缆	
W-67	WTB20-3	信号同轴电缆混合电路，印制板到板或底板，芯数：20-3芯
W-69	WTB20-6	信号同轴电缆混合电路，印制板到板或底板，芯数：20-6芯
W-71	WG47-1	信号同轴电缆混合电路，印制板到板或底板，芯数：47-1芯
W-73	WRBC	同轴混合，芯数：1、7和11芯
	其它多种连接器	
W-75	PA-PA	大电流连接器（12和16针芯）到底板，芯数：5和4-5芯
W-77	PA-PA	大电流连接器（12针芯）到底板，芯数：10芯
W-79	WTA59-WTA59	四分之一圆形叠加连接器，芯数：59芯
W-81	WTE-WTE	插针保护印制板到板，芯数：10和20芯
W-83	WE	叠加，板到板，芯数：111芯
W-85	WE	叠加，板到板，芯数：135芯

说明
原材料和表面处理*

插针： MIL-C-55302中的铜合金

插孔： 弹性针芯：
针芯：MIL-C-55302中的铍铜
终端：MIL-C-55302中的铜合金

压接可拆针芯：
针芯和终端：MIL-C-55302中的铜合金

针芯表面处理： 镀金层符合ASTM B488或SAE AMS2422的要求。局部镀层满足MIL-C-55302

绝缘体: 玻璃填充PPS符合MIL-M-24519的GST-40F

螺杆: 符合ASTM A582/A582M-的不锈钢，钝化按ASTM-A967，SAE AMS-QQ-P-35的要求

螺孔: 符合ASTM A582/A582M-的不锈钢，钝化按ASTM-A967，SAE AMS-QQ-P-35的要求

螺母旋钮: 符合ASTM A582/A582M-的不锈钢，钝化按ASTM-A967，SAE AMS-QQ-P-35的要求

导位杆，导位孔： 符合ASTM A582/A582M-的不锈钢，钝化按ASTM-A967，SAE AMS-QQ-P-35的要求

导位孔，“D”型带极性： 符合ASTM-B196，ASTM B197/B 197M-要求的铍铜，镀镍层按SAE AMS-QQ-N-290的要求

界面封严体: 硅橡胶按A-A-59588的要求

其它方面:

连接器标记: 针芯数量会刻在连接器的侧面，只有2排和3排的连接器数字会刻在低标号的一侧

扭矩: 极性导位装置和浮动安装：0.11（+0.06，0）N·m
（按Mil-C-55302的要求最小0.05N·m反向扭矩）
安装和尾罩硬件：最大0.17N·m
配套螺纹装置：最大：0.23N·m
绕接接线柱：按Mil-STD-1130要求，最小0.03N·m
钢丝螺套：最大#2-56--2.18m/N，最小#4-40--2.9m/N

公差 除非另有说明：分数=±0.39mm
小数=±0.254mm
角度=±5°

备注：珩星可以根据你的特殊要求生产定制产品。
*代表在使用时参考以上列出的规范或同行业标准。

性能
参考MIL-C-55302

针芯的可过电流	5A
可焊性	终端根据MIL-STD-202中的方法208进行测试（除了绕线式，压接式和叠加式）
线尺寸	标准22号AWG（适配器套筒适用于大尺寸或双绞线）
工作温度	-65°～+125℃或-85°～+257°F

种类	要求	测试方法 SAE AS 13441
测试电压	1000V，RMS，60Hz @海平面 300V，RMS，60Hz @70000英尺	#3001
绝缘电阻	500V电压下，最小5000MΩ	#3003
机械寿命	500次插拔	
振动	装配好的连接器，测试条件III	#2005
盐雾	装配好的连接器，测试条件B	#1001
冲击	装配好的连接器，测试条件G	#2004
温度	测试类型II，不需要步骤7A和7B	#1002
高低温	装配好的连接器，测试条件A	#1003
接触电阻	0.025V最大下降@5A-0.005Ω（界面测试方法）	#3004
针芯接触力	最大0.28N。用直径为0.79的测针按SAE AS3197的要求	#2014和MIL-C-55302
针芯接触力	对于每个插孔接触力为0.56N的低配合力针芯用“0”来代替“A”。 例如：型号WRG208S0CSY	
50芯或更大	在对接时，由于模型的轻微形变，接合面的中心区域可能会有0.254～0.635mm的间隙 振动或冲击应该提供完全闭合	
导位数量和螺纹装置	如果插针和插孔的针芯位置反向，那么公母导位装置也应该反向，除非使用D型 带极性的导位装置 当极性位置改变时，使用乐泰242-12螺纹胶或类似替代物作用于螺纹	

备注：见“军标对应代码”表，在附件部分。

型号描述

每个型号都由至少四个要素组成：系列、芯数、针芯样式、硬件样式。当特别需要或遇到可选项时将会加第五项要素。

每个目录页都展示了每个可选的要素。通过从中选择，即可得到满足您需求的连接器型号。

每个要素都是由大写字母和/或数字组成的。这些要素写在一起没有空格或标点符号。

系列：
系列的标识确定了连接器壳体的样式。有一些壳体是被修改了来适应直角插针，同时它有着相同的系列号。根据选型手册上的选项来选择系列。

芯数：
连接器针芯的数量就是所谓的芯数，它是部件编号的组成部分。除非另有说明否则只能订购目录中所显示的芯数。

针芯：
每一页也展示了相关连接器所对应的针芯的选项。请注意从最大的连接器开始，我们通常是选用低插拔力的插孔。

硬件：
硬件的选项都展示在了目录里。

备注：
如果选项或修改可用于给定的连接器，它将在目录上声明，或者你将被引导到不同的页面以获得特定的指令。

每一页都应该是能够理解的。如果你没有找到想要的芯数或选项，请联系工厂寻求更多的帮助。

1排
直角插头配套直插插座

2.54mm

WT - WT

3～22芯

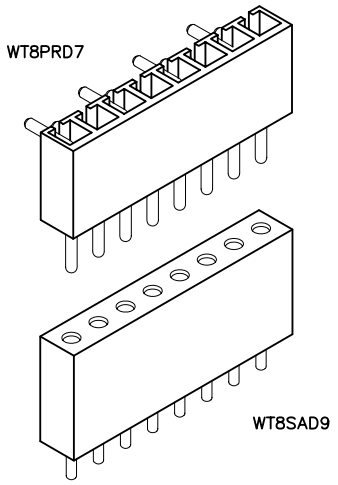

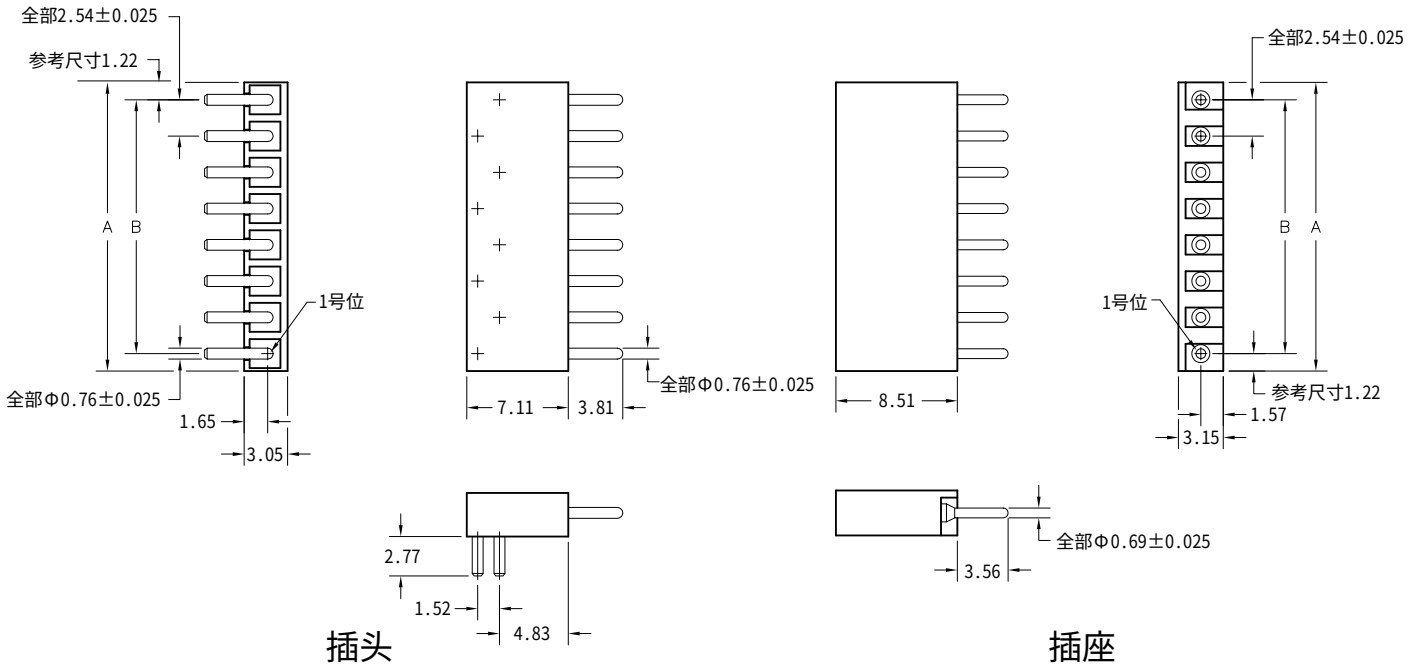

插头　　插座

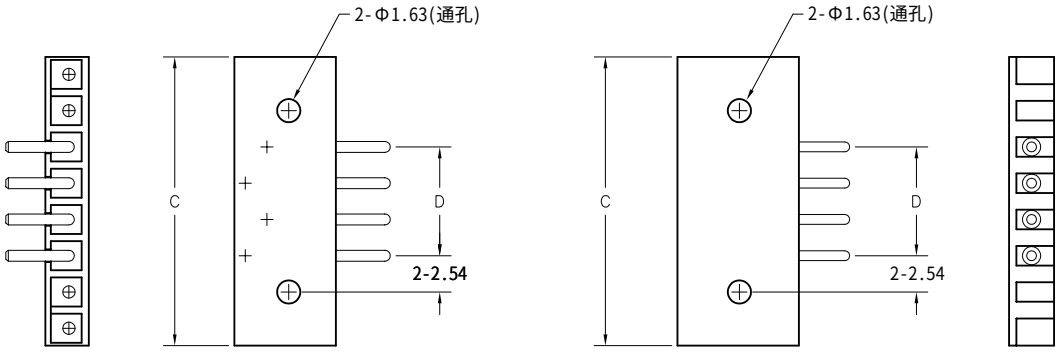

安装孔
(选项：CD)

插头：WT 8 PRD7
插座：WT 8 SAD9
XX X XXXX

插头　　插座

系列

WT	插头，直角，不带安装耳	WT	插座，直插，不带安装耳

芯数

针芯数量（3～22）	针芯数量（3～22）

针芯

针芯种类/终端		针芯种类/终端	
PRD4	插针，直角，浸焊，1.6×Φ0.76	SAC	插孔，直插，焊杯（内径Φ0.89）
PRD7	插针，直角，浸焊，2.77×Φ0.76	SAD7	插孔，直插，浸焊，2.77×Φ0.69
PRD8	插针，直角，浸焊，3.18×Φ0.76	SAD9	插孔，直插，浸焊，3.56×Φ0.69
		SAD11	插孔，直插，浸焊，4.37×Φ0.69
		SAD15	插孔，直插，浸焊，5.94×Φ0.69
		SAF3	插孔，直插，柔性电路，1.27
		SAF6	插孔，直插，柔性电路，2.36
		SAG7	插孔，直插，浸焊，2.77×Φ0.46
		SAG9	插孔，直插，浸焊，3.56×Φ0.46
		SAG11	插孔，直插，浸焊，4.37×Φ0.46
		SAP	插孔，直插，插针终端，3.81（连接器转接器）
		SAR4	插孔，直角，浸焊，1.57×Φ0.635
		SAR7	插孔，直角，浸焊，2.77×Φ0.635
		SAR9	插孔，直角，浸焊，3.56×Φ0.635
		SARC	插孔，直角，焊杯
		SAW40	插孔，直插，绕线式，15.88

选项

• 选项代码：加在型号的最后。例如：WT10PC443-1。向工厂咨询额外的代码。

-443　加注编号在连接器指定触点位置安装极性插针，详见附件部分的“极化”内容。
-444　加注编号在连接器触点位置是左开式（为了匹配-443），详见附件部分的“极化”内容。
-B82　终端表面密封来预防三防漆覆盖。
CD　交叉钻孔连接器用螺丝固定。见W-11页，例如：WT9PRD7CD或WT8SACCD。
-D01　针芯终端预焊锡（除了焊杯式，绕线式和柔性针芯），锡铅比例为63/37或60/40。☒
-P39　针芯终端预焊锡（除了焊杯式，绕线式和柔性针芯），焊料为SAC305(无铅)。
-D54　结合-B82和-D01两项。
-G69　焊杯固定不动，使杯口向外（否则针芯会转动）。

备注：　由于其本身比较脆弱，在工厂经常会把薄的弦外屏障给拆除。
☒ 代表未通过无铅认证。

参数		
芯数	A	B
3	7.52	5.08
4	10.06	7.62
5	12.60	10.16
6	15.14	12.70
7	17.68	15.24
8	20.22	17.78
9	22.76	20.32
10	25.30	22.86
11	27.84	25.40
12	30.38	27.94
13	32.92	30.48
14	35.46	33.02
15	38.00	35.56
16	40.54	38.10
17	43.08	40.64
18	45.62	43.18
19	48.16	45.72
20	50.70	48.26
21	53.24	50.80
22	55.78	53.34

参数（CD）			
芯数	直角针芯数	C	D
5	1	12.60	——
6	2	15.14	2.54
7	3	17.68	5.08
8	4	20.22	7.62
9	5	22.76	10.16
10	6	25.30	12.70
11	7	27.84	15.24
12	8	30.38	17.78
13	9	32.92	20.32
14	10	35.46	22.86
15	11	38.00	25.40
16	12	40.54	27.94
17	13	43.08	30.48
18	14	45.62	33.02
19	15	48.16	35.56
20	16	50.70	38.10
21	17	53.24	40.64
22	18	55.78	43.18

1排
直插插头配套直插插座

2.54mm

WT - WT

3～22芯

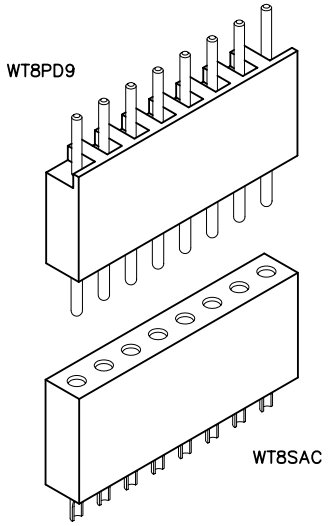

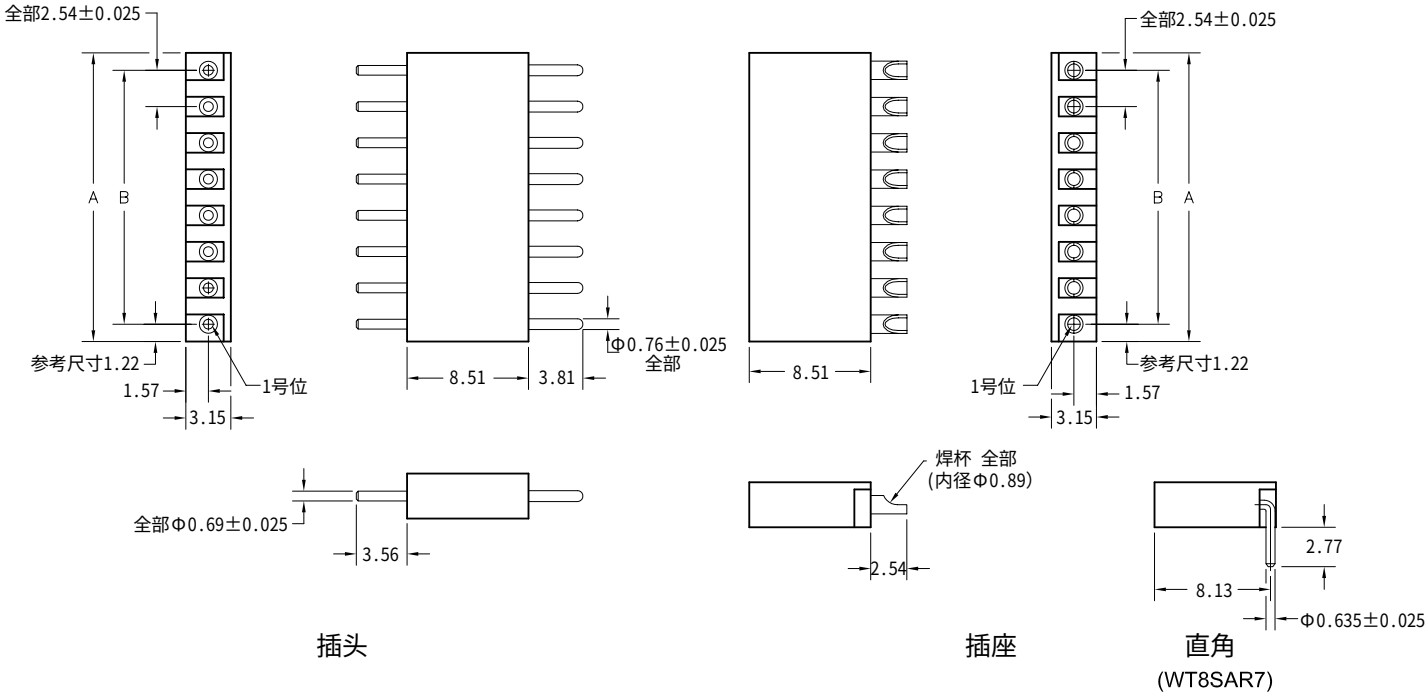

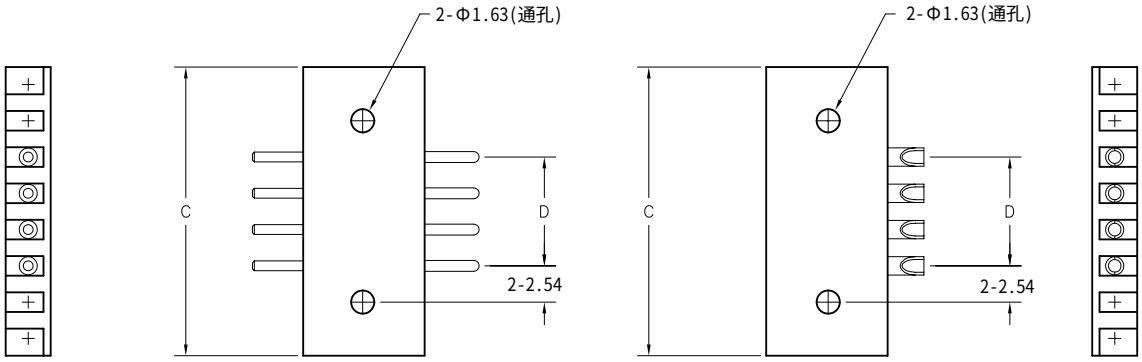

安装孔
(选项：CD)

插头：WT 8 PD9
插座：WT 8 SAC
XX X XXX

插头 | 插座

系列

插头		插座	
WT	插头，直插，不带安装耳	WT	插座，直插，不带安装耳

芯数

插头	插座
针芯数量（3～22）	针芯数量（3～22）

针芯

插头 针芯种类/终端		插座 针芯种类/终端	
PC	插针，直插，焊杯（内径Φ0.89）	SAC	插孔，直插，焊杯（内径Φ0.89）
PD7	插针，直插，浸焊，2.77×Φ0.69	SAD7	插孔，直插，浸焊，2.77×Φ0.69
PD9	插针，直插，浸焊，3.56×Φ0.69	SAD9	插孔，直插，浸焊，3.56×Φ0.69
PD11	插针，直插，浸焊，4.37×Φ0.69	SAD11	插孔，直插，浸焊，4.37×Φ0.69
PF3	插针，直插，柔性电路，1.27	SAD15	插孔，直插，浸焊，5.94×Φ0.69
PF6	插针，直插，柔性电路，2.36	SAF3	插孔，直插，柔性电路，1.27
PW40	插针，直插，绕线式，15.88	SAF6	插孔，直插，柔性电路，2.36
		SAG7	插孔，直插，浸焊，2.77×Φ0.46
		SAG9	插孔，直插，浸焊，3.56×Φ0.46
		SAG11	插孔，直插，浸焊，4.37×Φ0.46
		SAP	插孔，直插，插针终端，3.81（连接器转接器）
		SAR4	插孔，直角，浸焊，1.57×Φ0.635
		SAR7	插孔，直角，浸焊，2.77×Φ0.635
		SAR9	插孔，直角，浸焊，3.56×Φ0.635
		SARC	插孔，直角，焊杯
		SAW40	插孔，直插，绕线式，15.88

选项

• 选项代码：加在型号的最后。例如：WT10PC443-1。向工厂咨询额外的代码。

-443 加注编号在连接器指定触点位置安装极性插针，详见附件部分的“极化”内容。
-444 加注编号在连接器触点位置是左开式（为了匹配-443），详见附件部分的“极化”内容。
-B82 终端表面密封来预防三防漆覆盖。
CD 交叉钻孔连接器用螺丝固定。见W-13页，例如：WT8PCCD或WT8SACCD。
-D01 针芯终端预焊锡（除了焊杯式，绕线式和柔性针芯），锡铅比例为63/37或60/40。☒
-P39 针芯终端预焊锡（除了焊杯式，绕线式和柔性针芯），焊料为SAC305(无铅)。
-D54 结合-B82和-D01两项。
-G69 焊杯固定不动，使杯口向外（否则针芯会转动）。

备注： 由于其本身比较脆弱，在工厂经常会把薄的弦外屏障给拆除。
☒ 代表未通过无铅认证。

参数		
芯数	A	B
3	7.52	5.08
4	10.06	7.62
5	12.60	10.16
6	15.14	12.70
7	17.68	15.24
8	20.22	17.78
9	22.76	20.32
10	25.30	22.86
11	27.84	25.40
12	30.38	27.94
13	32.92	30.48
14	35.46	33.02
15	38.00	35.56
16	40.54	38.10
17	43.08	40.64
18	45.62	43.18
19	48.16	45.72
20	50.70	48.26
21	53.24	50.80
22	55.78	53.34

参数（CD）			
芯数	直角针芯数	C	D
5	1	12.60	——
6	2	15.14	2.54
7	3	17.68	5.08
8	4	20.22	7.62
9	5	22.76	10.16
10	6	25.30	12.70
11	7	27.84	15.24
12	8	30.38	17.78
13	9	32.92	20.32
14	10	35.46	22.86
15	11	38.00	25.40
16	12	40.54	27.94
17	13	43.08	30.48
18	14	45.62	33.02
19	15	48.16	35.56
20	16	50.70	38.10
21	17	53.24	40.64
22	18	55.78	43.18

2排
线缆到板或面板

2.54mm

WTA - WTA

10～70芯

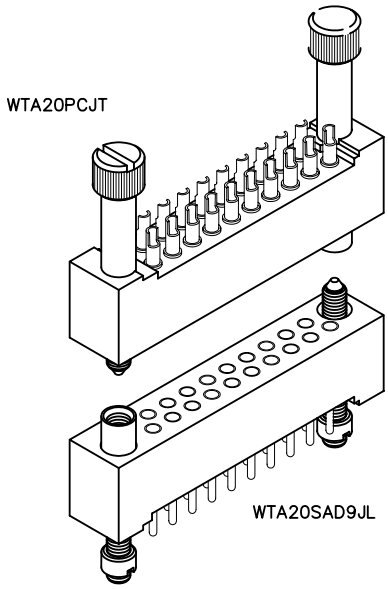

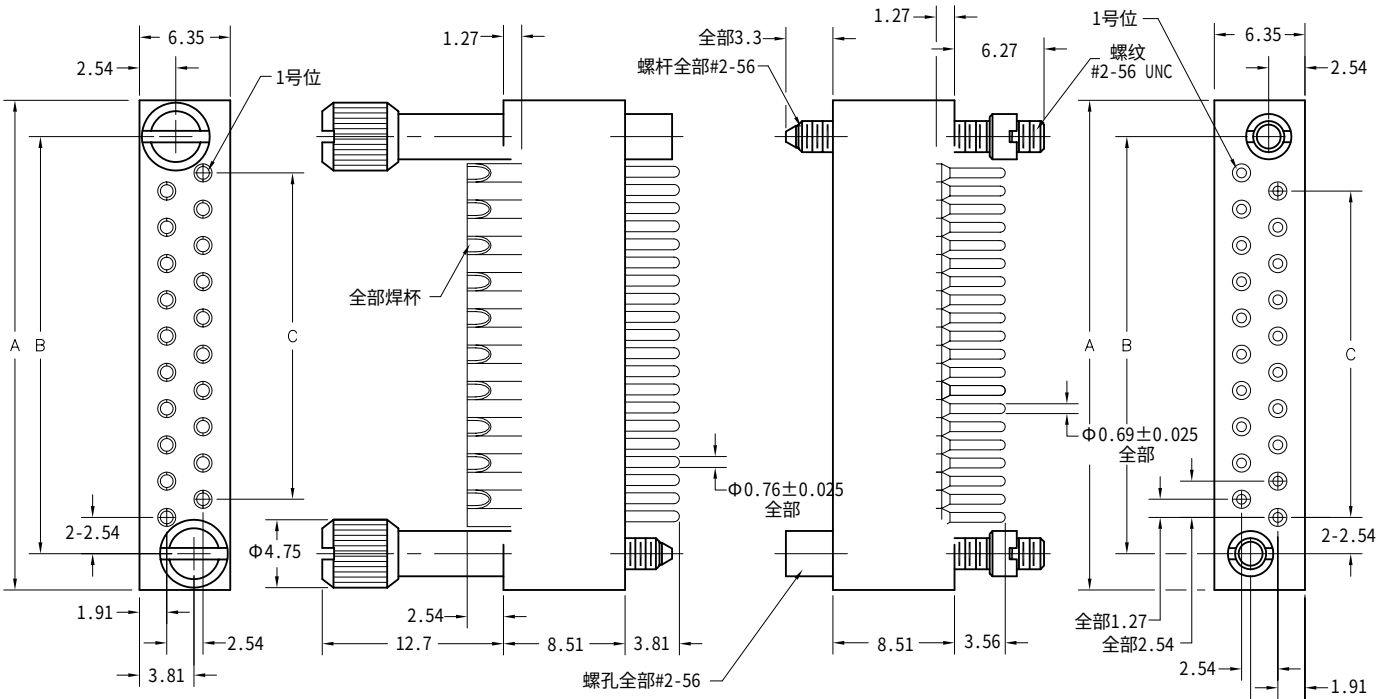

插头　　插座

参数							
芯数	A	B	C	芯数	A	B	C
10	21.59	16.51	10.16	44	64.77	59.69	53.34
14	26.67	21.59	15.24	50	72.39	67.31	60.96
20	34.29	29.21	22.86	54	77.47	72.39	66.04
24	39.37	34.29	27.94	56	80.01	74.93	68.58
26	41.91	36.83	30.48	60	85.09	80.01	73.66
30	46.99	41.91	35.56	66	92.71	87.63	81.28
36	54.61	49.53	43.18	70	97.79	92.71	86.36
40	59.69	54.61	48.26				

插头：WTA 20 PC JT
插座：WTA 20 SAD9 JL
XXX XX XXXX XX

插头　　插座

系列

WTA	插头，直插，不带安装耳	WTA	插座，直插，不带安装耳

芯数

XX	针芯数量（10,14,20,24,26,30,36,40,44,50,54,56,60,66或70）	XX	针芯数量（10,14,20,24,26,30,36,40,44,50,54,56,60,66或70）

针芯

- 插针或插孔都可以被用于插头或插座。
- 当使用插针时，标准硬件的定位会将母硬件定位于1号插针边上。
- 当使用插孔时，标准硬件的定位会将公硬件定位于1号插孔边上。

针芯种类/终端		针芯种类/终端	
PC	插针，直插，焊杯（内径Φ0.89）	SAC	插孔，直插，焊杯（内径Φ0.89）
PD5	插针，直插，浸焊，1.98×Φ0.69	SAD7	插孔，直插，浸焊，2.77×Φ0.69
PD7	插针，直插，浸焊，2.77×Φ0.69	SAD9	插孔，直插，浸焊，3.56×Φ0.69
PD9	插针，直插，浸焊，3.56×Φ0.69	SAD11	插孔，直插，浸焊，4.37×Φ0.69
PD11	插针，直插，浸焊，4.37×Φ0.69	SAF3	插孔，直插，柔性电路，1.27
PD13	插针，直插，浸焊，5.16×Φ0.69	SAF6	插孔，直插，柔性电路，2.36
PD15	插针，直插，浸焊，5.94×Φ0.69	SAF9	插孔，直插，柔性电路，3.56
PD20	插针，直插，浸焊，7.92×Φ0.69	SAG7	插孔，直插，浸焊，2.77×Φ0.46
PF3	插针，直插，柔性电路，1.27	SAG9	插孔，直插，浸焊，3.56×Φ0.46
PF6	插针，直插，柔性电路，2.36	SAG11	插孔，直插，浸焊，4.37×Φ0.46
PF8	插针，直插，柔性电路，3.18	SAP	插孔，直插，插针终端，3.81（连接器转接器）
PW34	插针，直插，绕线式，13.49	SAW24	插孔，直插，绕线式，9.53
PW40	插针，直插，绕线式，15.88	SAW40	插孔，直插，绕线式，15.88

硬件

- 螺纹装置硬件样式决定了连接器的图样。必须指定带有导位装置的图样。
- 插头界面封严体和保护帽，需额外订货或在型号后面加“Q”。例如：WTA10PD9QJ。
  见在附件说明中的“密封垫”和“保护帽”部分。
- 加长固定的螺纹装置，包括螺杆，螺孔，#2-56螺母，#2平垫圈和#2弹垫。

JT	可旋转的螺纹装置，12.70	J	固定螺纹装置
JTA	可旋转的螺纹装置，5.08	JL	固定螺纹装置，加长
JTB	可旋转的六角螺纹装置，5.08		
JTC	可旋转的六角螺纹装置，12.70		
JTL	可旋转的螺纹装置，17.78		

选项

- 选项代码：加在型号的最后。例如：WTA10SAD9J-D01。向工厂咨询额外的代码。

-443　加注编号在连接器指定触点位置安装极性插针，详见附件部分的“极化”内容。
-444　加注编号在连接器触点位置是左开式（为了匹配-443），详见附件部分的“极化”内容。
-B82　终端表面密封来预防三防漆覆盖。
-D01　针芯终端预焊锡（除了焊杯式，绕线式和柔性针芯），锡铅比例为63/37或60/40。☒
-P39　针芯终端预焊锡（除了焊杯式，绕线式和柔性针芯），焊料为SAC305(无铅)。
-D54　结合-B82和-D01两项。
-G69　焊杯固定不动，使杯口向外（否则针芯会转动）。

☒ 代表未通过无铅认证。

2排
叠加印制板

2.54mm

WTAV - WTAX

10～70芯

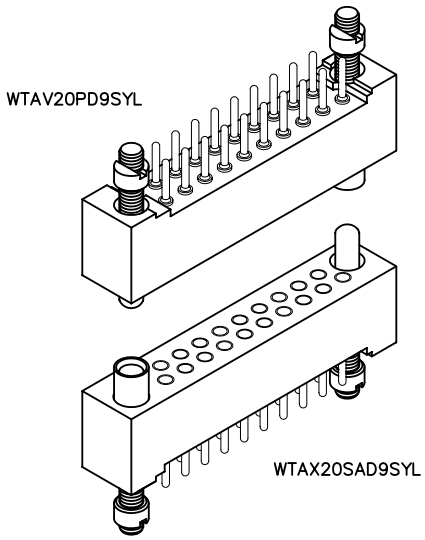

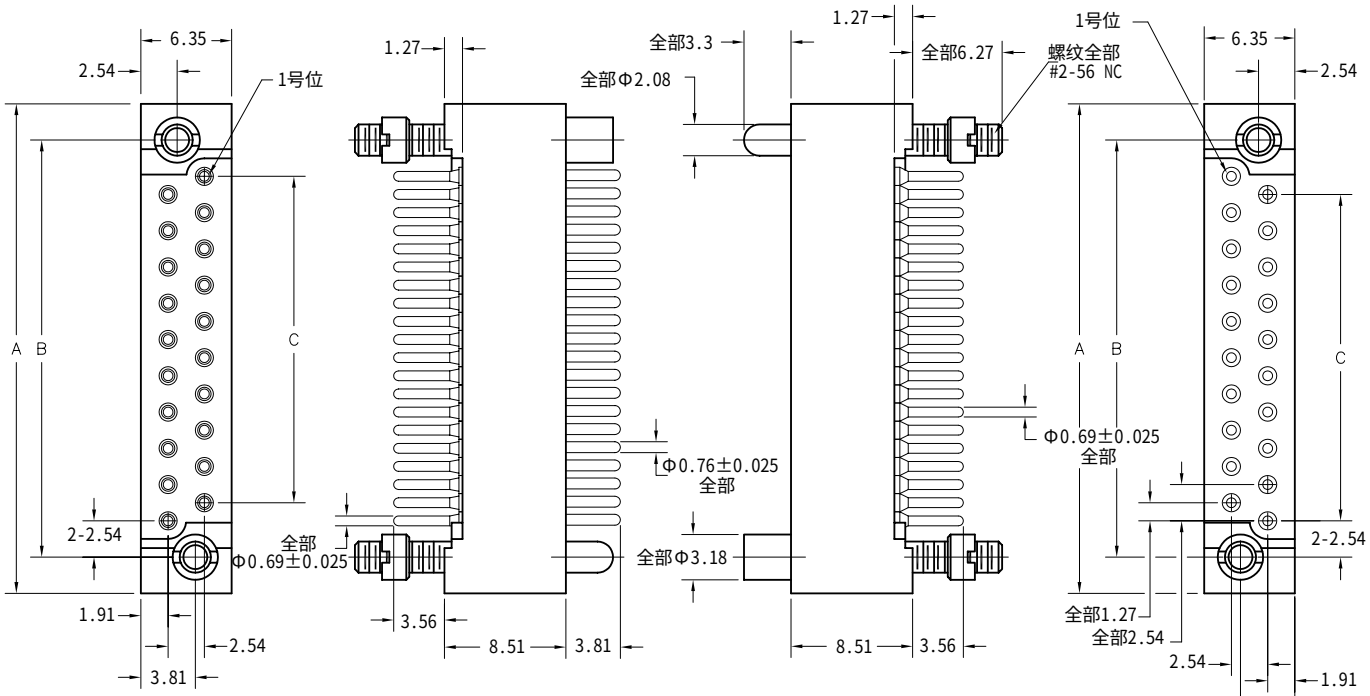

参数							
芯数	A	B	C	芯数	A	B	C
10	21.59	16.51	10.16	44	64.77	59.69	53.34
14	26.67	21.59	15.24	50	72.39	67.31	60.96
20	34.29	29.21	22.86	54	77.47	72.39	66.04
24	39.37	34.29	27.94	56	80.01	74.93	68.58
26	41.91	36.83	30.48	60	85.09	80.01	73.66
30	46.99	41.91	35.56	66	92.71	87.63	81.28
36	54.61	49.53	43.18	70	97.79	92.71	86.36
40	59.69	54.61	48.26				

插头：WTAV 20 PD9 SYL
插座：WTAX 20 SAD9 SYL
XXXX XX XXXX XXX

插头　　插座

系列

WTAV	插头，直插，不带安装耳	WTAX	插座，直插，不带安装耳
		WTAX	插座，直角，不带安装耳

芯数

XX	针芯数量（10,14,20,24,26,30,36,40,44,50,54,56,60,66或70）	XX	针芯数量（10,14,20,24,26,30,36,40,44,50,54,56,60,66或70）

针芯

- 插针或插孔都可以被用于插头或插座。
- 当使用插针时，标准硬件的定位会将母硬件定位于1号插针边上。
- 当使用插孔时，标准硬件的定位会将公硬件定位于1号插孔边上。

针芯种类/终端		针芯种类/终端	
PC	插针，直插，焊杯（内径Φ0.89）	SAC	插孔，直插，焊杯（内径Φ0.89）
PD7	插针，直插，浸焊，2.77×Φ0.69	SAD7	插孔，直插，浸焊，2.77×Φ0.69
PD9	插针，直插，浸焊，3.56×Φ0.69	SAD9	插孔，直插，浸焊，3.56×Φ0.69
PD11	插针，直插，浸焊，4.37×Φ0.69	SAD11	插孔，直插，浸焊，4.37×Φ0.69
PF3	插针，直插，柔性电路，1.27	SAF3	插孔，直插，柔性电路，1.27
PF6	插针，直插，柔性电路，2.36	SAF6	插孔，直插，柔性电路，2.36
PF8	插针，直插，柔性电路，3.18	SAF9	插孔，直插，柔性电路，3.56
PW34	插针，直插，绕线式，13.49	SAG7	插孔，直插，浸焊，2.77×Φ0.46
PW40	插针，直插，绕线式，15.88	SAG9	插孔，直插，浸焊，3.56×Φ0.46
		SAG11	插孔，直插，浸焊，4.37×Φ0.46
		SAP	插孔，直插，插针终端，3.81（连接器转接器）
		SAW24	插孔，直插，绕线式，9.53
		SAW40	插孔，直插，绕线式，15.88
		SOR7	插孔，直角，浸焊，2.77×Φ0.64
		SOR9	插孔，直角，浸焊，3.56×Φ0.64
		SOR11	插孔，直角，浸焊，4.37×Φ0.64

硬件

- 螺纹装置硬件样式决定了连接器的图样。必须指定带有导位装置的图样。
- 插头界面封严体和保护帽，需额外订货或在型号后面加“Q”。例如：WTAV10PD9QJ。
  见在附件说明中的“密封垫”和“保护帽”部分。
- 加长固定的螺纹装置，包括螺杆，螺孔，#2-56螺母，#2平垫圈和#2弹垫。

SY	导位装置	SY	导位装置
SY-#	导位装置，极性	SY-#	导位装置，极性
SYL	导位装置，加长	SYL	导位装置，加长
SYL-#	导位装置，加长，极性	SYL-#	导位装置，加长，极性
J	固定螺纹装置	JT	可旋转的螺纹装置，12.70
JL	固定螺纹装置，加长	JTA	可旋转的螺纹装置，5.08
		JTB	可旋转的六角螺纹装置，5.08
		JTC	可旋转的六角螺纹装置，12.70
		JTL	可旋转的螺纹装置，加长，17.78

选项

- 选项代码：加在型号的最后。例如：WTAV10SPD9J-D01。向工厂咨询额外的代码。

-443　加注编号在连接器指定触点位置安装极性插针，详见附件部分的“极化”内容。
-444　加注编号在连接器触点位置是左开式（为了匹配-443），详见附件部分的“极化”内容。
-B82　终端表面密封来预防三防漆覆盖。
-D01　针芯终端预焊锡（除了焊杯式，绕线式和柔性针芯），锡铅比例为63/37或60/40。☒
-P39　针芯终端预焊锡（除了焊杯式，绕线式和柔性针芯），焊料为SAC305(无铅)。
-D54　结合-B82和-D01两项。
-G69　焊杯固定不动，使杯口向外（否则针芯会转动）。

☒ 代表未通过无铅认证。

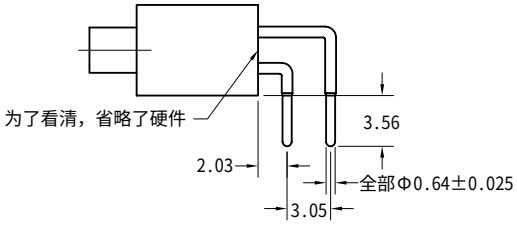

针芯选项：SOR9

2排
印制板到板或底板

2.54mm

WTB - WTB

10～70芯

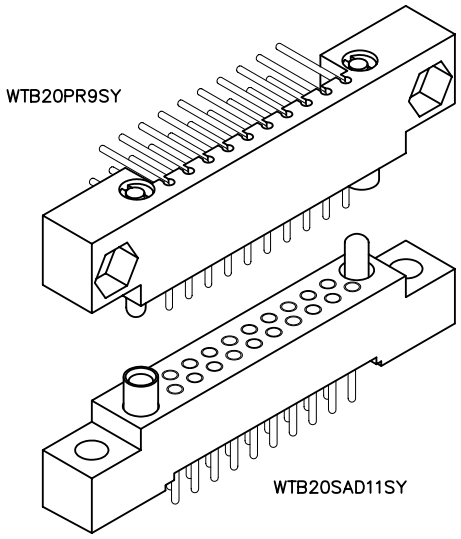

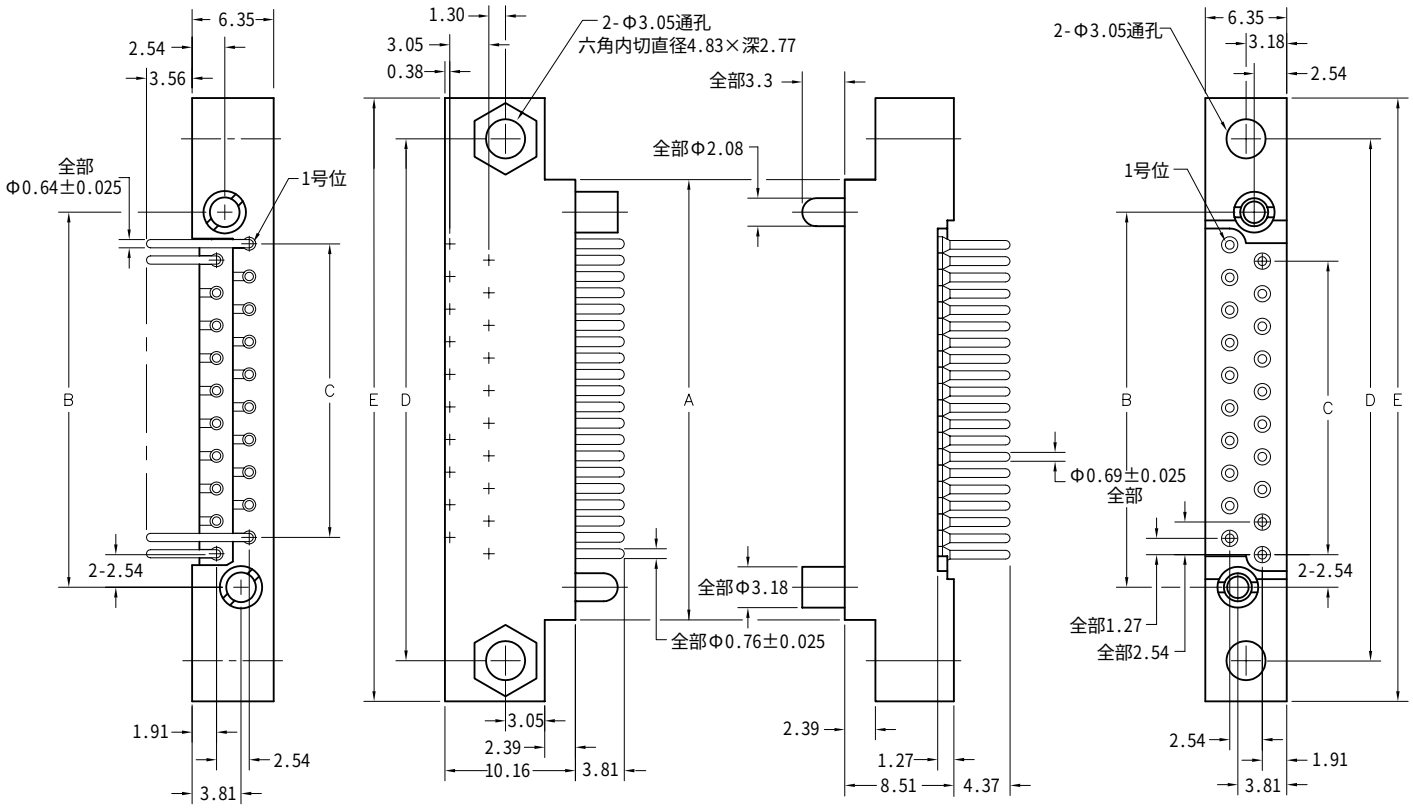

插头　　插座

参数											
芯数	A	B	C	D	E	芯数	A	B	C	D	E
10	21.59	16.51	10.16	27.94	34.29	44	64.77	59.69	53.34	71.12	77.47
14	26.67	21.59	15.24	33.02	39.37	50	72.39	67.31	60.96	78.74	85.09
20	34.29	29.21	22.86	40.64	46.99	54	77.47	72.39	66.04	83.82	90.17
24	39.37	34.29	27.94	45.72	52.07	56	80.01	74.93	68.58	86.36	92.71
26	41.91	36.83	30.48	48.26	54.61	60	85.09	80.01	73.66	91.44	97.79
30	46.99	41.91	35.56	53.34	59.69	66	92.71	87.63	81.28	99.06	105.41
36	54.61	49.53	43.18	60.96	67.31	70	97.79	92.71	86.36	104.14	110.49
40	59.69	54.61	48.26	66.04	72.39						

插头：WTB 20 PR9 SY
插座：WTB 20 SAD11 SY
XXXX XX XXXX XX

插头　　插座

系列

WTB	插头，直角，带安装耳	WTB	插座，直插，带安装耳
		WTB	插座，直角，带安装耳

芯数

XX	针芯数量（10,14,20,24,26,30,36,40,44,50,54,56,60,66或70）	XX	针芯数量（10,14,20,24,26,30,36,40,44,50,54,56,60,66或70）

针芯

• 针芯的样式决定了连接器的图样。插针，直角连接器通常是插头图样。直插针芯或插孔通常是插座的图样。见W-24页来转换图样。

针芯种类/终端		针芯种类/终端	
PRC	插针，直角，焊杯（内径Φ0.89）	SAC	插孔，直插，焊杯（内径Φ0.89）
PR7	插针，直角，浸焊，2.77×Φ0.64	SAD7	插孔，直插，浸焊，2.77×Φ0.69
PR9	插针，直角，浸焊，3.56×Φ0.64	SAD9	插孔，直插，浸焊，3.56×Φ0.69
PR11	插针，直角，浸焊，4.37×Φ0.64	SAD11	插孔，直插，浸焊，4.37×Φ0.69
PR13	插针，直角，浸焊，5.16×Φ0.64	SAF3	插孔，直插，柔性电路，1.27
PR15	插针，直角，浸焊，5.94×Φ0.64	SAF6	插孔，直插，柔性电路，2.36
PR23	插针，直角，浸焊，9.12×Φ0.64	SAF9	插孔，直插，柔性电路，3.56
PR30	插针，直角，浸焊，11.94×Φ0.64	SAG7	插孔，直插，浸焊，2.77×Φ0.46
PRW33	插针，直角，绕线式，13.08	SAG9	插孔，直插，浸焊，3.56×Φ0.46
PRW40	插针，直角，绕线式，15.88	SAG11	插孔，直插，浸焊，4.37×Φ0.46
		SAW24	插孔，直插，绕线式，9.53
		SAW40	插孔，直插，绕线式，15.88
		SOR7	插孔，直角，浸焊，2.77×Φ0.64
		SOR9	插孔，直角，浸焊，3.56×Φ0.64
		SOR11	插孔，直角，浸焊，4.37×Φ0.64

硬件

• 插头界面封严体和保护帽，需额外订货或在型号后面加“Q”。例如：WTB10PR9QJ。见在附件说明中的“密封垫”和“保护帽”部分。

SY	导位装置	SY	导位装置
SY-#	导位装置，极性	SY-#	导位装置，极性
SYL	导位装置，加长	SYL	导位装置，加长
SYL-#	导位装置，加长，极性	SYL-#	导位装置，加长，极性
JT	可旋转的螺纹装置，11.05	J	固定螺纹装置
JTA	可旋转的螺纹装置，3.43	JL	固定螺纹装置，加长
JTB	可旋转的六角螺纹装置，3.43		
JTC	可旋转的六角螺纹装置，11.05		
JTL	可旋转的螺纹装置，加长，16.13		

选项

• 选项代码：加在型号的最后。例如：WTB10PR9SY342。向工厂咨询额外的代码。

-342　取消安装耳（每端6.35）。
-443　加注编号在连接器指定触点位置安装极性插针，详见附件部分的“极化”内容。
-515　加注编号在连接器触点位置是左开式（为了匹配-443），只适用于直角连接器。
-548　将#4-40的小型螺母安装到安装孔里（只适用于直角插头连接器）。
-B82　终端表面密封来预防三防漆覆盖。
-D01　针芯终端预焊锡（除了焊杯式，绕线式和柔性针芯），锡铅比例为63/37或60/40。☒
-P39　针芯终端预焊锡（除了焊杯式，绕线式和柔性针芯），焊料为SAC305(无铅)。
-D54　结合-B82和-D01两项。
-G69　焊杯固定不动，使杯口向外（否则针芯会转动）。
-413　直角插头里面的直插针使焊杯终端向外延伸2.54mm。

☒ 代表未通过无铅认证。

2排
印制板到板或底板

2.54mm

WTB - WTB

90,100和120芯

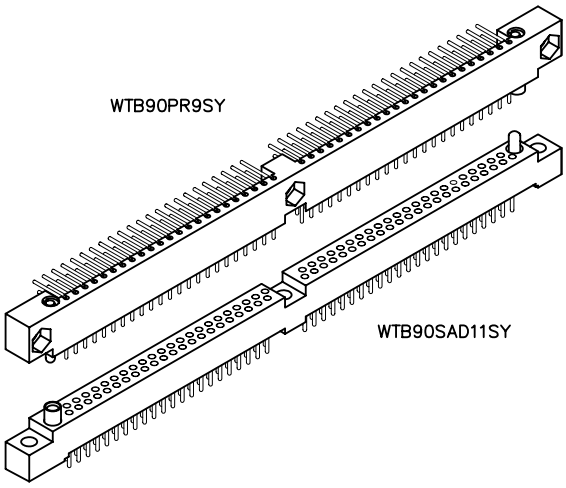

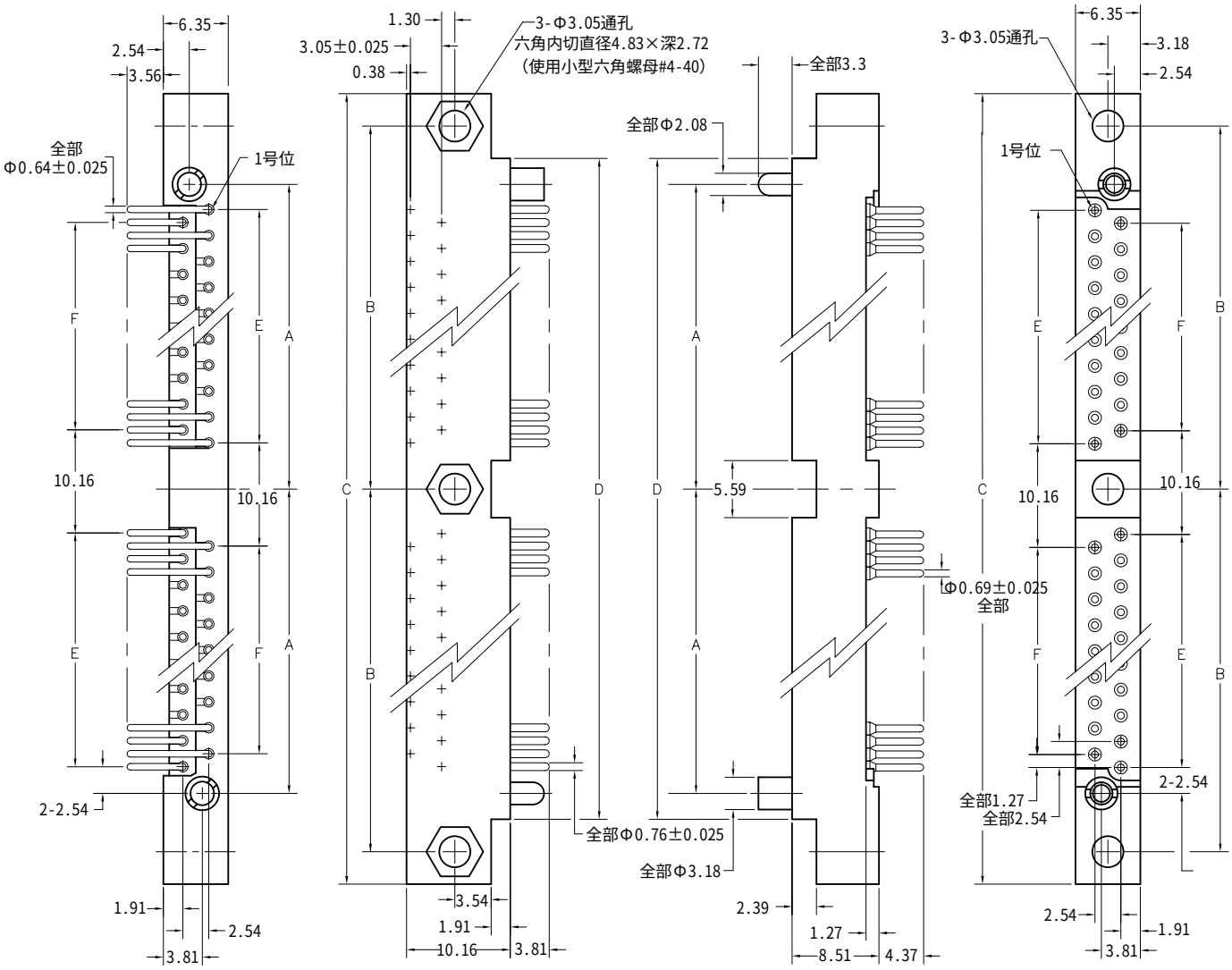

插头　　插座

参数						
芯数	A	B	C	D	E	F
90	62.87	68.58	143.51	130.81	55.88	53.34
100	69.22	74.93	156.21	143.51	60.96	60.96
120	81.92	87.63	181.61	168.91	73.66	73.66

插头：WTB 90 PR9 SY
插座：WTB 90 SAD11 SY
XXXX XX XXXXX XX

插头　　插座

系列

插头		插座	
WTB	插头，直角，带安装耳	WTB	插座，直插，带安装耳
		WTB	插座，直角，带安装耳

芯数

插头		插座	
XX	针芯数量（90,100或120）	XX	针芯数量（90,100或120）

针芯

- 针芯的样式决定了连接器的图样。插针，直角连接器通常是插头图样。直插针芯或插孔通常是插座的图样。见W-24页来转换图样。

针芯种类/终端		针芯种类/终端	
PRC	插针，直角，焊杯（内径Φ0.89）	SAC	插孔，直插，焊杯（内径Φ0.89）
PR7	插针，直角，浸焊，2.77×Φ0.64	SAD7	插孔，直插，浸焊，2.77×Φ0.69
PR9	插针，直角，浸焊，3.56×Φ0.64	SAD9	插孔，直插，浸焊，3.56×Φ0.69
PR11	插针，直角，浸焊，4.37×Φ0.64	SAD11	插孔，直插，浸焊，4.37×Φ0.69
PR15	插针，直角，浸焊，5.94×Φ0.64	SAF3	插孔，直插，柔性电路，1.27
PRW33	插针，直角，绕线式，13.08	SAF6	插孔，直插，柔性电路，2.36
PRW40	插针，直角，绕线式，15.88	SAF9	插孔，直插，柔性电路，3.56
		SAG7	插孔，直插，浸焊，2.77×Φ0.46
		SAG9	插孔，直插，浸焊，3.56×Φ0.46
		SAG11	插孔，直插，浸焊，4.37×Φ0.46
		SAW24	插孔，直插，绕线式，9.53
		SAW40	插孔，直插，绕线式，15.88
		SOR7	插孔，直角，浸焊，2.77×Φ0.64
		SOR9	插孔，直角，浸焊，3.56×Φ0.64
		SOR11	插孔，直角，浸焊，4.37×Φ0.64

硬件

- 插头界面封严体和保护帽，需额外订货或在型号后面加“Q”。例如：WTB90PR9QJ。见在附件说明中的“密封垫”和“保护帽”部分。

插头		插座	
SY	导位装置	SY	导位装置
SY-#	导位装置，极性	SY-#	导位装置，极性
SYL	导位装置，加长	SYL	导位装置，加长
JT	可旋转的螺纹装置，11.05	J	固定螺纹装置
JTA	可旋转的螺纹装置，3.43	JL	固定螺纹装置，加长
JTB	可旋转的六角螺纹装置，3.43		
JTC	可旋转的六角螺纹装置，11.05		
JTL	可旋转的螺纹装置，加长，16.13		

选项

- 选项代码：加在型号的最后。例如：WTB90PR9SY-D01。向工厂咨询额外的代码。

-342　取消安装耳（每端6.35）。
-443　加注编号在连接器指定触点位置安装极性插针，详见附件部分的“极化”内容。
-515　加注编号在连接器触点位置是左开式（为了匹配-443），只适用于直角连接器。
-548　将#4-40的小型螺母安装到安装孔里（只适用于直角插头连接器）。
-B82　终端表面密封来预防三防漆覆盖。
-D01　针芯终端预焊锡（除了焊杯式，绕线式和柔性针芯），锡铅比例为63/37或60/40。☒
-P39　针芯终端预焊锡（除了焊杯式，绕线式和柔性针芯），焊料为SAC305(无铅)。
-D54　结合-B82和-D01两项。
-G69　焊杯固定不动，使杯口向外（否则针芯会转动）。
-413　直角插头里面的直插针使焊杯终端向外延伸2.54mm。

☒ 代表未通过无铅认证。

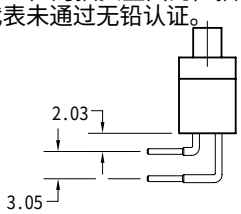

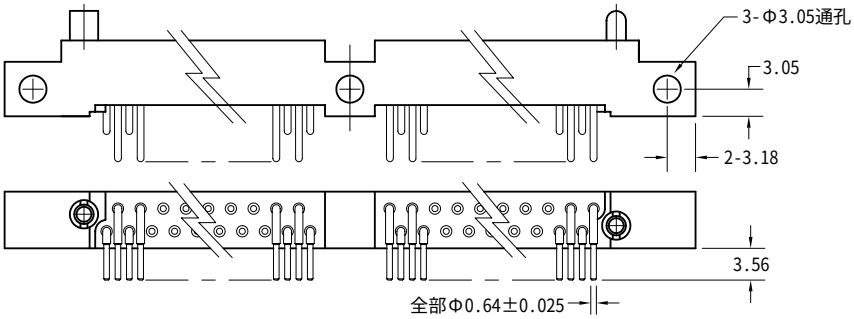

例如：WTB90SOR9SY-C69

2排
叠加印制板

2.54mm

WTBV - WTB

10～70芯

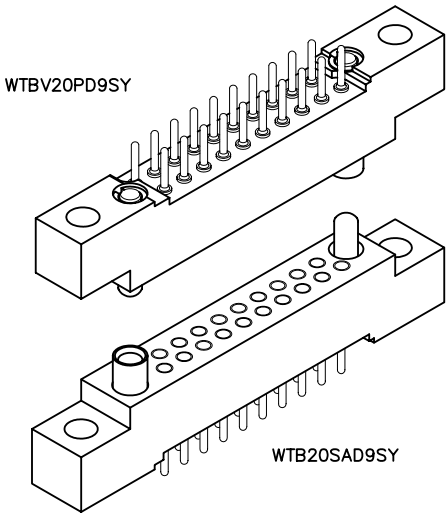

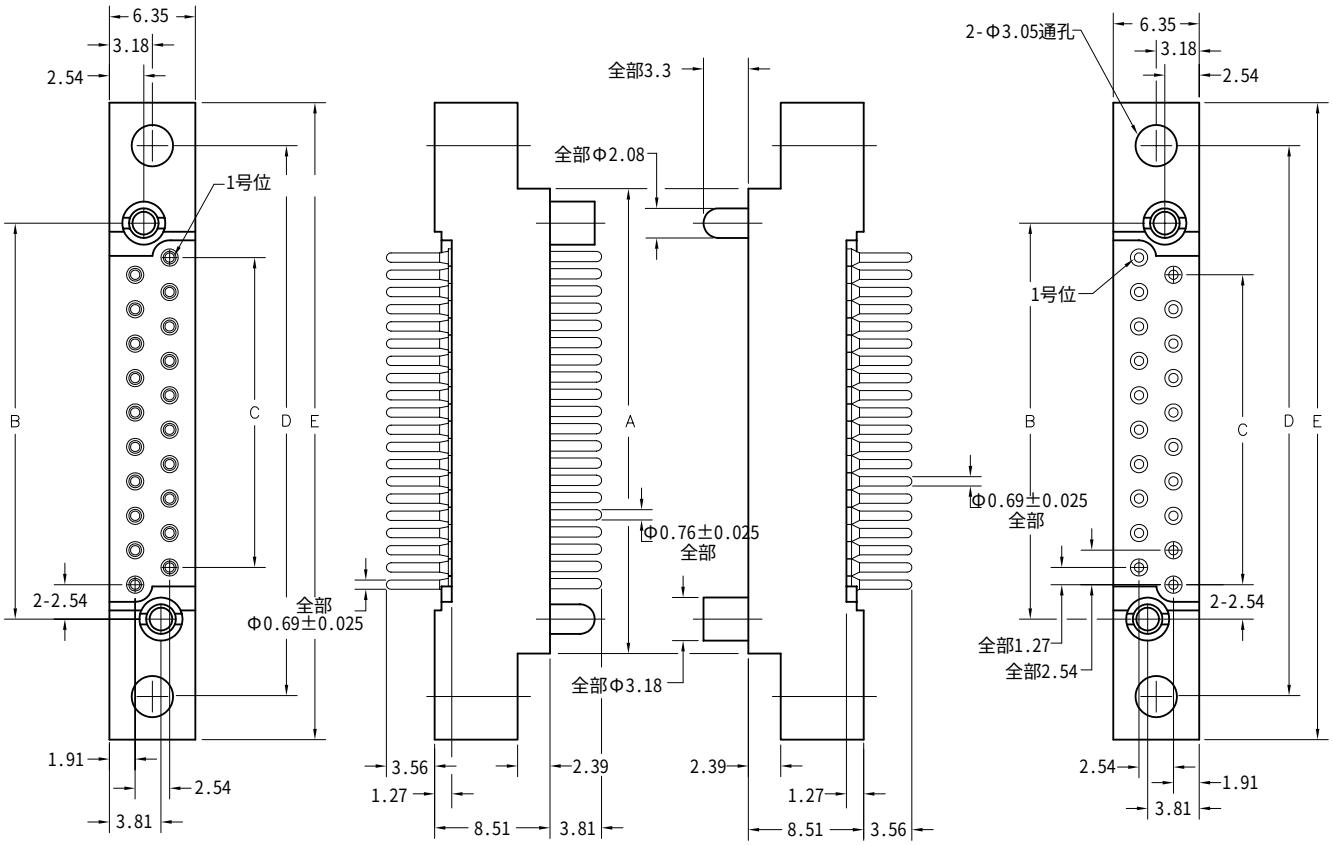

插头　　插座

参数											
芯数	A	B	C	D	E	芯数	A	B	C	D	E
10	21.59	16.51	10.16	27.94	34.29	44	64.77	59.69	53.34	71.12	77.47
14	26.67	21.59	15.24	33.02	39.37	50	72.39	67.31	60.96	78.74	85.09
20	34.29	29.21	22.86	40.64	46.99	54	77.47	72.39	66.04	83.82	90.17
24	39.37	34.29	27.94	45.72	52.07	56	80.01	74.93	68.58	86.36	92.71
26	41.91	36.83	30.48	48.26	54.61	60	85.09	80.01	73.66	91.44	97.79
30	46.99	41.91	35.56	53.34	59.69	66	92.71	87.63	81.28	99.06	105.41
36	54.61	49.53	43.18	60.96	67.31	70	97.79	92.71	86.36	104.14	110.49
40	59.69	54.61	48.26	66.04	72.39						

插头：WTBV 20 PD9 SY
插座：WTB 20 SAD9 SY
XXXX XX XXXX XX

插头　　插座

系列

WTBV	插头，直插，带安装耳	WTB	插座，直插，带安装耳
		WTB	插座，直角，带安装耳

芯数

XX	针芯数量（10,14,20,24,26,30,36,40,44,50,54,56,60,66或70）	XX	针芯数量（10,14,20,24,26,30,36,40,44,50,54,56,60,66或70）

针芯

- 插针或插孔都可以被用于插头或插座。
- 当使用插针时，标准硬件的定位会将母硬件定位于1号插针边上。
- 当使用插孔时，标准硬件的定位会将公硬件定位于1号插孔边上。

针芯种类/终端		针芯种类/终端	
PC	插针，直插，焊杯（内径Φ0.89）	SAC	插孔，直插，焊杯（内径Φ0.89）
PD7	插针，直插，浸焊，2.77×Φ0.69	SAD7	插孔，直插，浸焊，2.77×Φ0.69
PD9	插针，直插，浸焊，3.56×Φ0.69	SAD9	插孔，直插，浸焊，3.56×Φ0.69
PD11	插针，直插，浸焊，4.37×Φ0.69	SAD11	插孔，直插，浸焊，4.37×Φ0.69
PD13	插针，直插，浸焊，5.16×Φ0.69	SAF3	插孔，直插，柔性电路，1.27
PF3	插针，直插，柔性电路，1.27	SAF6	插孔，直插，柔性电路，2.36
PF6	插针，直插，柔性电路，2.36	SAF9	插孔，直插，柔性电路，3.56
PF8	插针，直插，柔性电路，3.18	SAG7	插孔，直插，浸焊，2.77×Φ0.46
PW34	插针，直插，绕线式，13.49	SAG9	插孔，直插，浸焊，3.56×Φ0.46
PW40	插针，直插，绕线式，15.88	SAG11	插孔，直插，浸焊，4.37×Φ0.46
		SAP	插孔，直插，插针终端，3.81（连接器转接器）
		SAW24	插孔，直插，绕线式，9.53
		SAW40	插孔，直插，绕线式，15.88
		SOR7	插孔，直角，浸焊，2.77×Φ0.64
		SOR9	插孔，直角，浸焊，3.56×Φ0.64
		SOR11	插孔，直角，浸焊，4.37×Φ0.64

硬件

- 插头界面封严体和保护帽，需额外订货或在型号后面加“Q”。例如：WTBV10PD9QJ。
  见在附件说明中的“密封垫”和“保护帽”部分。

SY	导位装置	SY	导位装置
SY-#	导位装置，极性	SY-#	导位装置，极性
SYL	导位装置，加长	SYL	导位装置，加长
JT	可旋转的螺纹装置，12.7	J	固定螺纹装置
JTA	可旋转的螺纹装置，5.08	JL	固定螺纹装置，加长
JTB	可旋转的六角螺纹装置，5.08		
JTC	可旋转的六角螺纹装置，12.7		
JTL	可旋转的螺纹装置，加长，17.78		

选项

- 选项代码：加在型号的最后。例如：WTBV20PD9SY-D01。向工厂咨询额外的代码。

-B82　终端表面密封来预防三防漆覆盖。
-D01　针芯终端预焊锡（除了焊杯式，绕线式和柔性针芯），锡铅比例为63/37或60/40。☒
-P39　针芯终端预焊锡（除了焊杯式，绕线式和柔性针芯），焊料为SAC305(无铅)。
-D54　结合-B82和-D01两项。
-G69　焊杯固定不动，使杯口向外（否则针芯会转动）。
☒ 代表未通过无铅认证。

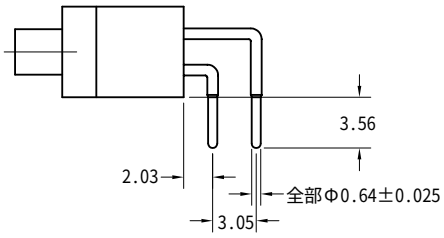

针芯选项：SOR9

2排
叠加印制板

2.54mm

WTBV - WTB

90和100芯

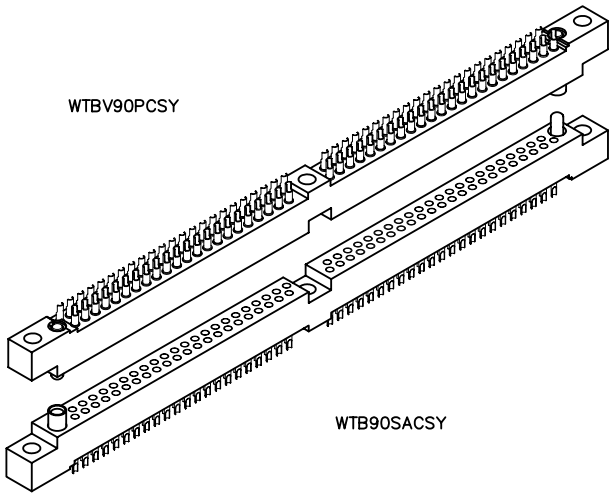

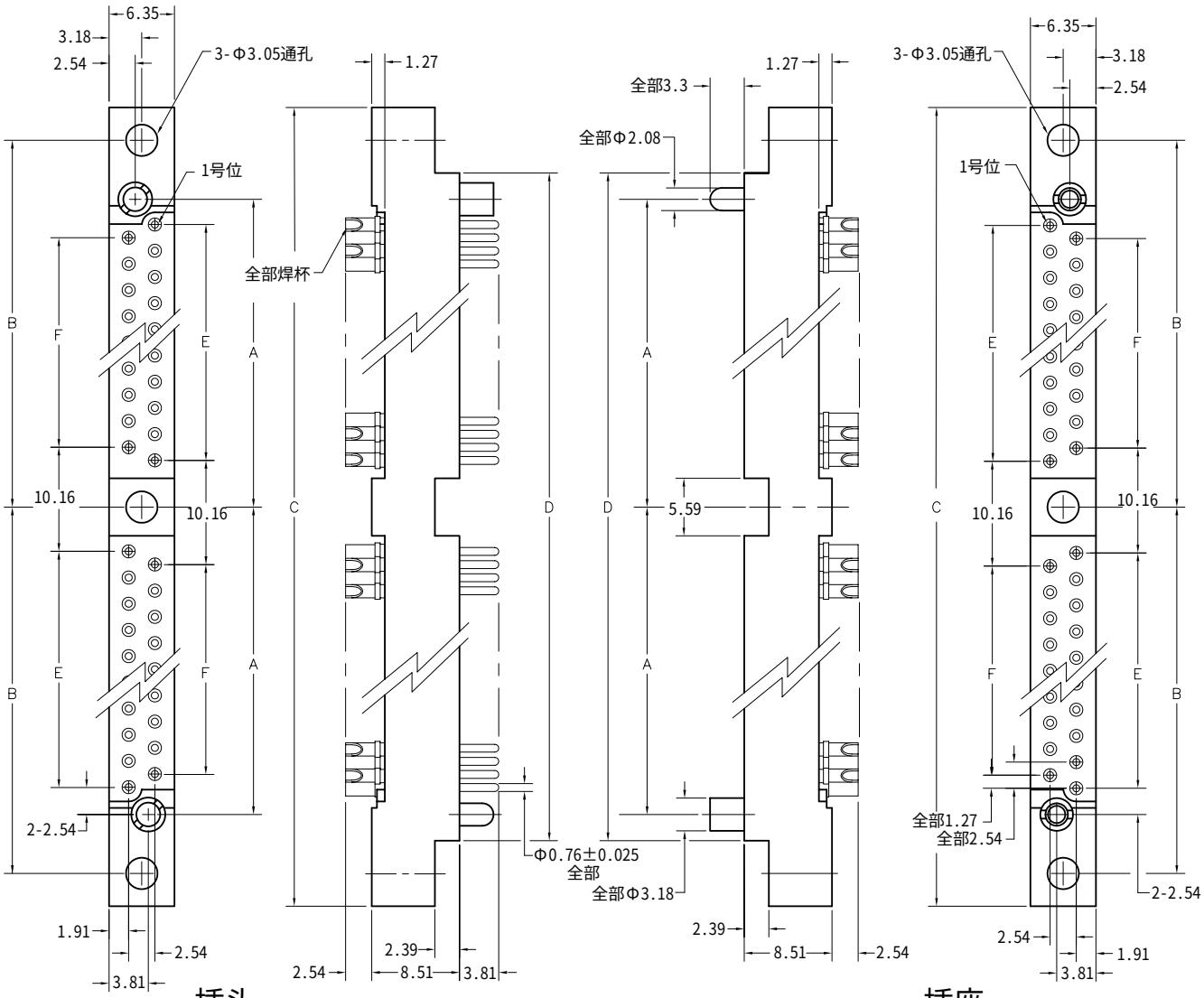

插头　　插座

参数						
芯数	A	B	C	D	E	F
90	62.87	68.58	143.51	130.81	55.88	53.34
100	69.22	74.93	156.21	143.51	60.96	60.96

插头：WTBV 90 PC SY
插座：WTB 90 SAC SY
XXXX XX XXX XX

插头　　插座

系列

插头		插座	
WTBV	插头，直插，带安装耳	WTB	插座，直插，带安装耳
		WTB	插座，直角，带安装耳

芯数

插头		插座	
XX	针芯数量（90或100）	XX	针芯数量（90或100）

针芯

- 插针或插孔都可以被用于插头或插座。
- 当使用插针时，标准硬件的定位会将母硬件定位于1号插针边上。
- 当使用插孔时，标准硬件的定位会将公硬件定位于1号插孔边上。

针芯种类/终端		针芯种类/终端	
PC	插针，直插，焊杯（内径Φ0.89）	SAC	插孔，直插，焊杯（内径Φ0.89）
PD7	插针，直插，浸焊，2.77×Φ0.69	SAD7	插孔，直插，浸焊，2.77×Φ0.69
PD9	插针，直插，浸焊，3.56×Φ0.69	SAD9	插孔，直插，浸焊，3.56×Φ0.69
PD11	插针，直插，浸焊，4.37×Φ0.69	SAD11	插孔，直插，浸焊，4.37×Φ0.69
PD13	插针，直插，浸焊，5.16×Φ0.69	SAF3	插孔，直插，柔性电路，1.27
PF3	插针，直插，柔性电路，1.27	SAF6	插孔，直插，柔性电路，2.36
PF6	插针，直插，柔性电路，2.36	SAF9	插孔，直插，柔性电路，3.56
PF8	插针，直插，柔性电路，3.18	SAG7	插孔，直插，浸焊，2.77×Φ0.46
PW34	插针，直插，绕线式，13.49	SAG9	插孔，直插，浸焊，3.56×Φ0.46
PW40	插针，直插，绕线式，15.88	SAG11	插孔，直插，浸焊，4.37×Φ0.46
		SAP	插孔，直插，插针终端，3.81（连接器转接器）
		SAW24	插孔，直插，绕线式，9.53
		SAW40	插孔，直插，绕线式，15.88
		SOR7	插孔，直角，浸焊，2.77×Φ0.64
		SOR9	插孔，直角，浸焊，3.56×Φ0.64
		SOR11	插孔，直角，浸焊，4.37×Φ0.64

硬件

- 插头界面封严体和保护帽，需额外订货或在型号后面加“Q”。例如：WTBV90PD9QJ。
  见在附件说明中的“密封垫”和“保护帽”部分。

SY	导位装置	SY	导位装置
SY-#	导位装置，极性	SY-#	导位装置，极性
SYL	导位装置，加长	SYL	导位装置，加长
JT	可旋转的螺纹装置，12.7	J	固定螺纹装置
JTA	可旋转的螺纹装置，5.08	JL	固定螺纹装置，加长
JTB	可旋转的六角螺纹装置，5.08		
JTC	可旋转的六角螺纹装置，12.7		
JTL	可旋转的螺纹装置，加长，17.78		

选项

- 选项代码：加在型号的最后。例如：WTBV100PD9SY-D01。向工厂咨询额外的代码。

-B82　终端表面密封来预防三防漆覆盖。
-342　取消安装耳（每端6.35）。
-D01　针芯终端预焊锡（除了焊杯式，绕线式和柔性针芯），锡铅比例为63/37或60/40。☒
-P39　针芯终端预焊锡（除了焊杯式，绕线式和柔性针芯），焊料为SAC305(无铅)。
-D54　结合-B82和-D01两项。
-G69　焊杯固定不动，使杯口向外（否则针芯会转动）。

☒ 代表未通过无铅认证。

2排
线缆到板或印制板

2.54mm

WTA - WTB

10～70芯

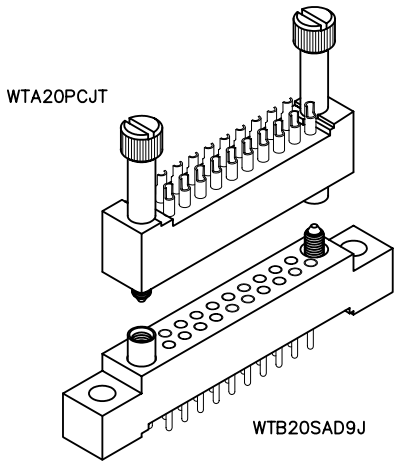

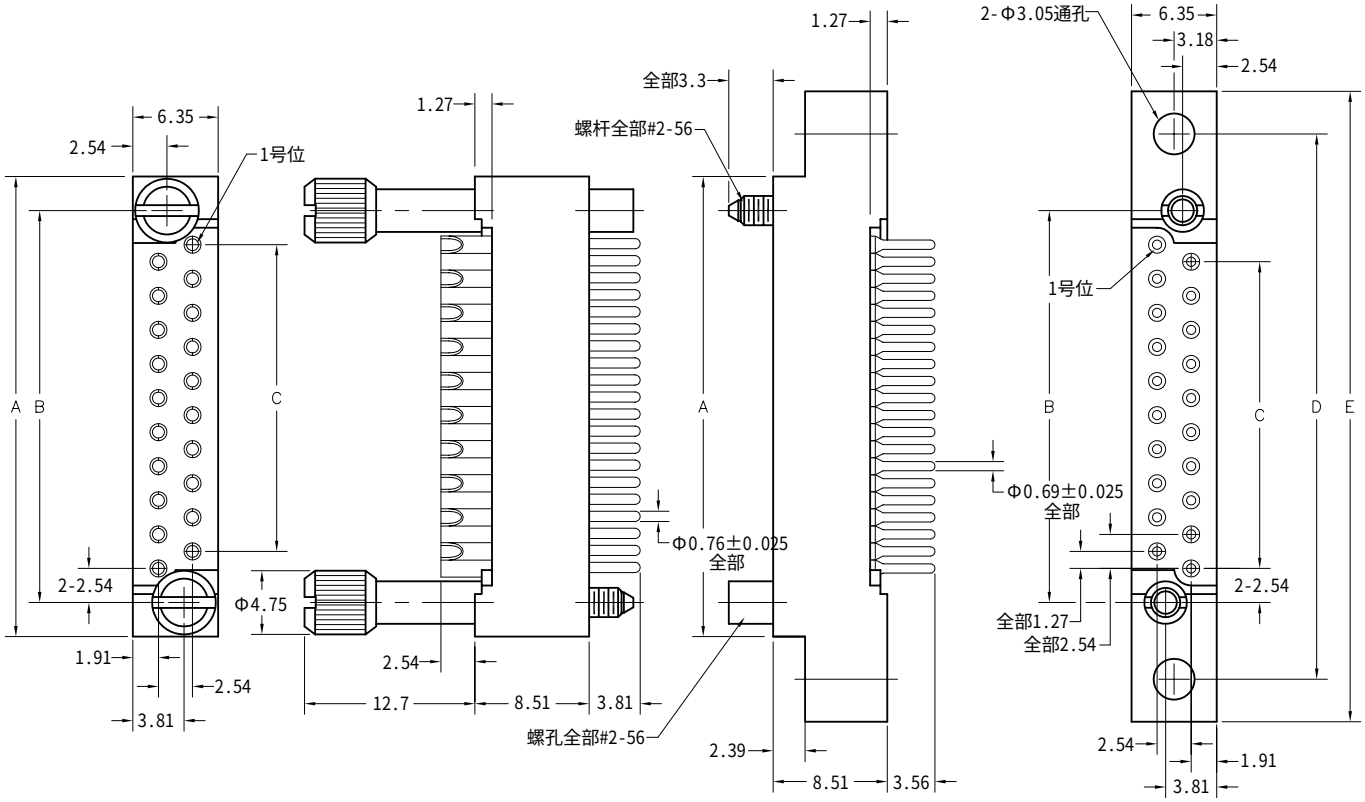

插头　　插座

参数											
芯数	A	B	C	D	E	芯数	A	B	C	D	E
10	21.59	16.51	10.16	27.94	34.29	44	64.77	59.69	53.34	71.12	77.47
14	26.67	21.59	15.24	33.02	39.37	50	72.39	67.31	60.96	78.74	85.09
20	34.29	29.21	22.86	40.64	46.99	54	77.47	72.39	66.04	83.82	90.17
24	39.37	34.29	27.94	45.72	52.07	56	80.01	74.93	68.58	86.36	92.71
26	41.91	36.83	30.48	48.26	54.61	60	85.09	80.01	73.66	91.44	97.79
30	46.99	41.91	35.56	53.34	59.69	66	92.71	87.63	81.28	99.06	105.41
36	54.61	49.53	43.18	60.96	67.31	70	97.79	92.71	86.36	104.14	110.49
40	59.69	54.61	48.26	66.04	72.39						

插头：WTA 20 PC JT
插座：WTB 20 SAD9 J
XXX XX XXXX XX

插头　　插座

系列

WTA	插头，直插，不带安装耳	WTB	插座，直插，带安装耳
		WTB	插座，直角，带安装耳

芯数

XX	针芯数量（10,14,20,24,26,30,36,40,44,50,54,56,60,66或70）	XX	针芯数量（10,14,20,24,26,30,36,40,44,50,54,56,60,66或70）

针芯

- 插针或插孔都可以被用于插头或插座。
- WTA连接器-螺纹装置决定了连接器的图样。必须指定导位套件的图样。件W-17页。
- WTB连接器-针芯决定了连接器的图样。直角插针通常是插头的图样，直插插针或插孔通常是插座的图样。
- 当使用插针时，标准硬件的定位会将母硬件定位于1号插针边上。
- 当使用插孔时，标准硬件的定位会将公硬件定位于1号插孔边上。

针芯种类/终端		针芯种类/终端	
PC	插针，直插，焊杯（内径Φ0.89）	SAC	插孔，直插，焊杯（内径Φ0.89）
PD7	插针，直插，浸焊，2.77×Φ0.69	SAD7	插孔，直插，浸焊，2.77×Φ0.69
PD9	插针，直插，浸焊，3.56×Φ0.69	SAD9	插孔，直插，浸焊，3.56×Φ0.69
PD11	插针，直插，浸焊，4.37×Φ0.69	SAD11	插孔，直插，浸焊，4.37×Φ0.69
PD13	插针，直插，浸焊，5.16×Φ0.69	SAF3	插孔，直插，柔性电路，1.27
PF3	插针，直插，柔性电路，1.27	SAF6	插孔，直插，柔性电路，2.36
PF6	插针，直插，柔性电路，2.36	SAF9	插孔，直插，柔性电路，3.56
PF8	插针，直插，柔性电路，3.18	SAG7	插孔，直插，浸焊，2.77×Φ0.46
PW34	插针，直插，绕线式，13.49	SAG9	插孔，直插，浸焊，3.56×Φ0.46
PW40	插针，直插，绕线式，15.88	SAG11	插孔，直插，浸焊，4.37×Φ0.46
		SAP	插孔，直插，插针终端，3.81（连接器转接器）
		SAW24	插孔，直插，绕线式，9.53
		SAW40	插孔，直插，绕线式，15.88
		SOR7	插孔，直角，浸焊，2.77×Φ0.64
		SOR9	插孔，直角，浸焊，3.56×Φ0.64
		SOR11	插孔，直角，浸焊，4.37×Φ0.64

硬件

- 插头界面封严体和保护帽，需额外订货或在型号后面加“Q”。例如：WTA10PD9QJ。
  见在附件说明中的“密封垫”和“保护帽”部分。

JT	可旋转的螺纹装置，12.7	J	固定螺纹装置
JTA	可旋转的螺纹装置，5.08	JL	固定螺纹装置，加长
JTB	可旋转的六角螺纹装置，5.08		
JTC	可旋转的六角螺纹装置，12.7		
JTL	可旋转的螺纹装置，加长，17.78		

选项

- 选项代码：加在型号的最后。例如：WTBV100PD9SY-D01。向工厂咨询额外的代码。

-B82　终端表面密封来预防三防漆覆盖。
-342　取消安装耳（每端6.35）。
-D01　针芯终端预焊锡（除了焊杯式，绕线式和柔性针芯），锡铅比例为63/37或60/40。☒
-P39　针芯终端预焊锡（除了焊杯式，绕线式和柔性针芯），焊料为SAC305(无铅)。
-D54　结合-B82和-D01两项。
-G69　焊杯固定不动，使杯口向外（否则针芯会转动）。

☒ 代表未通过无铅认证。

2排
印制板到板或印制板

2.54mm

WTB-WTAX

10～70芯

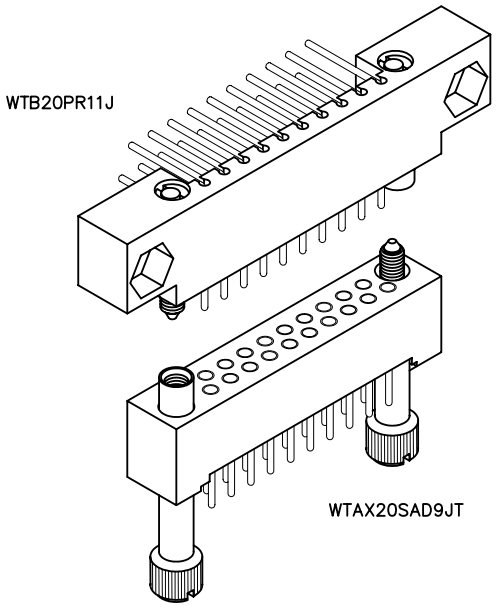

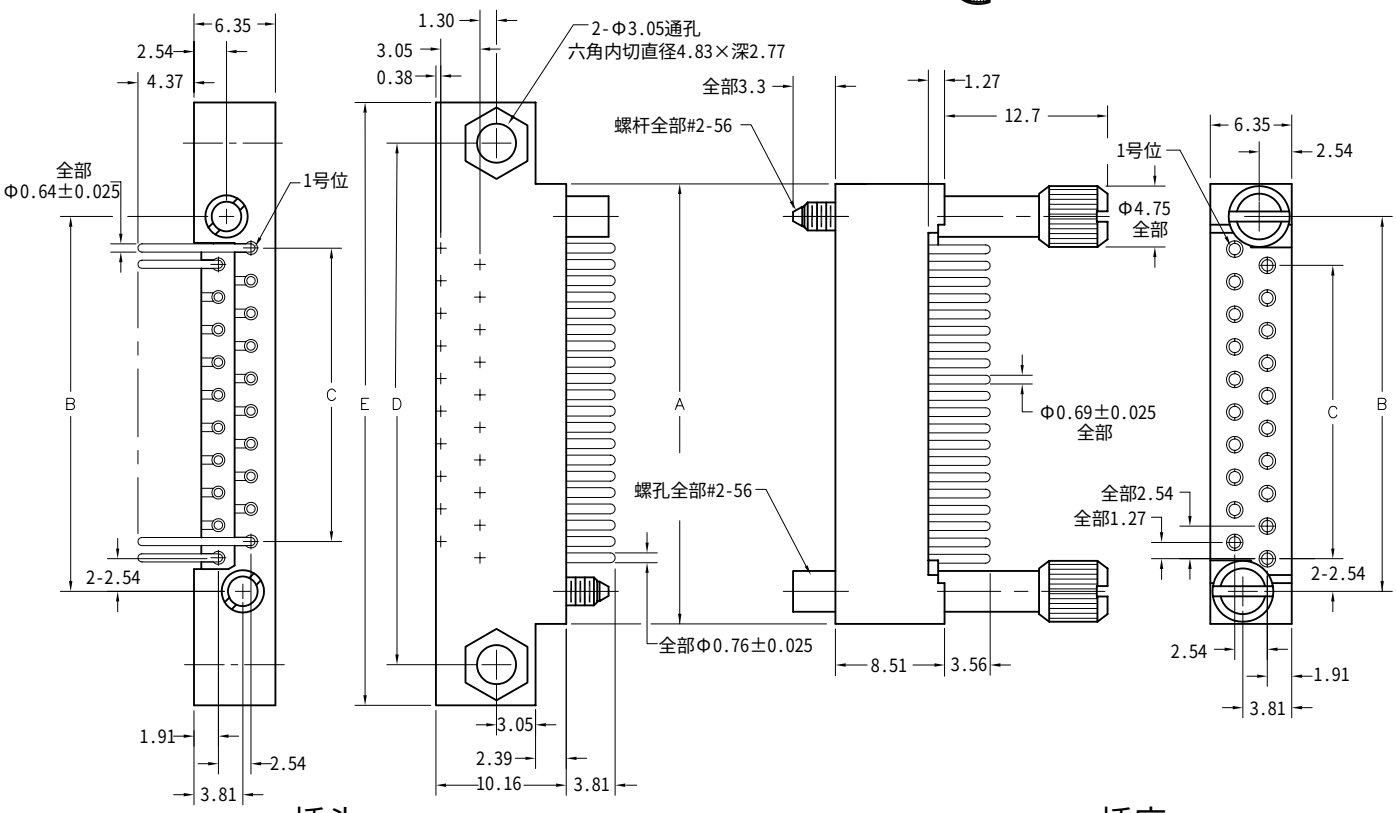

参数											
芯数	A	B	C	D	E	芯数	A	B	C	D	E
10	21.59	16.51	10.16	27.94	34.29	44	64.77	59.69	53.34	71.12	77.47
14	26.67	21.59	15.24	33.02	39.37	50	72.39	67.31	60.96	78.74	85.09
20	34.29	29.21	22.86	40.64	46.99	54	77.47	72.39	66.04	83.82	90.17
24	39.37	34.29	27.94	45.72	52.07	56	80.01	74.93	68.58	86.36	92.71
26	41.91	36.83	30.48	48.26	54.61	60	85.09	80.01	73.66	91.44	97.79
30	46.99	41.91	35.56	53.34	59.69	66	92.71	87.63	81.28	99.06	105.41
36	54.61	49.53	43.18	60.96	67.31	70	97.79	92.71	86.36	104.14	110.49
40	59.69	54.61	48.26	66.04	72.39						

插头：WTB 20 PR11 J
插座：WTAX 20 SAD9 JT
XXXX XX XXXX XX

插头　　插座

系列

WTB	插头，直角，带安装耳	WTAX	插座，直插，不带安装耳

芯数

XX	针芯数量（10,14,20,24,26,30,36,40,44,50,54,56,60,66或70）	XX	针芯数量（10,14,20,24,26,30,36,40,44,50,54,56,60,66或70）

针芯

- 当使用插针时，标准硬件的定位会将母硬件定位于1号插针边上。
- 当使用插孔时，标准硬件的定位会将公硬件定位于1号插孔边上。

	针芯种类/终端		针芯种类/终端
PR7	插针，直角，浸焊，2.77×Φ0.64	SAC	插孔，直插，焊杯（内径Φ0.89）
PR9	插针，直角，浸焊，3.56×Φ0.64	SAD7	插孔，直插，浸焊，2.77×Φ0.69
PR11	插针，直角，浸焊，4.37×Φ0.64	SAD9	插孔，直插，浸焊，3.56×Φ0.69
PR15	插针，直角，浸焊，5.94×Φ0.64	SAD11	插孔，直插，浸焊，4.37×Φ0.69
PRC	插针，直角，焊杯（内径Φ0.89）	SAD15	插孔，直插，浸焊，5.94×Φ0.69
PRW33	插针，直角，绕线式，13.08	SAF3	插孔，直插，柔性电路，1.27
PRW40	插针，直角，绕线式，15.88	SAF6	插孔，直插，柔性电路，2.36
		SAG7	插孔，直插，浸焊，2.77×Φ0.46
		SAG9	插孔，直插，浸焊，3.56×Φ0.46
		SAG11	插孔，直插，浸焊，4.37×Φ0.46
		SAP	插孔，直插，插针终端，3.81（连接器转接器）
		SAW24	插孔，直插，绕线式，9.53
		SAW40	插孔，直插，绕线式，15.88
		SOR7	插孔，直角，浸焊，2.77×Φ0.64
		SOR9	插孔，直角，浸焊，3.56×Φ0.64
		SOR11	插孔，直角，浸焊，4.37×Φ0.64

硬件

- 插头界面封严体和保护帽，需额外订货或在型号后面加“Q”。例如：WTB20PR11QJ。
  见在附件说明中的“密封垫”和“保护帽”部分。

SY	导位装置	SY	导位装置
SY-#	导位装置，极性	SY-#	导位装置，极性
J	固定螺纹装置	SYL	导位装置，加长
JT	可旋转的螺纹装置，11.05	SYL-#	导位装置，加长，极性
JTA	可旋转的螺纹装置，3.43	J	固定螺纹装置
JTB	可旋转的六角螺纹装置，3.43	JL	固定螺纹装置，加长
JTC	可旋转的六角螺纹装置，11.05	JT	可旋转的螺纹装置，12.70
JTL	可旋转的螺纹装置，加长，16.13	JTA	可旋转的螺纹装置，5.08
		JTB	可旋转的六角螺纹装置，5.08
		JTC	可旋转的六角螺纹装置，12.70
		JTL	可旋转的螺纹装置，加长，17.78

选项

选项代码：加在型号的最后。例如：WTB10SAD9J-D01。向工厂咨询额外的代码。

-342　取消安装耳（每端6.35）。
-548　将#4-40的小型螺母安装到安装孔里（只适用于直角插头连接器）。
-D01　针芯终端预焊锡（除了焊杯式，绕线式和柔性针芯），锡铅比例为63/37或60/40。☒
-P39　针芯终端预焊锡（除了焊杯式，绕线式和柔性针芯），焊料为SAC305(无铅)。
-D54　结合-B82和-D01两项。
-G69　焊杯固定不动，使杯口向外（否则针芯会转动）。
-B82　终端表面密封来预防三防漆覆盖。仅适用于插座连接器。

☒ 代表未通过无铅认证。

2排
印制板到底板

2.54mm

WTB - WTKA

10～70芯

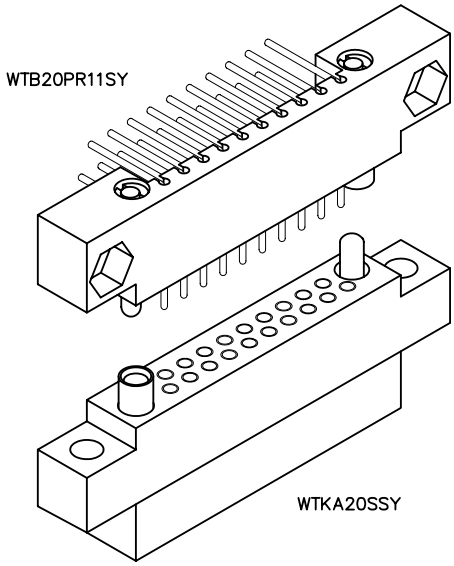

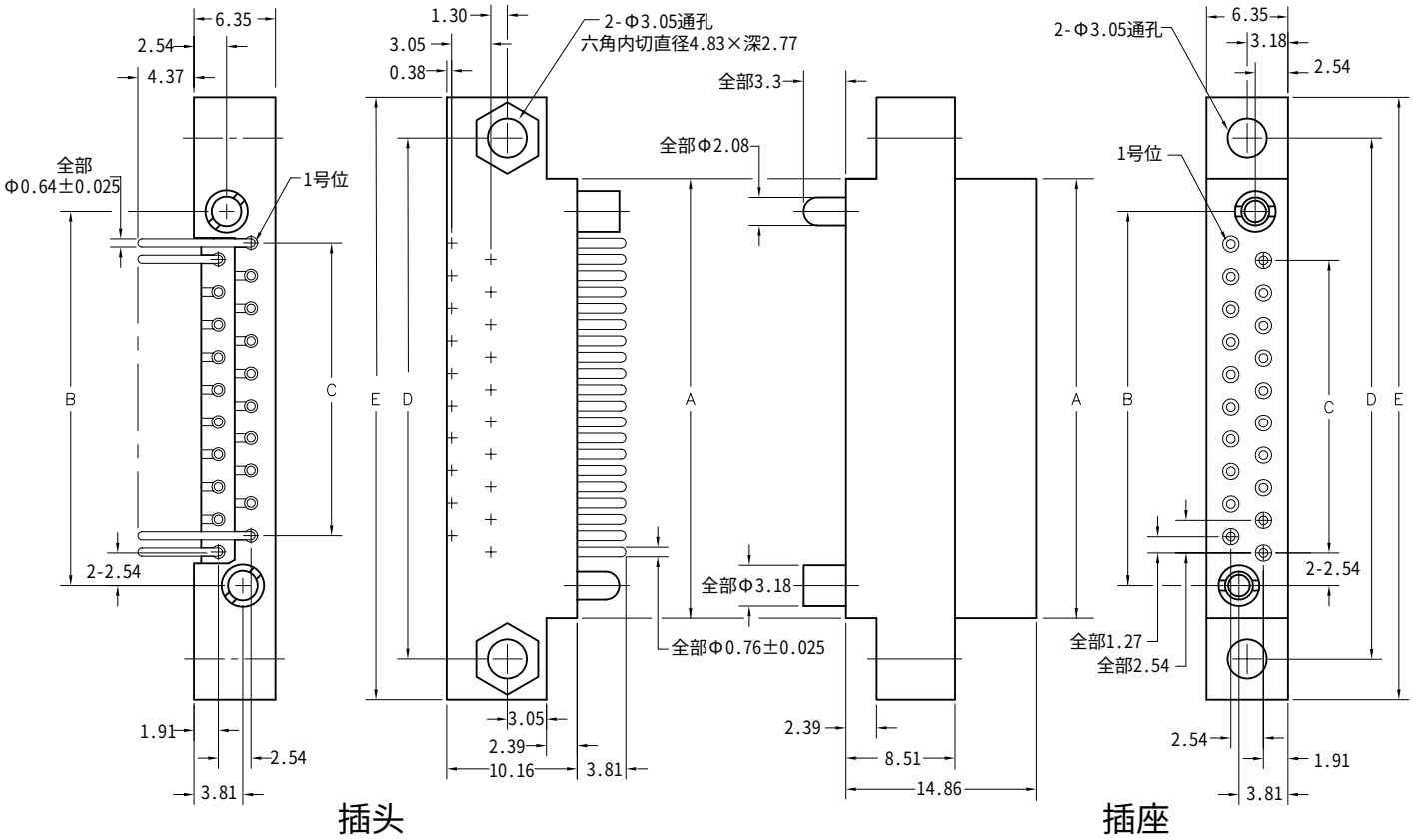

参数											
芯数	A	B	C	D	E	芯数	A	B	C	D	E
10	21.59	16.51	10.16	27.94	34.29	44	64.77	59.69	53.34	71.12	77.47
14	26.67	21.59	15.24	33.02	39.37	50	72.39	67.31	60.96	78.74	85.09
20	34.29	29.21	22.86	40.64	46.99	54	77.47	72.39	66.04	83.82	90.17
24	39.37	34.29	27.94	45.72	52.07	56	80.01	74.93	68.58	86.36	92.71
26	41.91	36.83	30.48	48.26	54.61	60	85.09	80.01	73.66	91.44	97.79
30	46.99	41.91	35.56	53.34	59.69	66	92.71	87.63	81.28	99.06	105.41
36	54.61	49.53	43.18	60.96	67.31	70	97.79	92.71	86.36	104.14	110.49
40	59.69	54.61	48.26	66.04	72.39						

插头：WTB 20 PR11 SY
插座：WTKA 20 S SY
XXXX XX XXXX XX

插头　　插座

系列

WTB	插头，直角，带安装耳	WTKA	插座，直插，压接可拆，带安装耳

• WTKA和WTDXA两种连接器与WTA,WTAV,WTB,WTBV几种连接器进行配对。“ A ”代表针芯包括在内。

芯数

XX	针芯数量（10,14,20,24,26,30,36,40,44,50,54,56,60,66或70）	XX	针芯数量（10,14,20,24,26,30,36,40,44,50,54,56,60,66或70）

针芯

• 不建议在压接插孔针芯的情况下使用垫片。
• WTKA**包含了WTK2222的（插孔和插针）压接可拆的针芯和连接器本体。见附件中的“ 针芯 ”部分，额外订购。
• 当使用20#压接件的压线桶，在把针芯从连接器壳体中取出之前必须先切断压线桶。

针芯种类/终端		针芯种类/终端	
PR7	插针，直角，浸焊，2.77×Φ0.64	S	插孔，直插，压接可拆，22AWG
PR9	插针，直角，浸焊，3.56×Φ0.64	SA	同上
PR11	插针，直角，浸焊，4.37×Φ0.64	P	插针，直插，压接可拆，22AWG
PRW40	插针，直角，绕线式，15.88		

硬件

SY	导位装置	SY	导位装置
SY-#	导位装置，极性	SY-#	导位装置，极性
J	固定螺纹装置	J	固定螺纹装置
JT	可旋转的螺纹装置，11.05	JT	可旋转的螺纹装置，12.70
JTA	可旋转的螺纹装置，3.43	JTA	可旋转的螺纹装置，5.08
JTB	可旋转的六角螺纹装置，3.43	JTB	可旋转的六角螺纹装置，5.08
JTC	可旋转的六角螺纹装置，11.05	JTC	可旋转的六角螺纹装置，12.70
JTL	可旋转的螺纹装置，加长，16.13	JTL	可旋转的螺纹装置，加长，17.78

选项

• 选项代码：加在型号的最后。例如：WTKA10SSY-C45。向工厂咨询额外的代码。

-443　加注编号在连接器指定触点位置安装极性插针，详见附件部分的“ 极化 ”内容。
-444　加注编号在连接器触点位置是左开式（为了匹配-443），详见附件部分的“ 极化 ”内容。
-478　侧孔的孔径大小由编号来决定。
-515　加注编号在连接器指定触点位置安装极性插针，详见附件部分的“ 极化 ”内容。
-548　将#4-40的小型螺母安装到安装孔里（只适用于直角插头连接器）。
-A53　插孔，直插，压接可拆，20AWG
-C45　在端面上多出1.91的材料是作为压线的溢放口（只适用于22AWG）。详见下面的A图。
-F68　结合-C45和-515的特殊代码。

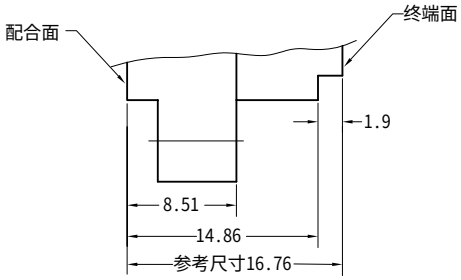

细节 A

2排
印制板到底板

2.54mm

WTB - WTKA

90和120芯

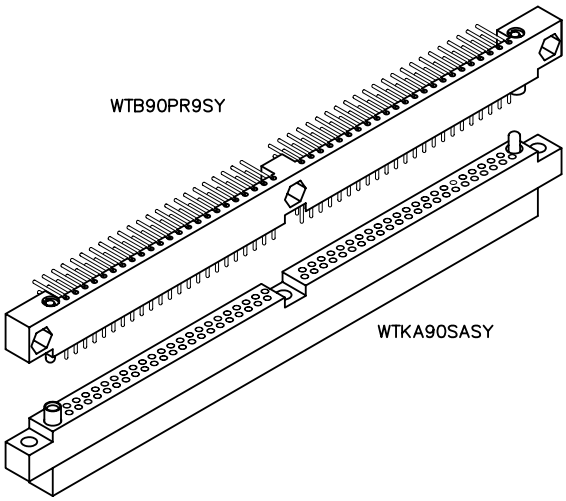

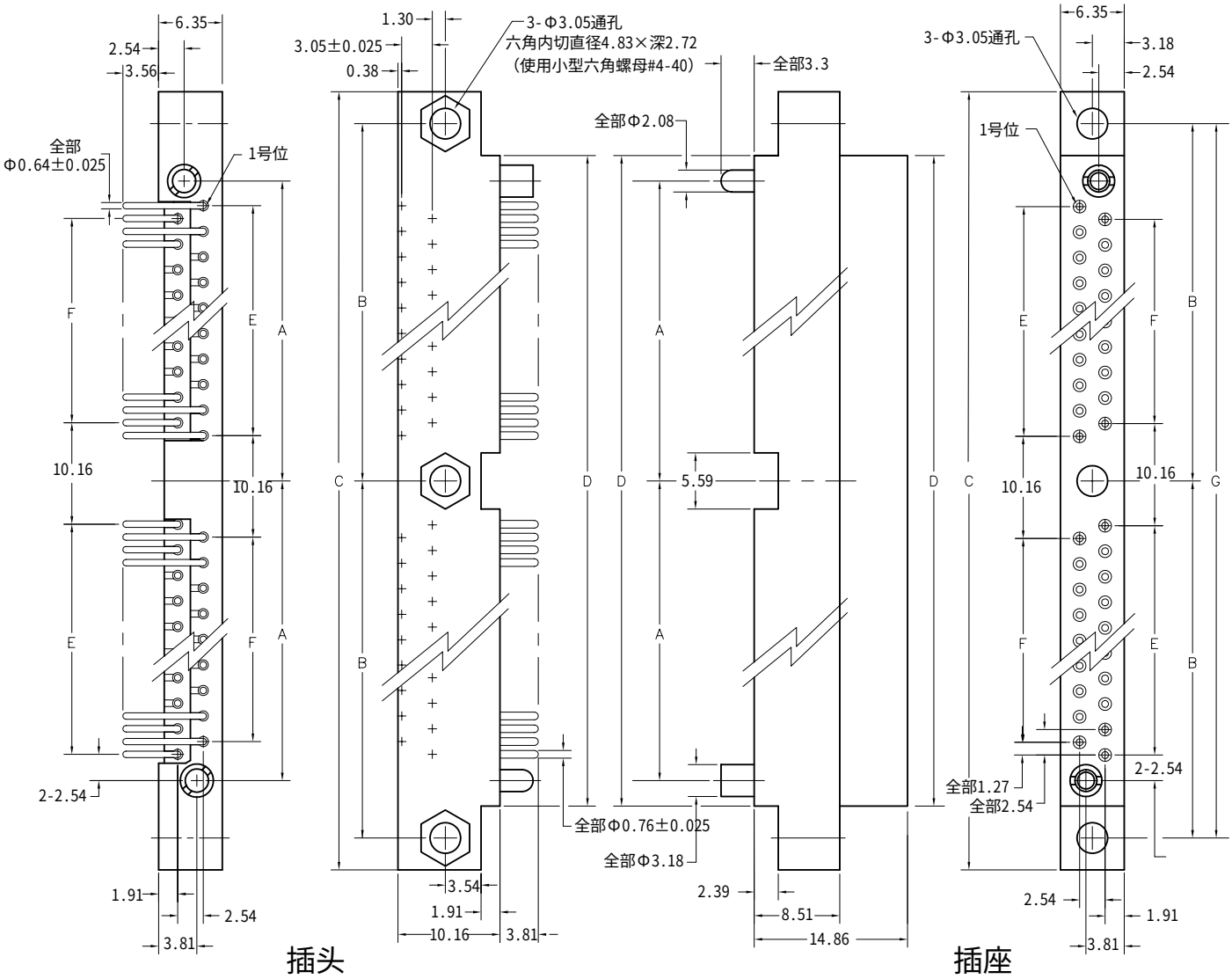

参数							
芯数	A	B	C	D	E	F	G
90	62.87	68.58	143.51	130.81	55.88	53.34	137.16
120	81.92	87.63	181.61	168.91	73.66	73.66	175.26

插头：WTB 90 PR9 SY
插座：WTKA 90 SA SY
XXXX XX XXXX XX

插头		插座	

系列

WTB	插头，直角，带安装耳	WTKA	插座，直插，压接可拆，带安装耳

• WTKA和WTDXA两种连接器与WTA,WTAV,WTB,WTBV几种连接器进行配对。“ A ”代表针芯包括在内。

芯数

XX	针芯数量（90或120）	XX	针芯数量（90或120）

针芯

• 不建议在压接插孔针芯的情况下使用垫片。
• WTKA**包含了WTK2222的（插孔和插针）压接可拆的针芯和连接器本体。见附件中的“ 针芯 ”部分，额外订购。
• 当使用20#压接件的压线桶，在把针芯从连接器壳体中取出之前必须先切断压线桶。

	针芯种类/终端		针芯种类/终端
PR7	插针，直角，浸焊，2.77×Φ0.64	S	插孔，直插，压接可拆，22AWG
PR9	插针，直角，浸焊，3.56×Φ0.64	SA	同上
PR11	插针，直角，浸焊，4.37×Φ0.64	P	插针，直插，压接可拆，22AWG
PRW40	插针，直角，绕线式，15.88		

硬件

SY	导位装置	SY	导位装置
SY-#	导位装置，极性	SY-#	导位装置，极性
J	固定螺纹装置	J	固定螺纹装置
JT	可旋转的螺纹装置，11.05	JT	可旋转的螺纹装置，12.70
JTA	可旋转的螺纹装置，3.43	JTA	可旋转的螺纹装置，5.08
JTB	可旋转的六角螺纹装置，3.43	JTB	可旋转的六角螺纹装置，5.08
JTC	可旋转的六角螺纹装置，11.05	JTC	可旋转的六角螺纹装置，12.70
JTL	可旋转的螺纹装置，加长，16.13	JTL	可旋转的螺纹装置，加长，17.78

选项

• 选项代码：加在型号的最后。例如：WTKA10SSY-C45。向工厂咨询额外的代码。

-443	加注编号在连接器指定触点位置安装极性插针，详见附件部分的“ 极化 ”内容。
-444	加注编号在连接器触点位置是左开式（为了匹配-443），详见附件部分的“ 极化 ”内容。
-478	侧孔的孔径大小由编号来决定。
-515	加注编号在连接器指定触点位置安装极性插针，详见附件部分的“ 极化 ”内容。
-548	将#4-40的小型螺母安装到安装孔里（只适用于直角插头连接器）。
-A53	插孔，直插，压接可拆，20AWG
-C45	在端面上多出1.91的材料是作为压线的溢放口（只适用于22AWG）。详见下面的A图。
-F68	结合-C45和-515的特殊代码。

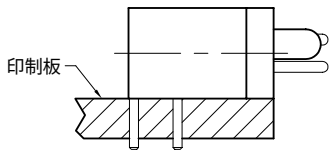

WTB90PR9SY
印制板案例

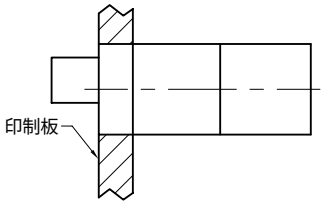

WTKA90SASY
底板案例

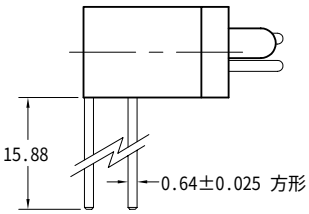

WTB90PRW40SY
绕线案例

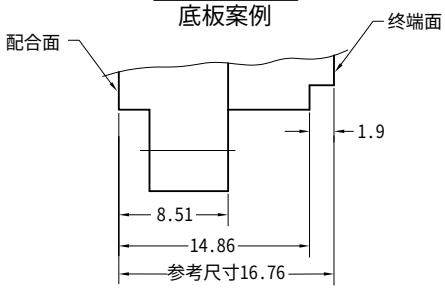

细节 A

2排
底板到底板

2.54mm

WTKVA - WTKA

10～70芯

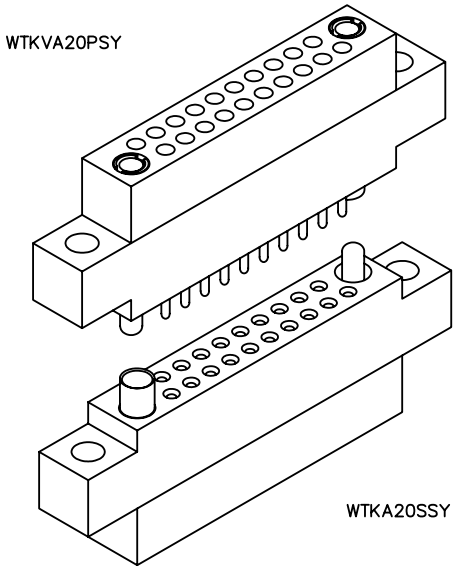

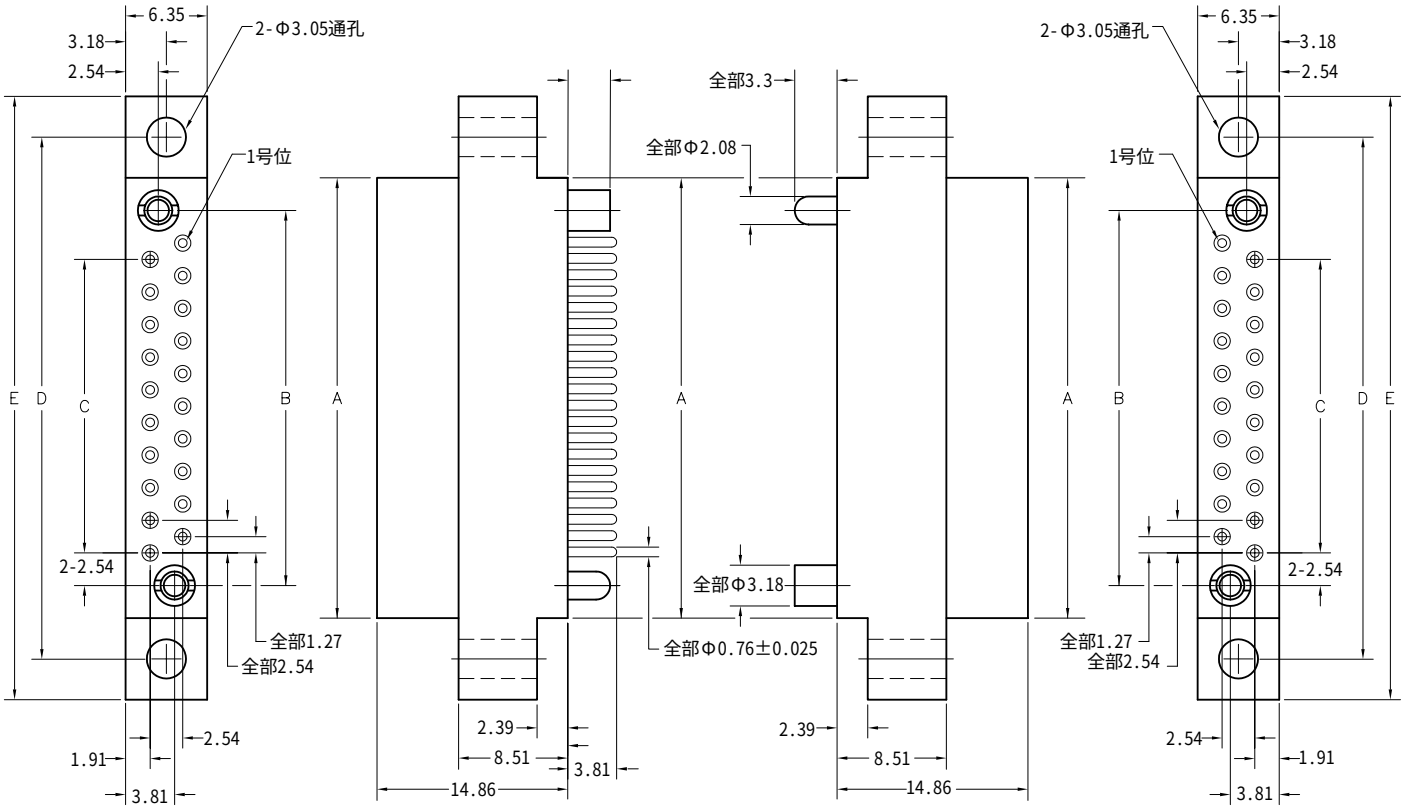

插头　　插座

参数											
芯数	A	B	C	D	E	芯数	A	B	C	D	E
10	21.59	16.51	10.16	27.94	34.29	44	64.77	59.69	53.34	71.12	77.47
14	26.67	21.59	15.24	33.02	39.37	50	72.39	67.31	60.96	78.74	85.09
20	34.29	29.21	22.86	40.64	46.99	54	77.47	72.39	66.04	83.82	90.17
24	39.37	34.29	27.94	45.72	52.07	56	80.01	74.93	68.58	86.36	92.71
26	41.91	36.83	30.48	48.26	54.61	60	85.09	80.01	73.66	91.44	97.79
30	46.99	41.91	35.56	53.34	59.69	66	92.71	87.63	81.28	99.06	105.41
36	54.61	49.53	43.18	60.96	67.31	70	97.79	92.71	86.36	104.14	110.49
40	59.69	54.61	48.26	66.04	72.39						

插头：WTKVA20 P SY
插座：WTKA 20 S SY
XXXX XX XXXX XX

插头 插座

系列

WTKVA 插头，直插，压接可拆，带安装耳	WTKA 插座，直插，压接可拆，带安装耳

• WTKVA和WTKA两种连接器与WTA,WTAV,WTB,WTBV几种连接器进行配对。“ A ”代表针芯包括在内。

芯数

XX 针芯数量（10,14,20,24,26,30,36,40,44,50,54,56,60,66或70）	XX 针芯数量（10,14,20,24,26,30,36,40,44,50,54,56,60,66或70）

针芯

• 不建议在压接插孔针芯的情况下使用垫片。
• WTKVA**和WTKA包含了WTK2222的（插孔和插针）压接可拆的针芯和连接器本体。见附件中的“ 针芯 ”部分，额外订购。
• 当使用20#压接件的压线桶，在把针芯从连接器壳体中取出之前必须先切断压线桶。

针芯种类/终端		针芯种类/终端	
P	插针，直插，压接可拆，22AWG	S	插孔，直插，压接可拆，22AWG
S	插孔，直插，压接可拆，22AWG	SA	同上
SA	同上	P	插针，直插，压接可拆，22AWG

硬件

SY	导位装置	SY	导位装置
SY-#	导位装置，极性	SY-#	导位装置，极性
J	固定螺纹装置	J	固定螺纹装置
JT	可旋转的螺纹装置，11.05	JT	可旋转的螺纹装置，12.70
JTA	可旋转的螺纹装置，3.43	JTA	可旋转的螺纹装置，5.08
JTB	可旋转的六角螺纹装置，3.43	JTB	可旋转的六角螺纹装置，5.08
JTC	可旋转的六角螺纹装置，11.05	JTC	可旋转的六角螺纹装置，12.70
JTL	可旋转的螺纹装置，加长，16.13	JTL	可旋转的螺纹装置，加长，17.78

选项

• 选项代码：加在型号的最后。例如：WTKA10SSY-C45。向工厂咨询额外的代码。

-443	加注编号在连接器指定触点位置安装极性插针，详见附件部分的“ 极化 ”内容。
-444	加注编号在连接器触点位置是左开式（为了匹配-443），详见附件部分的“ 极化 ”内容。
-478	侧孔的孔径大小由编号来决定。
-515	加注编号在连接器指定触点位置安装极性插针，详见附件部分的“ 极化 ”内容。
-548	将#4-40的小型螺母安装到安装孔里（只适用于直角插头连接器）。
-A53	20AWG，直插，压接可拆针芯，插针或插孔
-C45	在端面上多出1.91的材料是作为压线的溢放口（只适用于22AWG）。详见下面的A图。
-F68	结合-C45和-515的特殊代码。

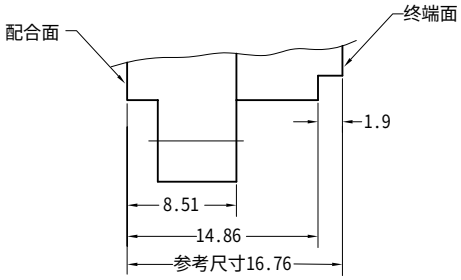

细节 A

2排
印制板到板

2.54mm

WTB - WTDXA

10～70芯

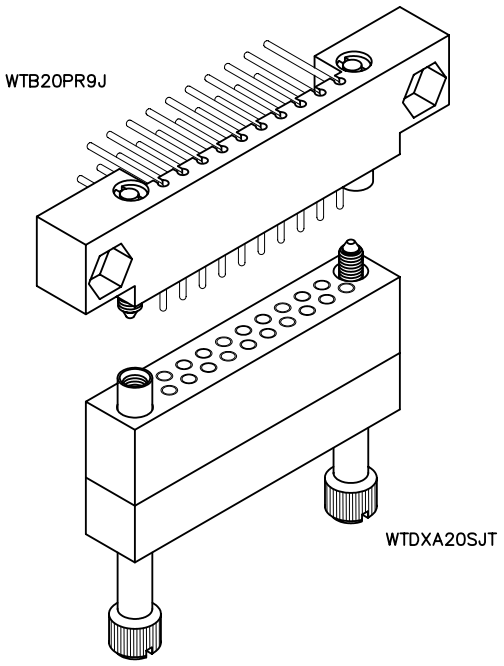

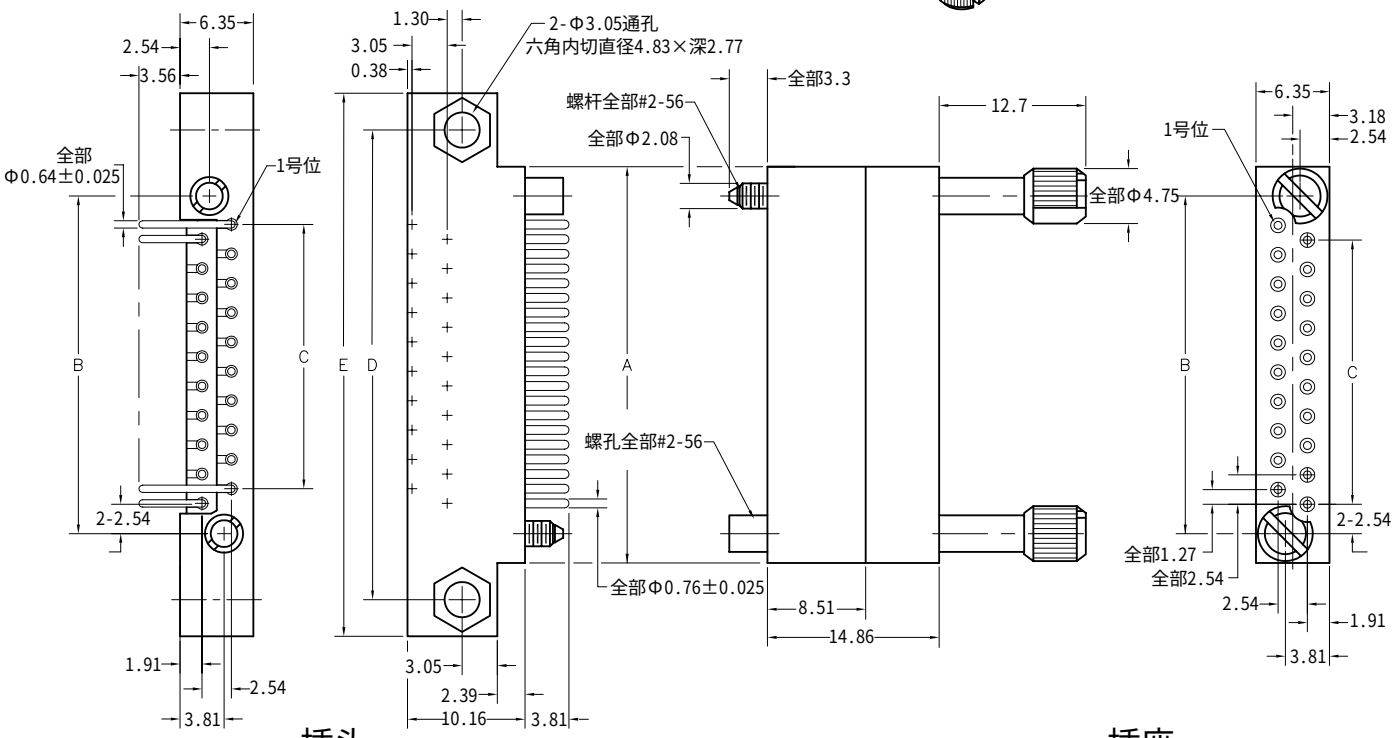

参数											
芯数	A	B	C	D	E	芯数	A	B	C	D	E
10	21.59	16.51	10.16	27.94	34.29	44	64.77	59.69	53.34	71.12	77.47
14	26.67	21.59	15.24	33.02	39.37	50	72.39	67.31	60.96	78.74	85.09
20	34.29	29.21	22.86	40.64	46.99	54	77.47	72.39	66.04	83.82	90.17
24	39.37	34.29	27.94	45.72	52.07	56	80.01	74.93	68.58	86.36	92.71
26	41.91	36.83	30.48	48.26	54.61	60	85.09	80.01	73.66	91.44	97.79
30	46.99	41.91	35.56	53.34	59.69	66	92.71	87.63	81.28	99.06	105.41
36	54.61	49.53	43.18	60.96	67.31	70	97.79	92.71	86.36	104.14	110.49
40	59.69	54.61	48.26	66.04	72.39						

插头：WTB 20 PR9 J
插座：WTDXA 20 S JT
XXXXX XX XXXX XX

插头		插座	
系列			
WTB	插头，直角，带安装耳	WTKA	插座，直插，压接可拆，不带安装耳

• WTKA和WTDXA两种连接器与WTA,WTAV,WTB,WTBV几种连接器进行配对。“ A ”代表针芯包括在内。

芯数			
XX	针芯数量（10,14,20,24,26,30,36,40,44,50,54,56,60,66或70）	XX	针芯数量（10,14,20,24,26,30,36,40,44,50,54,56,60,66或70）

针芯

• 不建议在压接插孔针芯的情况下使用垫片。
• WTKA**包含了WTK2222的（插孔和插针）压接可拆的针芯和连接器本体。见附件中的“ 针芯 ”部分，额外订购。
• 当使用20#压接件的压线桶，在把针芯从连接器壳体中取出之前必须先切断压线桶。

针芯种类/终端		针芯种类/终端	
PR7	插针，直角，浸焊，2.77×Φ0.64	S	插孔，直插，压接可拆，22AWG
PR9	插针，直角，浸焊，3.56×Φ0.64	SA	同上
PR11	插针，直角，浸焊，4.37×Φ0.64	S	插针，直插，压接可拆，22AWG
PRW40	插针，直角，绕线式，15.88		

硬件			
SY	导位装置	SY	导位装置
SY-#	导位装置，极性	SY-#	导位装置，极性
J	固定螺纹装置	J	固定螺纹装置
JT	可旋转的螺纹装置，11.05	JT	可旋转的螺纹装置，12.70
JTA	可旋转的螺纹装置，3.43	JTA	可旋转的螺纹装置，5.08
JTB	可旋转的六角螺纹装置，3.43	JTB	可旋转的六角螺纹装置，5.08
JTC	可旋转的六角螺纹装置，11.05	JTC	可旋转的六角螺纹装置，12.70
JTL	可旋转的螺纹装置，加长，16.13	JTL	可旋转的螺纹装置，加长，17.78

选项

• 选项代码：加在型号的最后。例如：WTKA10SSY-C45。向工厂咨询额外的代码。

-443 加注编号在连接器指定触点位置安装极性插针，详见附件部分的“ 极化 ”内容。
-444 加注编号在连接器触点位置是左开式（为了匹配-443），详见附件部分的“ 极化 ”内容。
-478 侧孔的孔径大小由编号来决定。
-515 加注编号在连接器指定触点位置安装极性插针，详见附件部分的“ 极化 ”内容。
-548 将#4-40的小型螺母安装到安装孔里（只适用于直角插头连接器）。
-A53 插孔，直插，压接可拆，20AWG
-C45 在端面上多出1.91的材料是作为压线的溢放口（只适用于22AWG）。详见下面的A图。
-F68 结合-C45和-515的特殊代码。

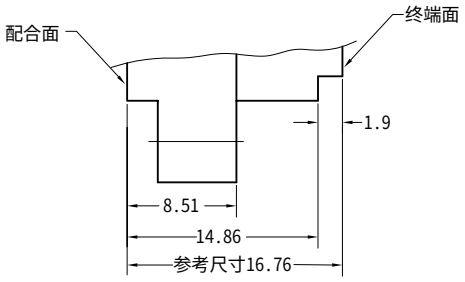

细节 A

2排
印制板到板

2.54mm

WTB - WTDXA

90和120芯

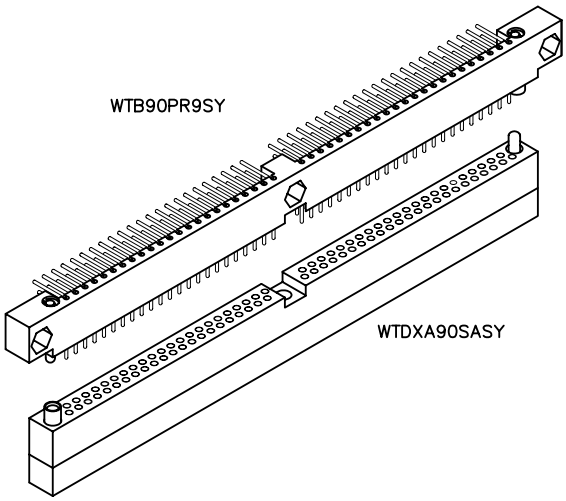

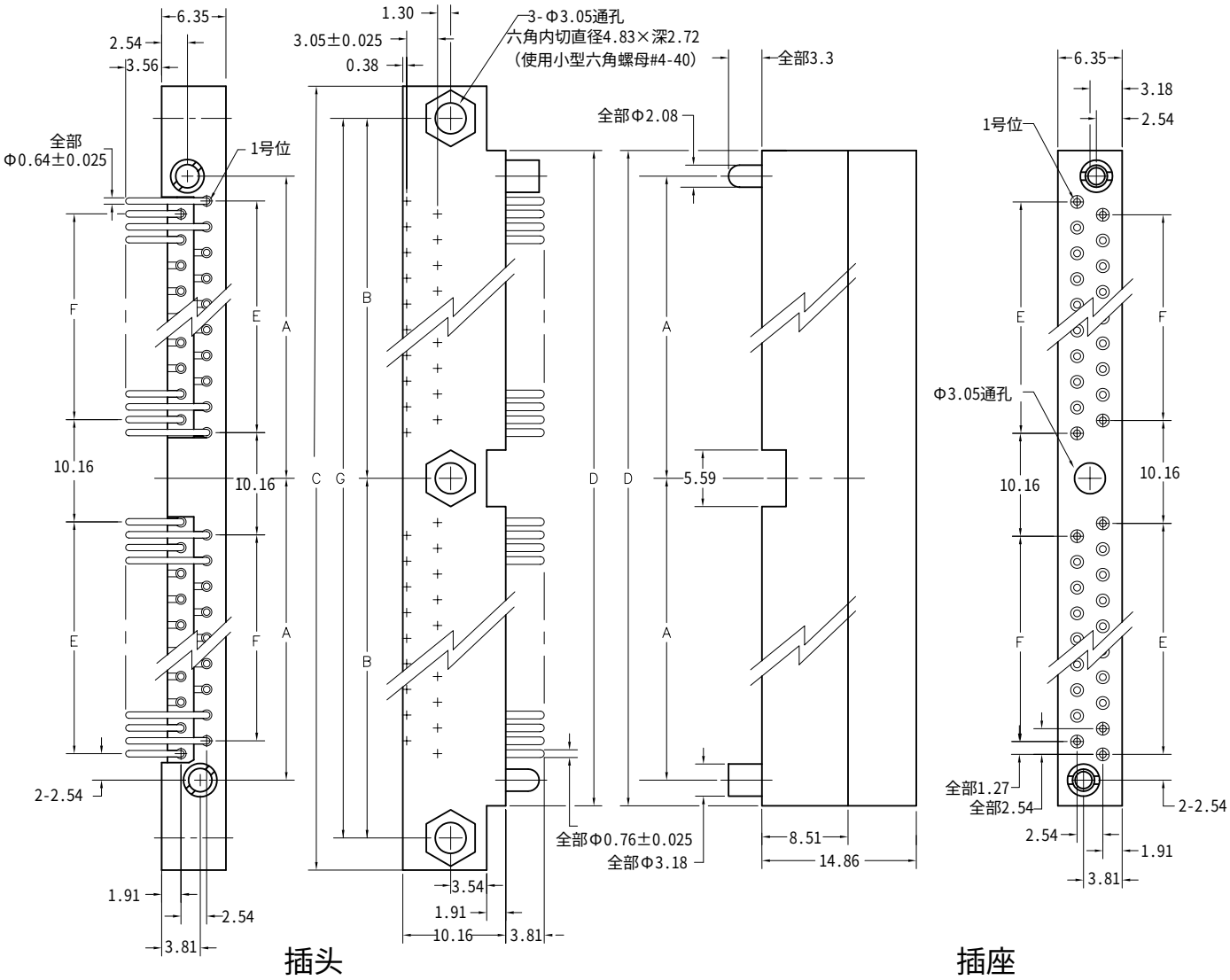

参数							
芯数	A	B	C	D	E	F	G
90	62.87	68.58	143.51	130.81	55.88	53.34	137.16
120	81.92	87.63	181.61	168.91	73.66	73.66	175.26

插头：WTB 90 PR9 SY
插座：WTDXA 90 SA SY
XXXXX XX XXXX XX

插头　　插座

系列

WTB	插头，直角，带安装耳	WTDXA	插座，直插，压接可拆，不带安装耳

• WTKA和WTDXA两种连接器与WTA,WTAV,WTB,WTBV几种连接器进行配对。“ A ”代表针芯包括在内。

芯数

XX	针芯数量（90或120）	XX	针芯数量（90或120）

针芯

• 不建议在压接插孔针芯的情况下使用垫片。
• WTKA**包含了WTK2222的（插孔和插针）压接可拆的针芯和连接器本体。见附件中的“ 针芯 ”部分，额外订购。
• 当使用20#压接件的压线桶，在把针芯从连接器壳体中取出之前必须先切断压线桶。

	针芯种类/终端		针芯种类/终端
PR7	插针，直角，浸焊，2.77×Φ0.64	S	插孔，直插，压接可拆，22AWG
PR9	插针，直角，浸焊，3.56×Φ0.64	SA	同上
PR11	插针，直角，浸焊，4.37×Φ0.64	P	插针，直插，压接可拆，22AWG
PRW40	插针，直角，绕线式，15.88		

硬件

SY	导位装置	SY	导位装置
SY-#	导位装置，极性	SY-#	导位装置，极性
J	固定螺纹装置	J	固定螺纹装置
JT	可旋转的螺纹装置，11.05	JT	可旋转的螺纹装置，12.70
JTA	可旋转的螺纹装置，3.43	JTA	可旋转的螺纹装置，5.08
JTB	可旋转的六角螺纹装置，3.43	JTB	可旋转的六角螺纹装置，5.08
JTC	可旋转的六角螺纹装置，11.05	JTC	可旋转的六角螺纹装置，12.70
JTL	可旋转的螺纹装置，加长，16.13	JTL	可旋转的螺纹装置，加长，17.78

选项

• 选项代码：加在型号的最后。例如：WTDXA90SSY-C45。向工厂咨询额外的代码。

-443	加注编号在连接器指定触点位置安装极性插针，详见附件部分的“ 极化 ”内容。
-444	加注编号在连接器触点位置是左开式（为了匹配-443），详见附件部分的“ 极化 ”内容。
-478	侧孔的孔径大小由编号来决定。
-515	加注编号在连接器指定触点位置安装极性插针，详见附件部分的“ 极化 ”内容。
-548	将#4-40的小型螺母安装到安装孔里（只适用于直角插头连接器）。
-A53	插孔，直插，压接可拆，20AWG
-C45	在端面上多出1.91的材料是作为压线的溢放口（只适用于22AWG）。详见下面的A图。
-F68	结合-C45和-515的特殊代码。

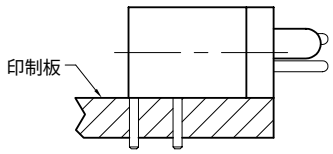

WTB90PR9SY
印制板案例

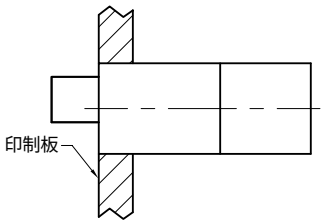

WTDXA90SASY
底板案例

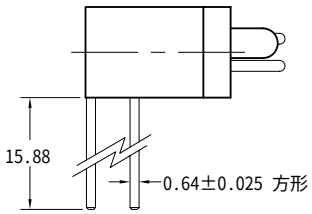

WTB90PRW40SY
绕线案例

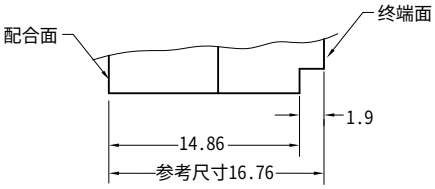

细节 A

2排
底板到底板

2.54mm

WTDVA - WTDXA

10～70芯

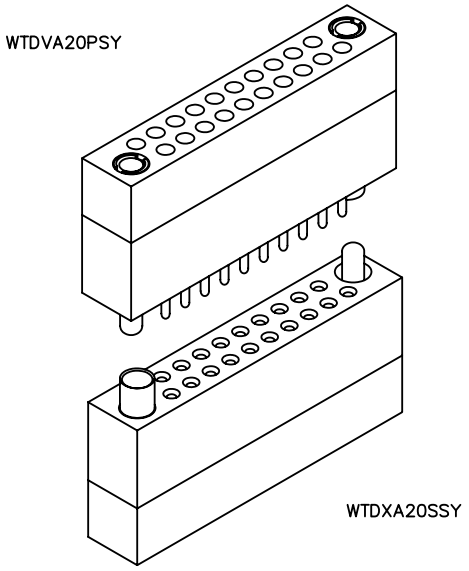

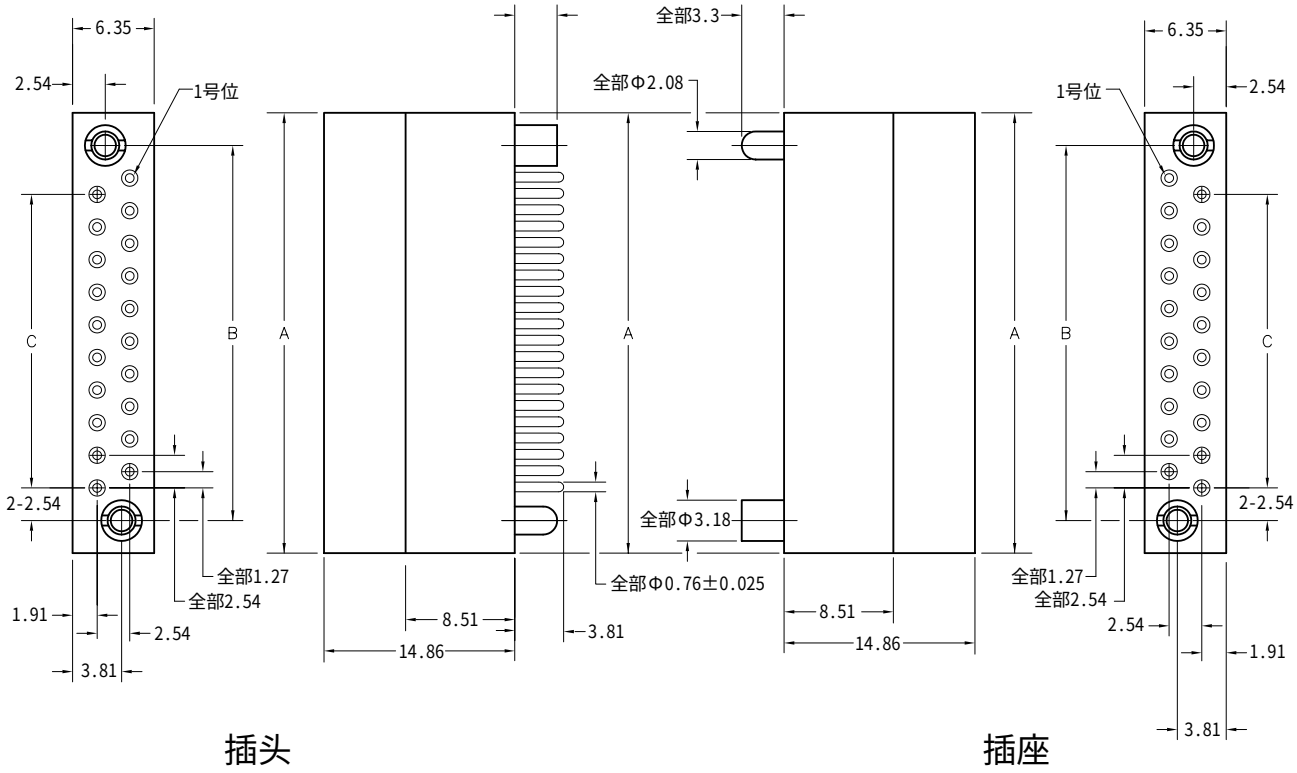

参数							
芯数	A	B	C	芯数	A	B	C
10	21.59	16.51	10.16	44	64.77	59.69	53.34
14	26.67	21.59	15.24	50	72.39	67.31	60.96
20	34.29	29.21	22.86	54	77.47	72.39	66.04
24	39.37	34.29	27.94	56	80.01	74.93	68.58
26	41.91	36.83	30.48	60	85.09	80.01	73.66
30	46.99	41.91	35.56	66	92.71	87.63	81.28
36	54.61	49.53	43.18	70	97.79	92.71	86.36
40	59.69	54.61	48.26				

插头：WTDVA 20 P SY
插座：WTDXA 20 S SY
XXXXX XX XXXX XX

插头	插座

系列

WTDVA 插头，直插，压接可拆，不带安装耳	WTDXA 插座，直插，压接可拆，不带安装耳

• WTDVA和WTDXA两种连接器与WTA,WTAV,WTB,WTBV几种连接器进行配对。“ A ”代表针芯包括在内。

芯数

XX 针芯数量（10,14,20,24,26,30,36,40,44,50,54,56,60,66或70）	XX 针芯数量（10,14,20,24,26,30,36,40,44,50,54,56,60,66或70）

针芯

• 不建议在压接插孔针芯的情况下使用垫片。
• WTDVA**和WTDXA包含了WTK2222的（插孔和插针）压接可拆的针芯和连接器本体。
见附件中的“ 针芯 ”部分，额外订购。
• 当使用20#压接件的压线桶，在把针芯从连接器壳体中取出之前必须先切断压线桶。

针芯种类/终端		针芯种类/终端	
P	插针，直插，压接可拆，22AWG	S	插孔，直插，压接可拆，22AWG
S	插孔，直插，压接可拆，22AWG	SA	同上
SA	同上	S	插针，直插，压接可拆，22AWG

硬件

SY	导位装置	SY	导位装置
SY-#	导位装置，极性	SY-#	导位装置，极性
J	固定螺纹装置	J	固定螺纹装置
JT	可旋转的螺纹装置，11.05	JT	可旋转的螺纹装置，12.70
JTA	可旋转的螺纹装置，3.43	JTA	可旋转的螺纹装置，5.08
JTB	可旋转的六角螺纹装置，3.43	JTB	可旋转的六角螺纹装置，5.08
JTC	可旋转的六角螺纹装置，11.05	JTC	可旋转的六角螺纹装置，12.70
JTL	可旋转的螺纹装置，加长，16.13	JTL	可旋转的螺纹装置，加长，17.78

选项

• 选项代码：加在型号的最后。例如：WTDXA10SSY-C45。向工厂咨询额外的代码。

-443	加注编号在连接器指定触点位置安装极性插针，详见附件部分的“ 极化 ”内容。
-444	加注编号在连接器触点位置是左开式（为了匹配-443），详见附件部分的“ 极化 ”内容。
-478	侧孔的孔径大小由编号来决定。
-515	加注编号在连接器指定触点位置安装极性插针，详见附件部分的“ 极化 ”内容。
-A53	插孔，直插，压接可拆，20AWG
-C45	在端面上多出1.91的材料是作为压线的溢放口（只适用于22AWG）。详见下面的A图。
-F68	结合-C45和-515的特殊代码。

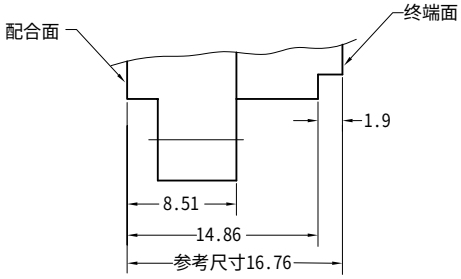

细节 A

2排
扩充板连接器*

2.54mm

WTBT

10～70芯

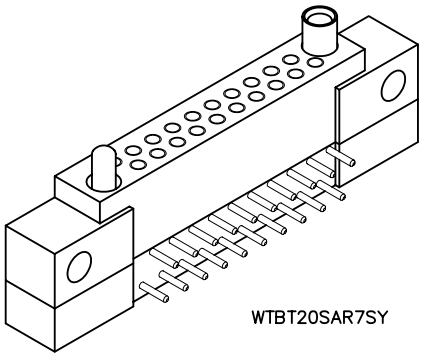

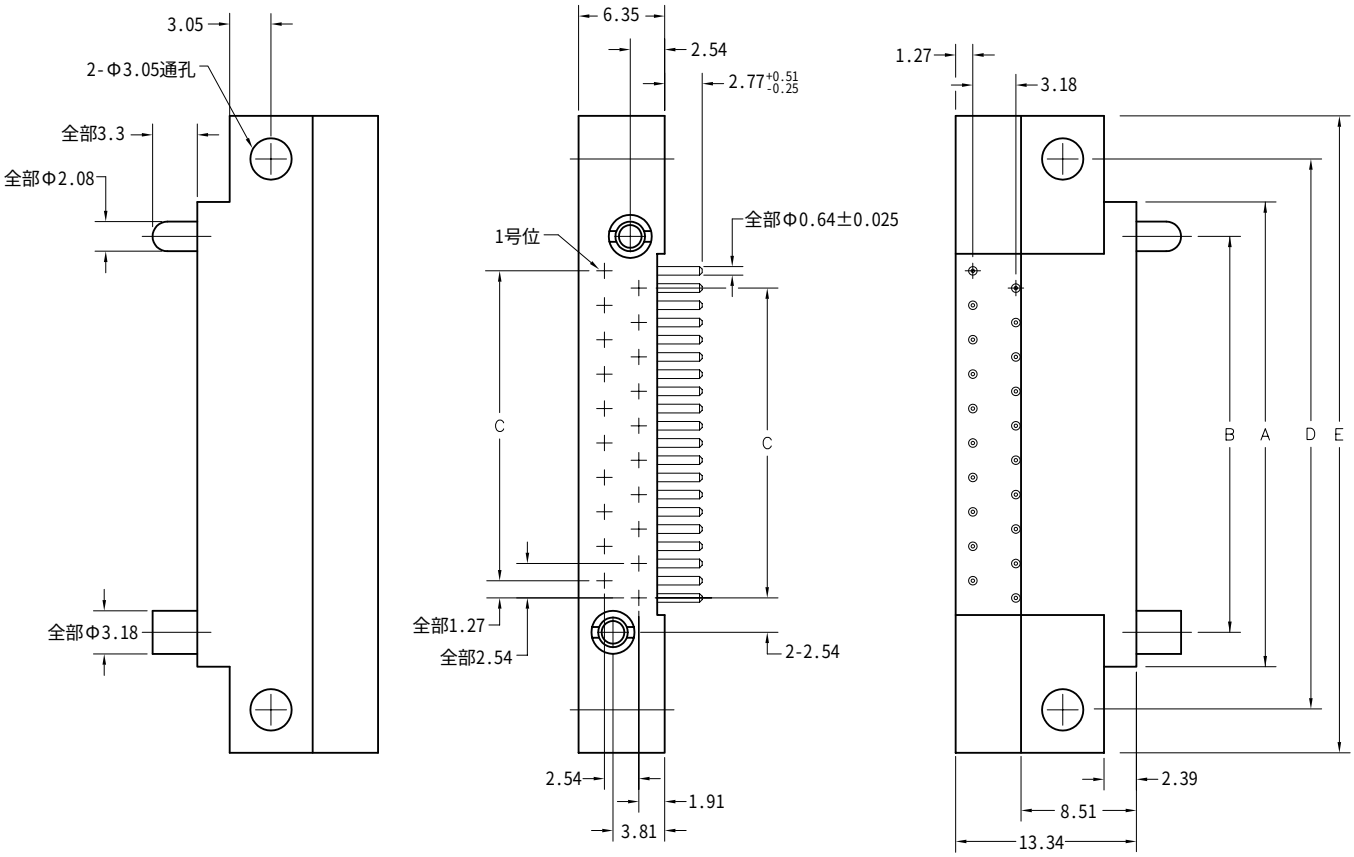

插座

参数											
芯数	A	B	C	D	E	芯数	A	B	C	D	E
10	21.59	16.51	10.16	27.94	34.29	44	64.77	59.69	53.34	71.12	77.47
14	26.67	21.59	15.24	33.02	39.37	50	72.39	67.31	60.96	78.74	85.09
20	34.29	29.21	22.86	40.64	46.99	54	77.47	72.39	66.04	83.82	90.17
24	39.37	34.29	27.94	45.72	52.07	56	80.01	74.93	68.58	86.36	92.71
26	41.91	36.83	30.48	48.26	54.61	60	85.09	80.01	73.66	91.44	97.79
30	46.99	41.91	35.56	53.34	59.69	66	92.71	87.63	81.28	99.06	105.41
36	54.61	49.53	43.18	60.96	67.31	70	97.79	92.71	86.36	104.14	110.49
40	59.69	54.61	48.26	66.04	72.39						

* 代表用于测试。

插座：WTBT 20 SAR7 SY
XXXX XX XXXX XX

插座

系列

WTBT 插头，直角，带安装耳

芯数

XX 针芯数量（10,14,20,24,26,30,36,40,44,50,54,56,60,66或70）

针芯

针芯种类/终端
SARC 插孔，直角，焊杯（内径Φ0.89）
SAR7 插孔，直角，浸焊，2.77×Φ0.64
SAR9 插孔，直角，浸焊，3.56×Φ0.64
SAR11 插孔，直角，浸焊，4.37×Φ0.64

硬件

SY 导位装置
J 固定螺纹装置
JT 可旋转的螺纹装置，12.07
JTA 可旋转的螺纹装置，4.45
JTB 可旋转的六角螺纹装置，4.45
JTC 可旋转的六角螺纹装置，12.07
JTL 可旋转的螺纹装置，加长，17.15

- 带有“J”硬件的WTBT连接器与下列连接器配套：WTA*****JT
  WTA*****JTA
- 带有“SY”硬件的WTBT连接器与下列连接器配套：WTB*****SY
  WTAV*****SY
- 对于带有极性的“D”型导位装置，在型号上加上破折号和代码（例如：-7）。
  见附件里的“极性”部分来选择代码。

选项

- 选项代码：加在型号的最后。例如：WTBT10SAD9J-D01。向工厂咨询额外的代码。

-342 取消安装耳（每端6.35）。
-D01 针芯终端预焊锡（除了焊杯式，绕线式和柔性针芯），锡铅比例为63/37或60/40。☒
-P39 针芯终端预焊锡（除了焊杯式，绕线式和柔性针芯），焊料为SAC305(无铅)。

☒ 代表未通过无铅认证。

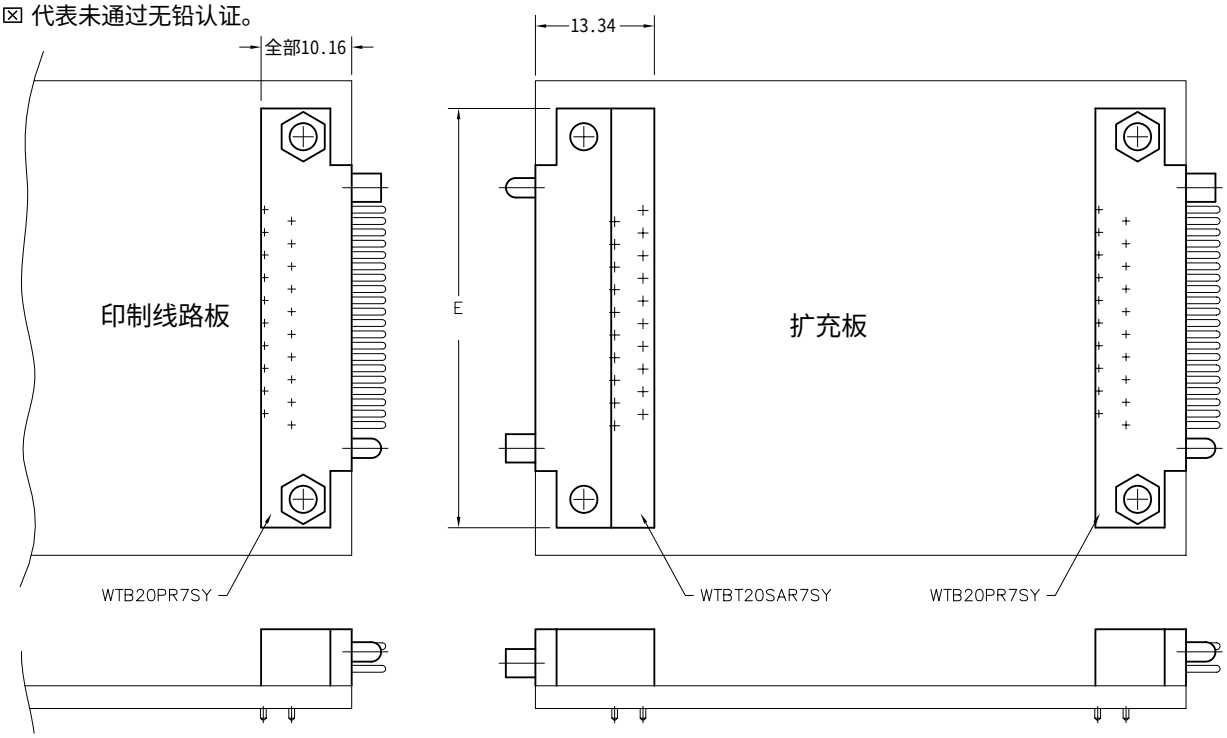

2排
扩充板连接器*

2.54mm

WTBT

100芯

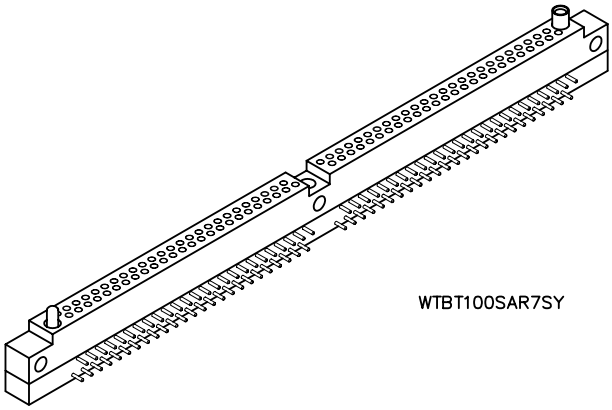

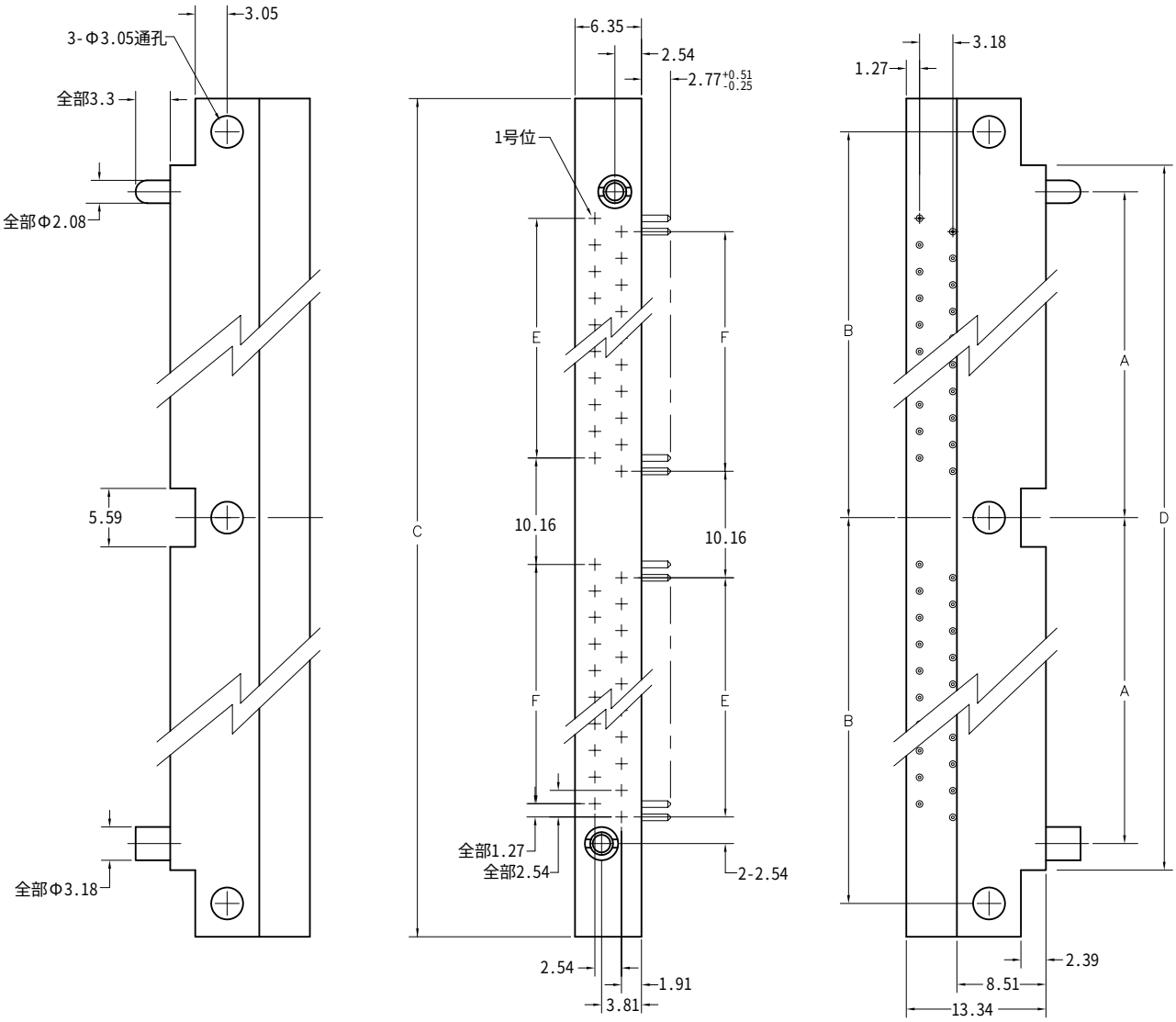

插座

参数						
芯数	A	B	C	D	E	F
100	69.22	74.93	156.21	143.51	60.96	60.96

* 代表用于测试。

插座：WTBT 100 SAR7 SY
XXXX XXX XXXX XX

插座

系列

WTBT 插头，直角，带安装耳
• WTBT连接器与WTA,WTAV,WTB,WTBV连接器配套。

芯数

XX 针芯数量（100）

针芯

针芯种类/终端
SAR7 插孔，直角，浸焊，2.77×Φ0.64
SAR9 插孔，直角，浸焊，3.56×Φ0.64
SAR11 插孔，直角，浸焊，4.37×Φ0.64
SARC 插孔，直角，焊杯（内径Φ0.89）

硬件

SY 导位装置
SY-# 导位装置，极性
J 固定螺纹装置
JT 可旋转的螺纹装置，12.07
JTA 可旋转的螺纹装置，4.45
JTB 可旋转的六角螺纹装置，4.45
JTC 可旋转的六角螺纹装置，12.07
JTL 加长可旋转的螺纹装置，17.15

选项

• 选项代码：加在型号的最后。例如：WTBT100SAR7SY342。向工厂咨询额外的代码。
-342 取消安装耳（每端6.35）。
-D01 针芯终端预焊锡（除了焊杯式，绕线式和柔性针芯），锡铅比例为63/37或60/40。☒
-P39 针芯终端预焊锡（除了焊杯式，绕线式和柔性针芯），焊料为SAC305(无铅)。

☒ 代表未通过无铅认证。

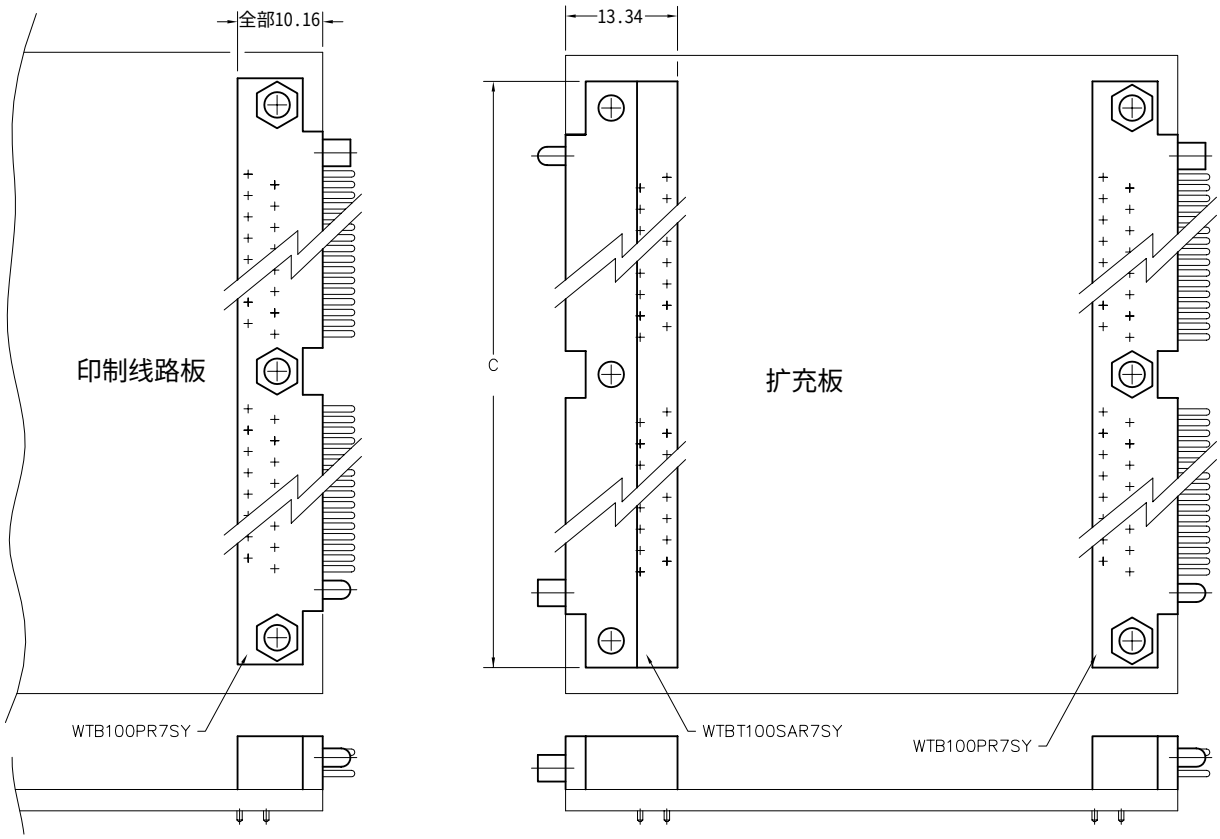

3排
印制板到板或底板

2.54mm

WG - WG

50～104芯

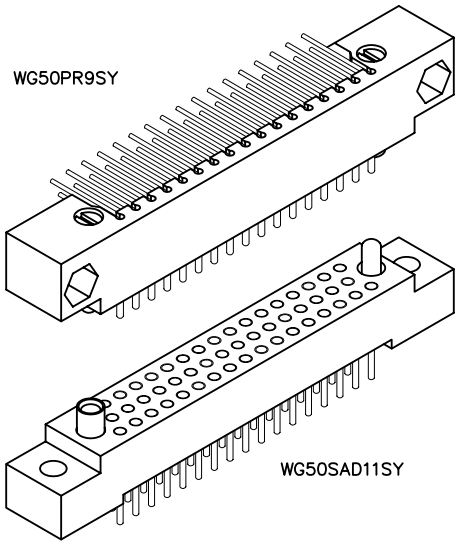

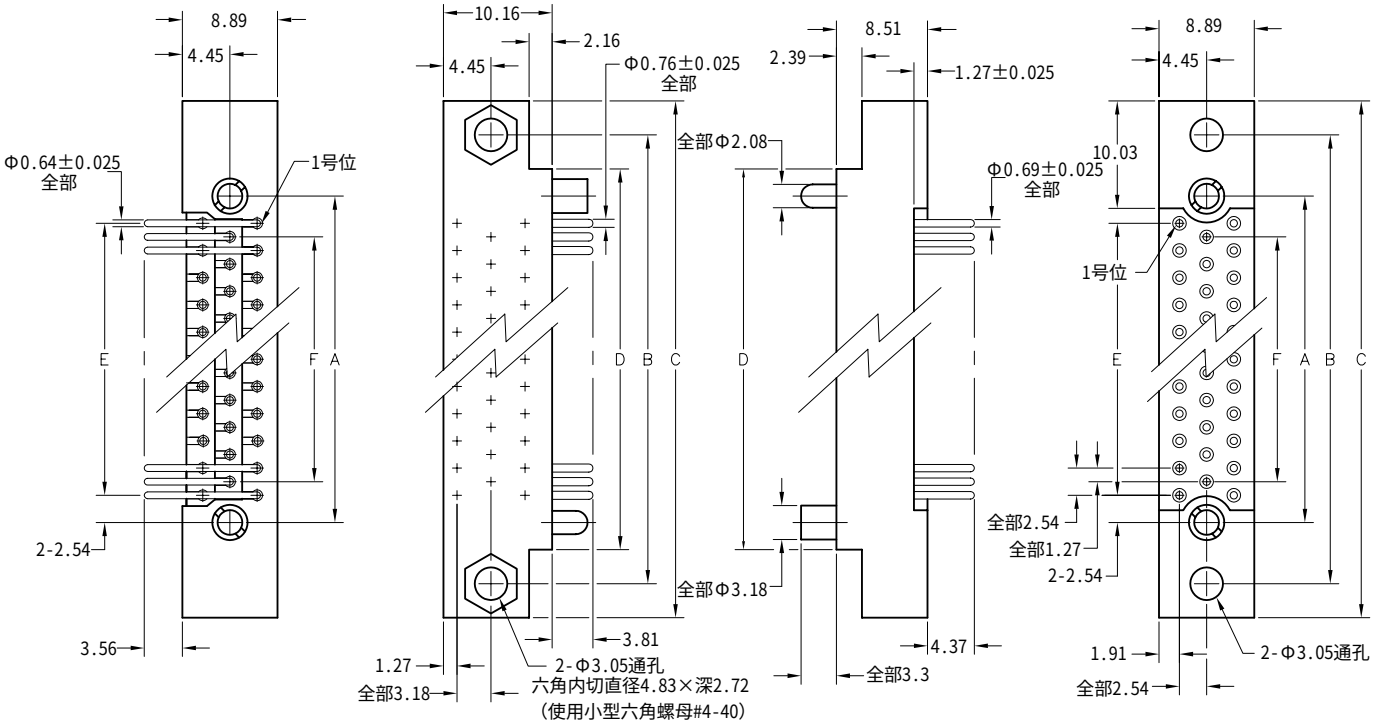

插头　　插座

参数						
芯数	A	B	C	D	E	F
50	45.72	57.15	63.50	50.80	40.64	38.10
62	55.88	67.31	73.66	60.69	50.80	48.26
80	71.12	82.55	88.90	76.20	66.04	63.50
92	81.28	92.71	99.06	86.36	76.20	73.66
104	91.44	102.87	109.22	96.52	86.36	83.82

插头：WG 50 PR9 SY
插座：WG 50 SAD11 SY
XX XX XXXXX XX

插头		插座	
系列			
WG	插头，直角，带安装耳	WG WG	插座，直插，带安装耳 插座，直角，带安装耳
芯数			
XX	针芯数量（50,62,80,92或104）	XX	针芯数量（50,62,80,92或104）

针芯

• 针芯的样式决定了连接器的图样。插针，直角连接器通常是插头图样。直插针芯或插孔通常是插座的图样。

针芯种类/终端		针芯种类/终端	
PR7	插针，直角，浸焊，2.77×Φ0.64	SAC	插孔，直插，焊杯（内径Φ0.89）
PR9	插针，直角，浸焊，3.56×Φ0.64	SAD7	插孔，直插，浸焊，2.77×Φ0.69
PR11	插针，直角，浸焊，4.37×Φ0.64	SAD9	插孔，直插，浸焊，3.56×Φ0.69
PR15	插针，直角，浸焊，5.94×Φ0.64	SAD11	插孔，直插，浸焊，4.37×Φ0.69
PRW34	插针，直角，绕线式，13.49	SAF3	插孔，直插，柔性电路，1.27
PRW42	插针，直角，绕线式，16.66	SAF6	插孔，直插，柔性电路，2.36
		SAF9	插孔，直插，柔性电路，3.56
		SAG7	插孔，直插，浸焊，2.77×Φ0.46
		SAG9	插孔，直插，浸焊，3.56×Φ0.46
		SAG11	插孔，直插，浸焊，4.37×Φ0.46
		SAP	插孔，直插，插针终端3.81，连接器转接座
		SAW24	插孔，直插，绕线式，9.53
		SAW40	插孔，直插，绕线式，15.88
		SOR7	插孔，直角，浸焊，2.77×Φ0.64
		SOR9	插孔，直角，浸焊，3.56×Φ0.64
		SOR11	插孔，直角，浸焊，4.37×Φ0.64

硬件

• 插头界面封严体和保护帽，需额外订货或在型号后面加“Q”。例如：WG50PR9QJ。
见在附件说明中的“密封垫”和“保护帽”部分。

SY	导位装置	SY	导位装置
SY-#	导位装置，极性	SY-#	导位装置，极性
SYL	导位装置，加长	SYL	导位装置，加长
JT	可旋转的螺纹装置，11.05	J	固定螺纹装置
JTA	可旋转的螺纹装置，3.43	JL	固定螺纹装置，加长
JTB	可旋转的六角螺纹装置，3.43		
JTC	可旋转的六角螺纹装置，11.05		
JTL	可旋转的螺纹装置，加长，16.13		

选项

• 选项代码：加在型号的最后。例如：WG80PR9SY342。向工厂咨询额外的代码。

-342 取消安装耳（每端6.35）。
-548 将#4-40的小型螺母安装到安装孔里（只适用于直角插头连接器）。
-B82 终端表面密封来预防三防漆覆盖。
-D01 针芯终端预焊锡（除了焊杯式，绕线式和柔性针芯），锡铅比例为63/37或60/40。☒
-P39 针芯终端预焊锡（除了焊杯式，绕线式和柔性针芯），焊料为SAC305(无铅)。
-D54 结合-B82和-D01两项。
-G69 焊杯固定不动，使杯口向外（否则针芯会转动）。

☒ 代表未通过无铅认证。

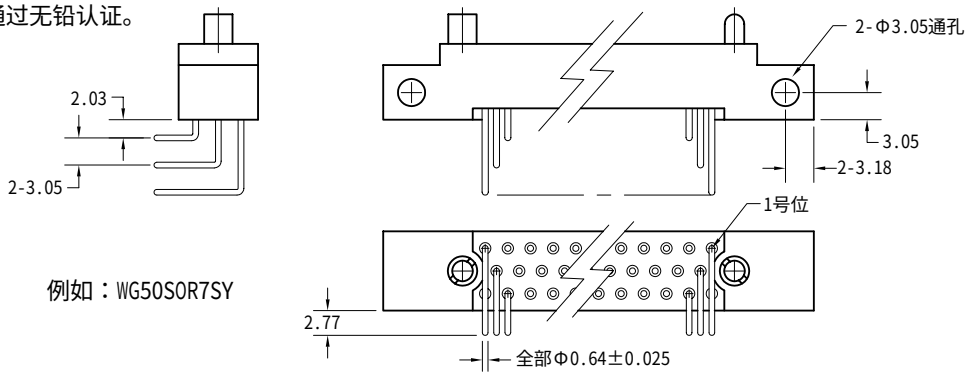

例如：WG50SOR7SY

3排
叠加印制板

2.54mm

WGV - WG

50～104芯

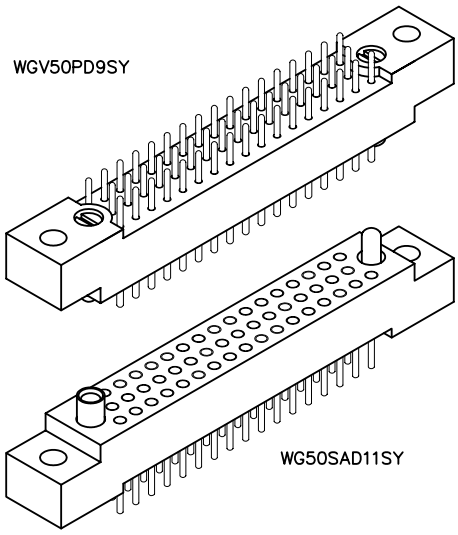

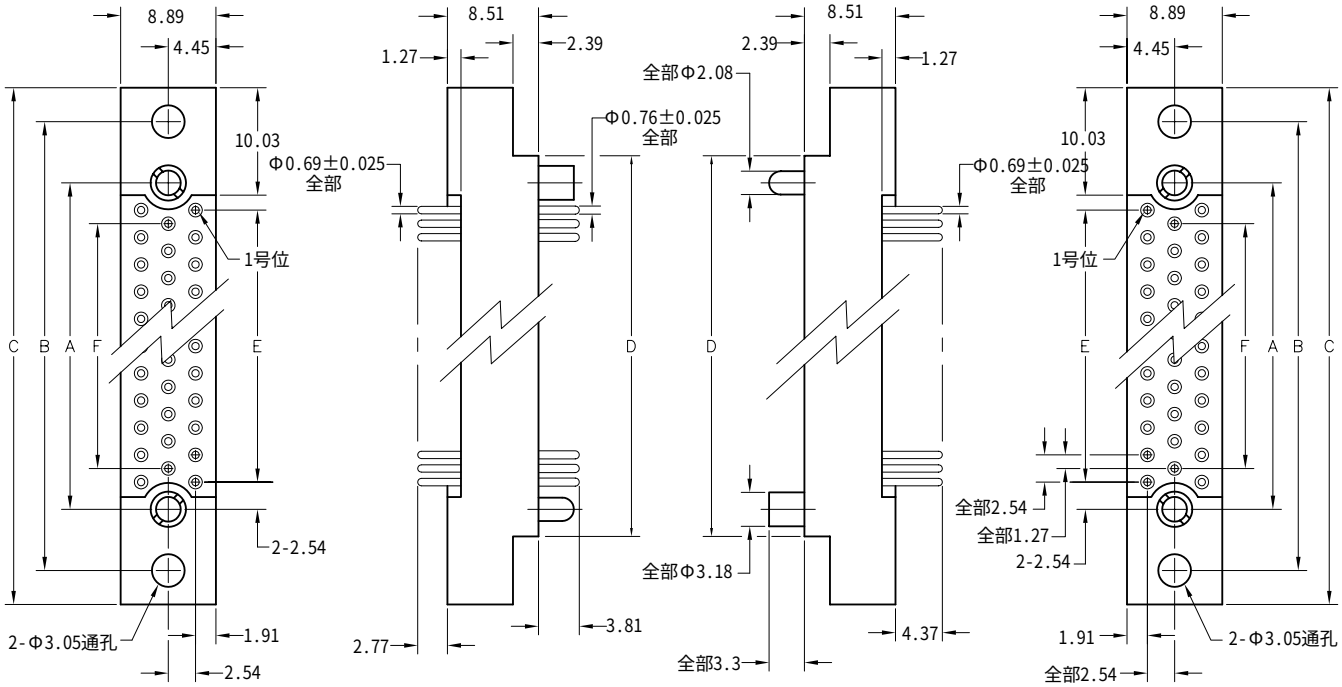

插头　　插座

参数						
芯数	A	B	C	D	E	F
50	45.72	57.15	63.50	50.80	40.64	38.10
62	55.88	67.31	73.66	60.69	50.80	48.26
80	71.12	82.55	88.90	76.20	66.04	63.50
92	81.28	92.71	99.06	86.36	76.20	73.66
104	91.44	102.87	109.22	96.52	86.36	83.82

插头：WGV 50 PD9 SY
插座：WG 50 SAD11 SY
XXX XX XXXXX XX

插头		插座	
系列			
WGV	插头，带安装耳	WG	插座，直插，带安装耳
		WG	插座，直角，带安装耳
芯数			
XX	针芯数量（50,62,80,92或104）	XX	针芯数量（50,62,80,92或104）

针芯

- 插针或插孔都可以被用于插头或插座。
- 当使用插针时，标准硬件的定位会将母硬件定位于1号插针边上。
- 当使用插孔时，标准硬件的定位会将公硬件定位于1号插孔边上。

针芯种类/终端		针芯种类/终端	
PC	插针，直插，焊杯（内径Φ0.89）	SAC	插孔，直插，焊杯（内径Φ0.89）
PD7	插针，直插，浸焊，2.77×Φ0.69	SAD7	插孔，直插，浸焊，2.77×Φ0.69
PD9	插针，直插，浸焊，3.56×Φ0.69	SAD9	插孔，直插，浸焊，3.56×Φ0.69
PD11	插针，直插，浸焊，4.37×Φ0.69	SAD11	插孔，直插，浸焊，4.37×Φ0.69
PD13	插针，直插，浸焊，5.16×Φ0.69	SAF3	插孔，直插，柔性电路，1.27
PF3	插针，直插，柔性电路，1.27	SAF6	插孔，直插，柔性电路，2.36
PF6	插针，直插，柔性电路，2.36	SAF9	插孔，直插，柔性电路，3.56
PF8	插针，直插，柔性电路，3.18	SAG7	插孔，直插，浸焊，2.77×Φ0.46
PW34	插针，直插，绕线式，13.49	SAG9	插孔，直插，浸焊，3.56×Φ0.46
PW40	插针，直插，绕线式，15.88	SAG11	插孔，直插，浸焊，4.37×Φ0.46
		SAP	插孔，直插，插针终端，3.81（连接器转接器）
		SAW24	插孔，直插，绕线式，9.53
		SAW40	插孔，直插，绕线式，15.88
		SOR7	插孔，直角，浸焊，2.77×Φ0.64
		SOR9	插孔，直角，浸焊，3.56×Φ0.64
		SOR11	插孔，直角，浸焊，4.37×Φ0.64

硬件

- 插头界面封严体和保护帽，需额外订货或在型号后面加“Q”。例如：WGV50PD9QJ。
  见在附件说明中的“密封垫”和“保护帽”部分。

SY	导位装置	SY	导位装置
SY-#	导位装置，极性	SY-#	导位装置，极性
SYL	导位装置，加长	SYL	导位装置，加长
J	固定螺纹装置	J	固定螺纹装置
JL	固定螺纹装置，加长	JL	固定螺纹装置，加长
JT	可旋转的螺纹装置，12.70	JT	可旋转的螺纹装置，12.70
JTA	可旋转的螺纹装置，5.08	JTA	可旋转的螺纹装置，5.08
JTB	可旋转的六角螺纹装置，5.08	JTB	可旋转的六角螺纹装置，5.08
JTC	可旋转的六角螺纹装置，12.70	JTC	可旋转的六角螺纹装置，12.70
JTL	可旋转的螺纹装置，加长，17.78	JTL	可旋转的螺纹装置，加长，17.78

选项

- 选项代码：加在型号的最后。例如：WG80PR9SY342。向工厂咨询额外的代码。

-342 取消安装耳（每端6.35）。
-D01 针芯终端预焊锡（除了焊杯式，绕线式和柔性针芯），锡铅比例为63/37或60/40。☒
-P39 针芯终端预焊锡（除了焊杯式，绕线式和柔性针芯），焊料为SAC305(无铅)。
-G69 焊杯固定不动，使杯口向外（否则针芯会转动）。

☒ 代表未通过无铅认证。

3排
印制板到板或印制板

2.54mm

WG - WG

160和208芯

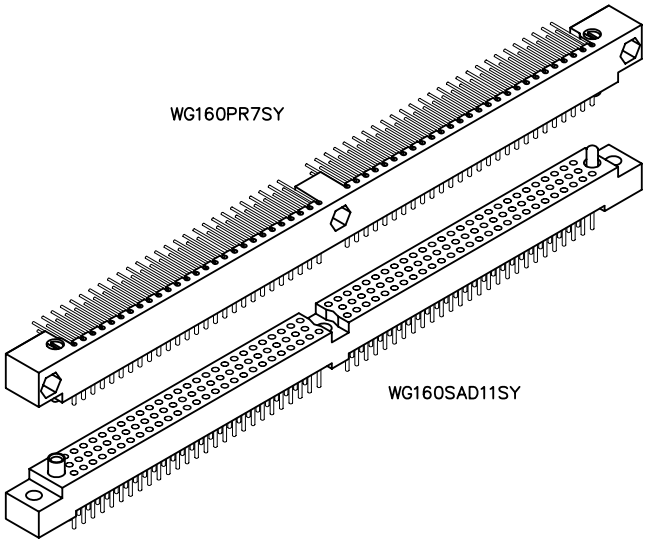

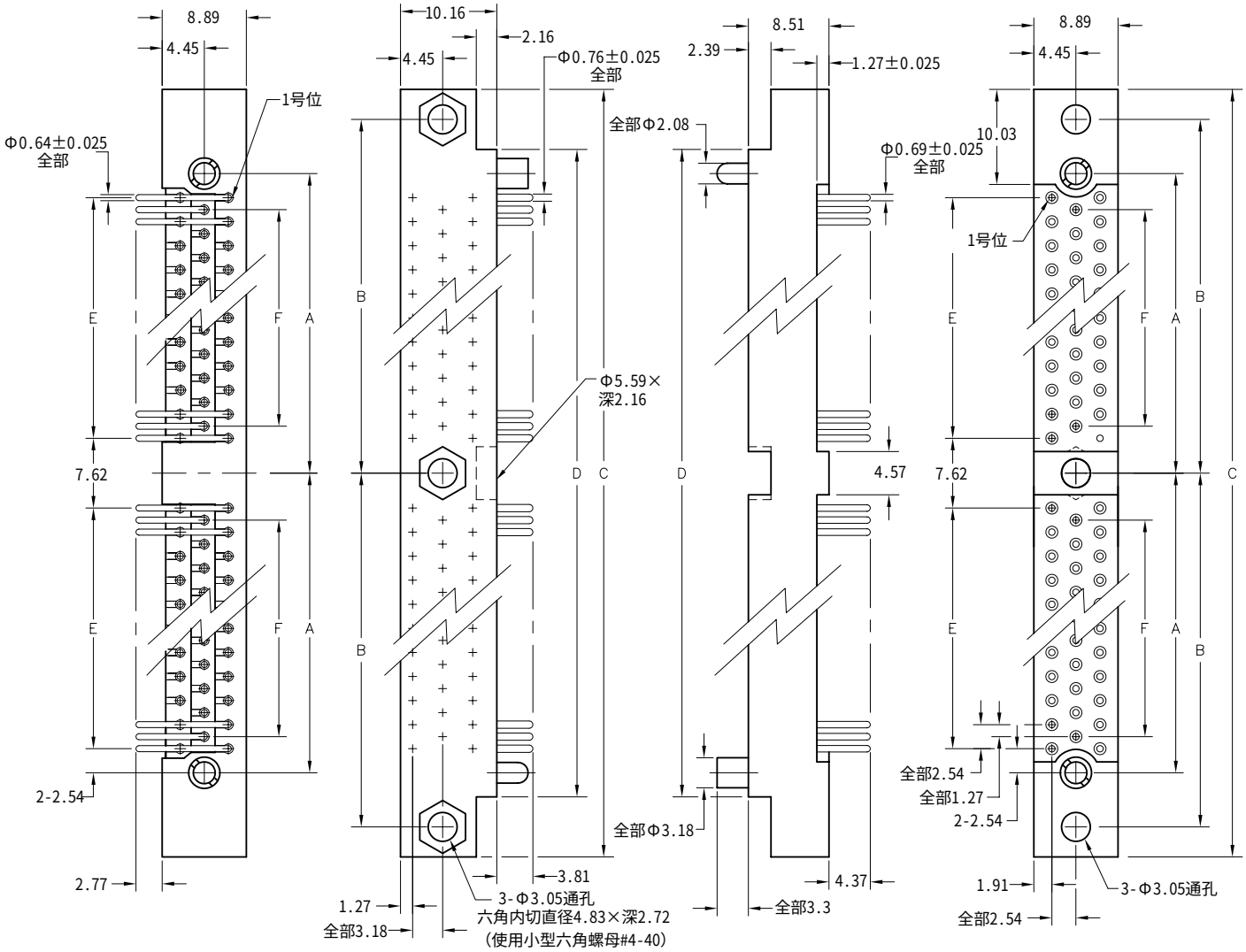

插头　　插座

参数						
芯数	A	B	C	D	E	F
160	72.39	78.11	162.56	149.86	66.04	63.50
208	92.71	98.43	203.20	190.50	86.36	83.82

插头：WG 160 PR9 SY
插座：WG 160 SAD11 SY
XX XXX XXXXX XX

插头		插座	
系列			
WG	插头，直角，带安装耳	WG	插座，直插，带安装耳
		WG	插座，直角，带安装耳
芯数			
XX	针芯数量（160或208）	XX	针芯数量（160或208）

针芯

• 针芯的样式决定了连接器的图样。插针，直角连接器通常是插头图样。直插针芯或插孔通常是插座的图样。

针芯种类/终端		针芯种类/终端	
PR7	插针，直角，浸焊，2.77×Φ0.64	SAC	插孔，直插，焊杯（内径Φ0.89）
PR9	插针，直角，浸焊，3.56×Φ0.64	SAD7	插孔，直插，浸焊，2.77×Φ0.69
PR11	插针，直角，浸焊，4.37×Φ0.64	SAD9	插孔，直插，浸焊，3.56×Φ0.69
		SAD11	插孔，直插，浸焊，4.37×Φ0.69
		SAF3	插孔，直插，柔性电路，1.27
		SAF6	插孔，直插，柔性电路，2.36
		SAF9	插孔，直插，柔性电路，3.56
		SAG7	插孔，直插，浸焊，2.77×Φ0.46
		SAG9	插孔，直插，浸焊，3.56×Φ0.46
		SAG11	插孔，直插，浸焊，4.37×Φ0.46
		SAP	插孔，直插，插针终端3.81，连接器转接座
		SAW24	插孔，直插，绕线式，9.53
		SAW40	插孔，直插，绕线式，15.88
		SOR7	插孔，直角，浸焊，2.77×Φ0.64
		SOR9	插孔，直角，浸焊，3.56×Φ0.64
		SOR11	插孔，直角，浸焊，4.37×Φ0.64

硬件

• 插头界面封严体和保护帽，需额外订货或在型号后面加“Q”。例如：WG160PR9QJ。
见在附件说明中的“密封垫”和“保护帽”部分。

SY	导位装置	SY	导位装置
SY-#	导位装置，极性	SY-#	导位装置，极性
SYL	导位装置，加长	SYL	导位装置，加长
JT	可旋转的螺纹装置，11.05	J	固定螺纹装置
JTA	可旋转的螺纹装置，3.43	JL	固定螺纹装置，加长
JTB	可旋转的六角螺纹装置，3.43		
JTC	可旋转的六角螺纹装置，11.05		
JTL	可旋转的螺纹装置，加长，16.13		

选项

• 选项代码：加在型号的最后。例如：WG160PR9SY548。向工厂咨询额外的代码。
-342 取消安装耳（每端6.35）。
-548 将#4-40的小型螺母安装到安装孔里（只适用于直角插头连接器）。
-B82 终端表面密封来预防三防漆覆盖。
-D01 针芯终端预焊锡（除了焊杯式，绕线式和柔性针芯），锡铅比例为63/37或60/40。☒
-P39 针芯终端预焊锡（除了焊杯式，绕线式和柔性针芯），焊料为SAC305(无铅)。
-G69 焊杯固定不动，使杯口向外（否则针芯会转动）。
☒ 代表未通过无铅认证。

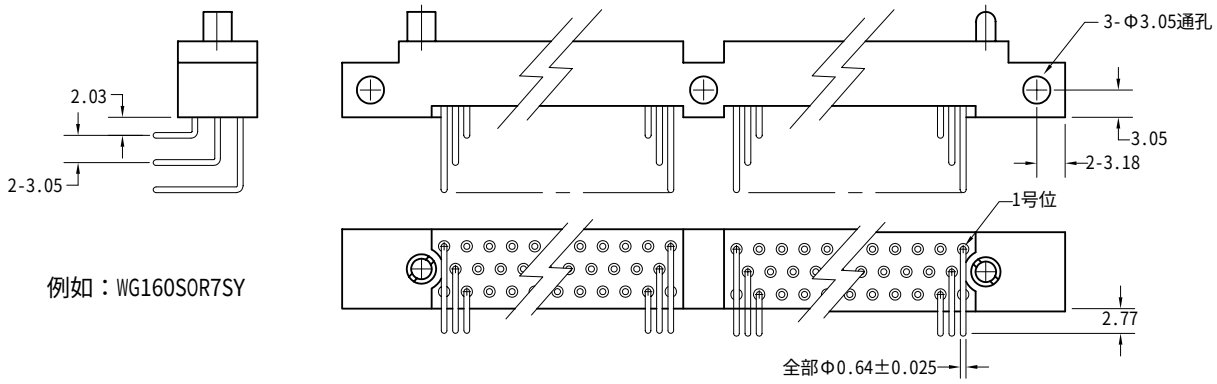

例如：WG160SOR7SY

3排
印制板到底板

2.54mm

WG - WGKA

50～160芯

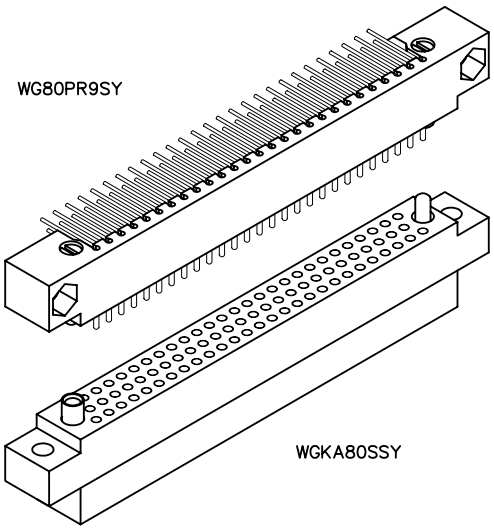

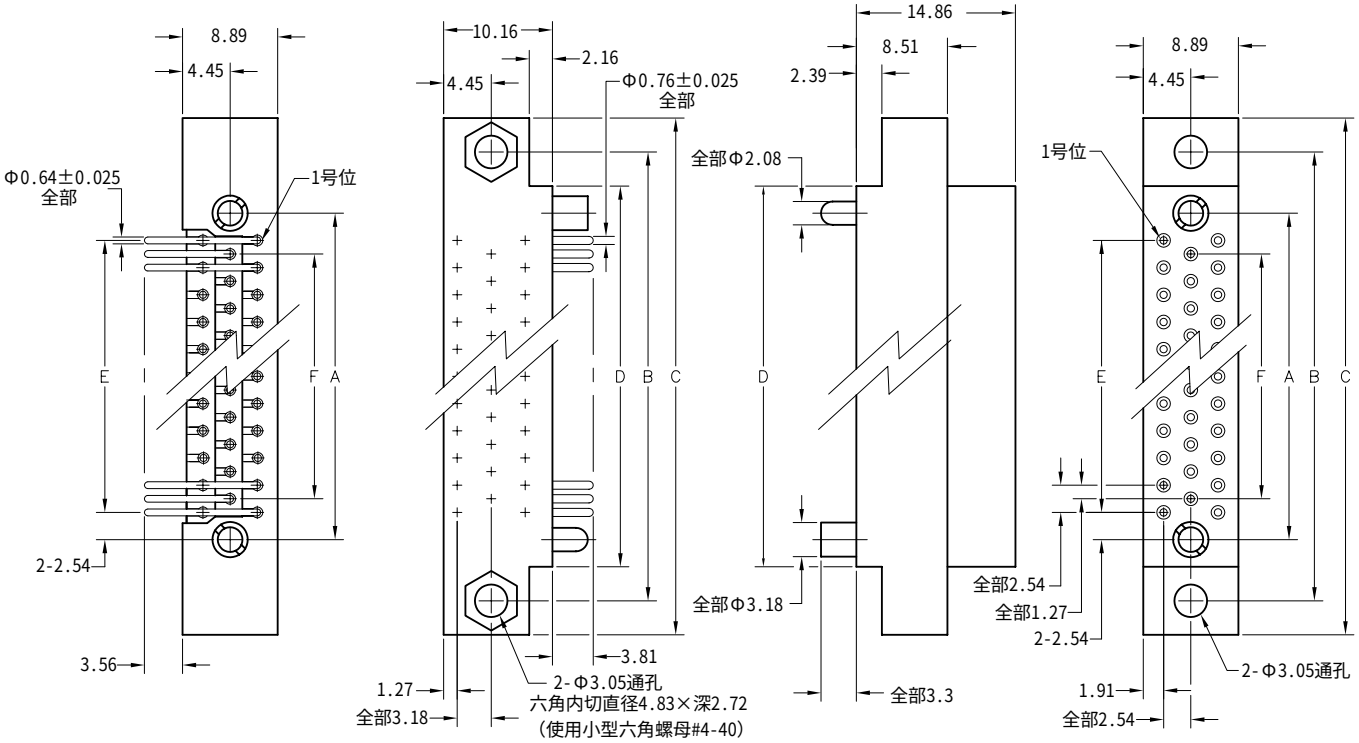

插头　　插座

参数						
芯数	A	B	C	D	E	F
50	45.72	57.15	63.50	50.80	40.64	38.10
62	55.88	67.31	73.66	60.69	50.80	48.26
80	71.12	82.55	88.90	76.20	66.04	63.50
92	81.28	92.71	99.06	86.36	76.20	73.66
104	91.44	102.87	109.22	96.52	86.36	83.82
160*	72.39	78.11	162.56	149.86	66.04	63.50

* 代表见反面的160芯位置的配置。

插头：WG 80 PR9 SY
插座：WGKA 80 S SY
XXXX XX XXX XX

插头	插座

系列

WG	插头，直角，带安装耳	WGKA	插座，直插，压接可拆，带安装耳

• WGKA和WGDXA的连接器也能和WGV连接器配套。“A”代表针芯包括在内。

芯数

XX	针芯数量（50,62,80,92,104或160）	XX	针芯数量（50,62,80,92,104或160）

针芯

• 不建议在压接插孔针芯的情况下使用垫片。
• 针芯的样式决定了连接器的图样。插针，直角连接器通常是插头图样。直插针芯或插孔通常是插座的图样。
• 当使用20#压接件的压线桶，在把针芯从连接器壳体中取出之前必须先切断压线桶。

针芯种类/终端		针芯种类/终端	
PR7	插针，直角，浸焊，2.77×Φ0.64	S	插孔，直插，压接可拆，22AWG
PR9	插针，直角，浸焊，3.56×Φ0.64	SA	同上
PR11	插针，直角，浸焊，4.37×Φ0.64	P	插针，直插，压接可拆，22AWG
PRW40	插针，直角，绕线式，15.88		

硬件

• 插头界面封严体和保护帽，需额外订货或在型号后面加“Q”。例如：WTA10PD9QJ。
见在附件说明中的“密封垫”和“保护帽”部分。

SY	导位装置	SY	导位装置
SY-#	导位装置，极性	SY-#	导位装置，极性

选项

• 选项代码：加在型号的最后。例如：WGKA80SSY-C45。向工厂咨询额外的代码。

-548	将#4-40的小型螺母安装到安装孔里（只适用于直角插头连接器）。
-A53	插孔，直插，压接可拆，20AWG
-C45	在端面上多出1.91的材料是作为压线的溢放口（只适用于22AWG）。详见下面的A图。

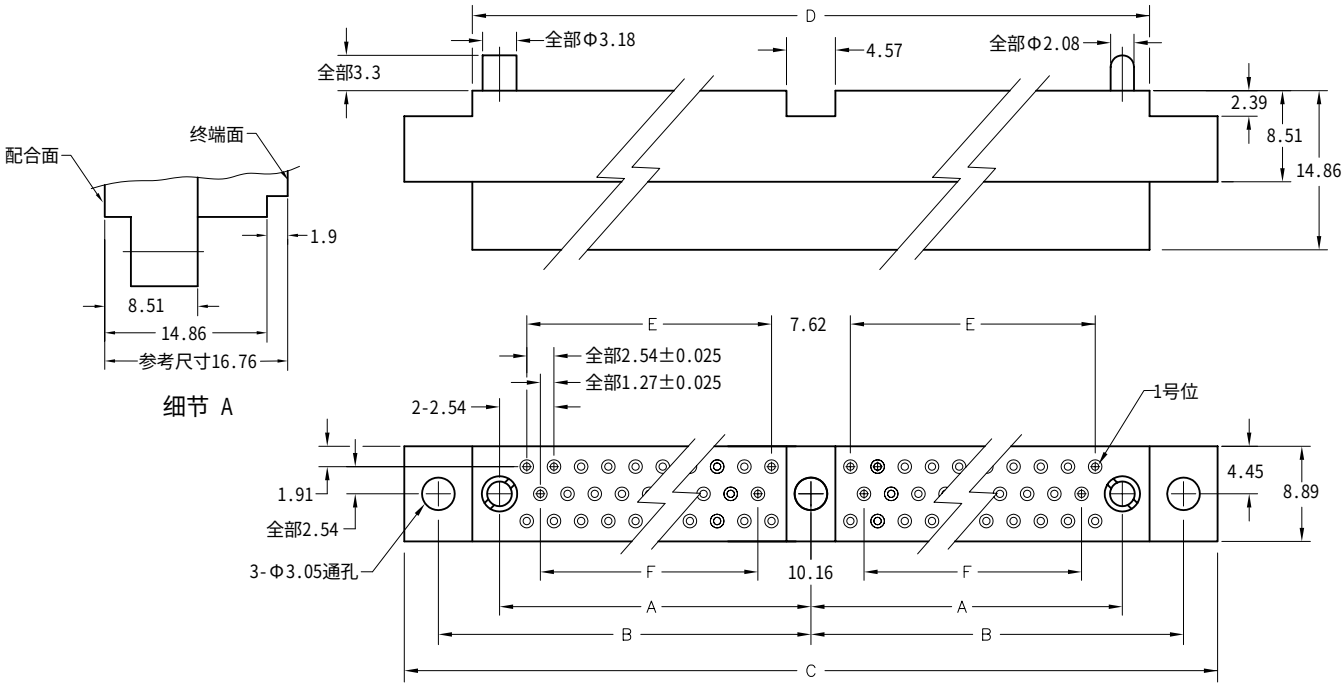

例如：WGKA160SSY

3排
底板到底板

2.54mm

WGKVA - WGKA

50～160芯

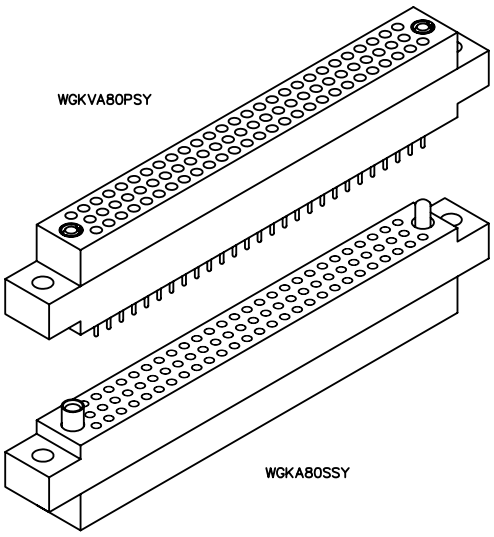

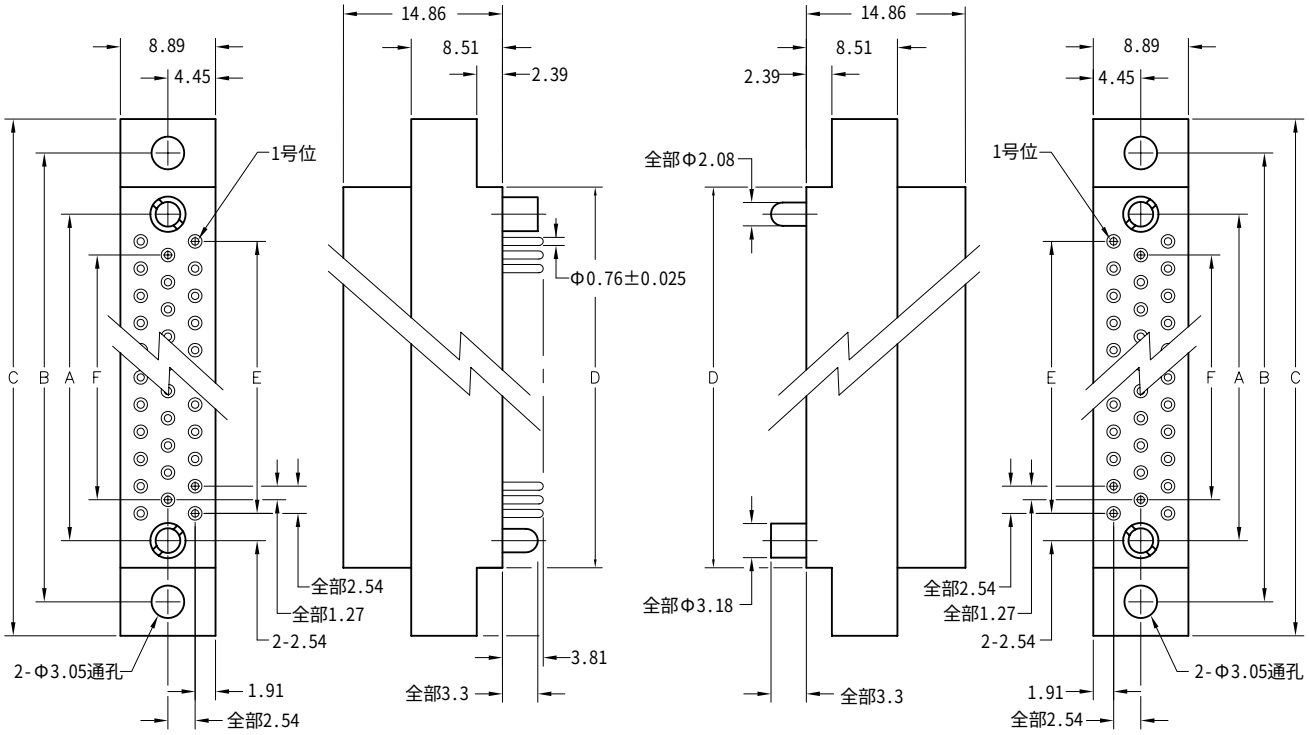

参数						
芯数	A	B	C	D	E	F
50	45.72	57.15	63.50	50.80	40.64	38.10
62	55.88	67.31	73.66	60.69	50.80	48.26
80	71.12	82.55	88.90	76.20	66.04	63.50
92	81.28	92.71	99.06	86.36	76.20	73.66
104	91.44	102.87	109.22	96.52	86.36	83.82
160*	72.39	78.11	162.56	149.86	66.04	63.50

* 代表见反面的160芯位置的配置。

插头：WGKVA 80 P SY
插座：WGKA 80 S SY
XXXXX XX XXX XX

插头	插座

系列

WGKVA 插头，直插，压接可拆，带安装耳	WGKA 插座，直插，压接可拆，带安装耳

• WGKVA和WGKA的连接器也能和WG或WGV连接器配套。“A”代表针芯包括在内。

芯数

XX 针芯数量（50,62,80,92,104或160）	XX 针芯数量（50,62,80,92,104或160）

针芯

• 不建议在压接插孔针芯的情况下使用垫片。
• 当使用20#压接件的压线桶，在把针芯从连接器壳体中取出之前必须先切断压线桶。

针芯种类/终端	针芯种类/终端
P 插针，直插，压接可拆，22AWG	S 插孔，直插，压接可拆，22AWG
S 插孔，直插，压接可拆，22AWG	SA 同上
SA 同上	P 插针，直插，压接可拆，22AWG

硬件

SY 导位装置	SY 导位装置
SY-# 导位装置，极性	SY-# 导位装置，极性
J 固定螺纹装置	J 固定螺纹装置
JT 可旋转的螺纹装置，12.70	JT 可旋转的螺纹装置，12.70
JTA 可旋转的螺纹装置，5.08	JTA 可旋转的螺纹装置，5.08
JTB 可旋转的六角螺纹装置，5.08	JTB 可旋转的六角螺纹装置，5.08
JTC 可旋转的六角螺纹装置，12.70	JTC 可旋转的六角螺纹装置，12.70
JTL 可旋转的螺纹装置，加长，17.78	JTL 可旋转的螺纹装置，加长，17.78

选项

• 选项代码：加在型号的最后。例如：WGDXA80SSY-C45。向工厂咨询额外的代码。

-A53 插孔，直插，压接可拆，20AWG
-C45 在端面上多出1.91的材料是作为压线的溢放口（只适用于22AWG）。详见下面的A图。

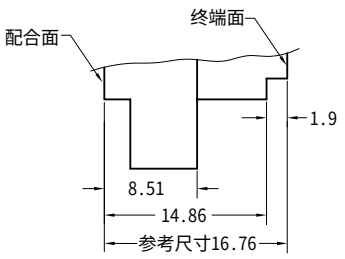

细节 A

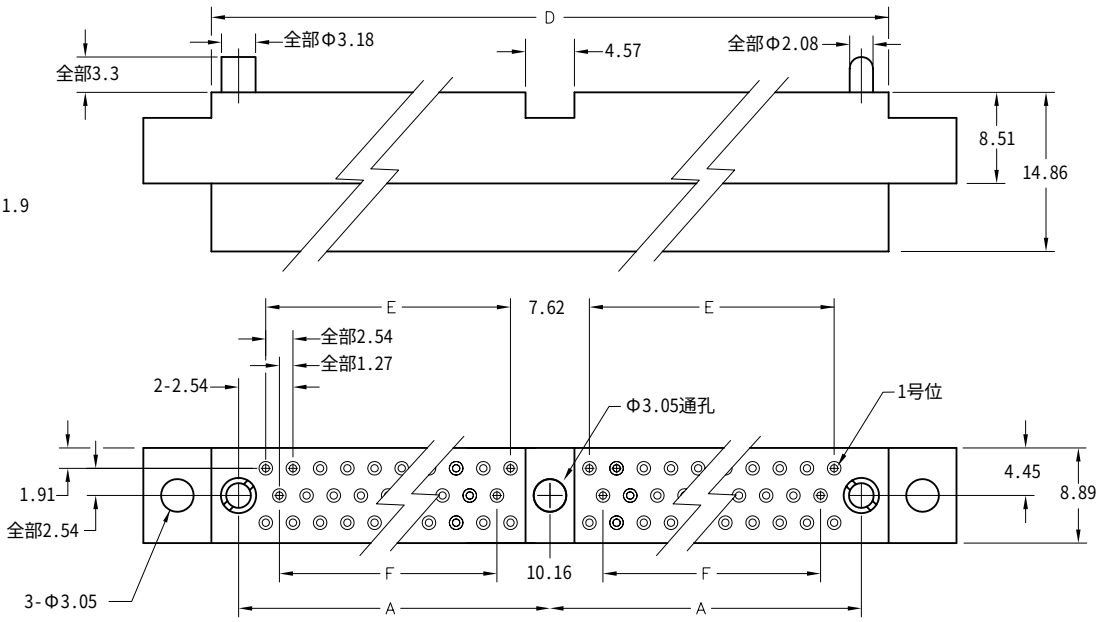

例如：WGKA160SSY

3排
印制板到底板

2.54mm

WG - WGDXA

50～160芯

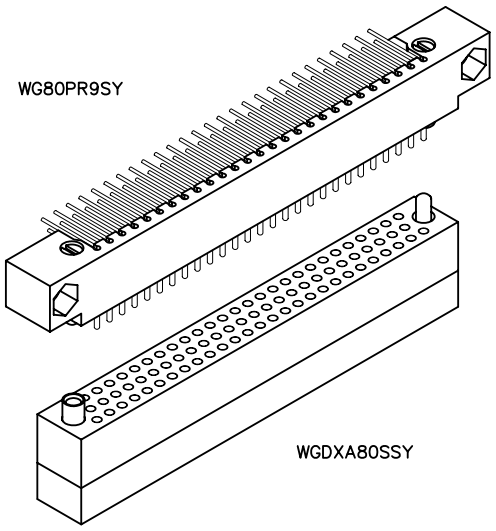

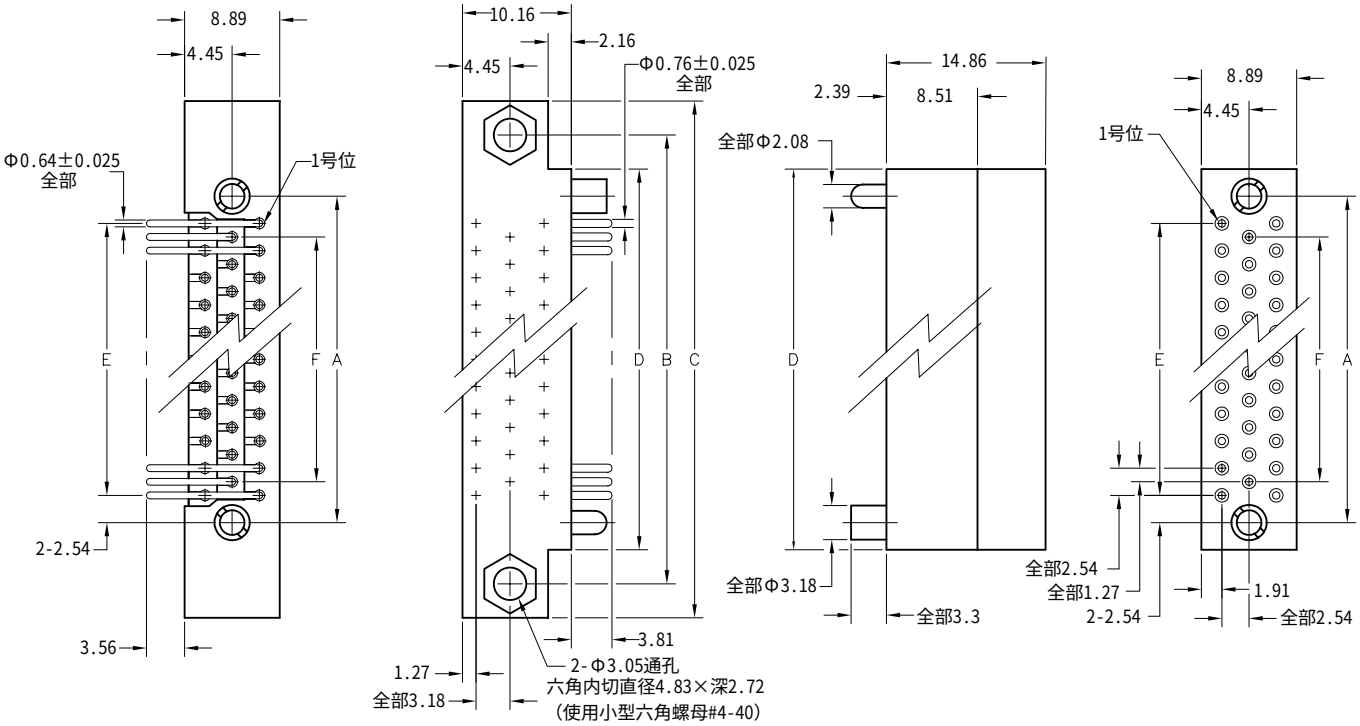

插头　　插座

参数						
芯数	A	B	C	D	E	F
50	45.72	57.15	63.50	50.80	40.64	38.10
62	55.88	67.31	73.66	60.69	50.80	48.26
80	71.12	82.55	88.90	76.20	66.04	63.50
92	81.28	92.71	99.06	86.36	76.20	73.66
104	91.44	102.87	109.22	96.52	86.36	83.82
160*	72.39	78.11	162.56	149.86	66.04	63.50

* 代表见反面的160芯位置的配置。

插头：WG 80 PR9 SY
插座：WGDXA 80 S SY
XXXXX XX XXX XX

插头　　插座

系列

WG	插头，直角，带安装耳	WGDXA	插座，直插，压接可拆，不带安装耳

• WGKA和WGDXA的连接器也能和WGV连接器配套。“A”代表针芯包括在内。

芯数

XX	针芯数量（50,62,80,92,104或160）	XX	针芯数量（50,62,80,92,104或160）

针芯

• 不建议在压接插孔针芯的情况下使用垫片。
• 针芯的样式决定了连接器的图样。插针，直角连接器通常是插头图样。直插针芯或插孔通常是插座的图样。
• 当使用20#压接件的压线桶，在把针芯从连接器壳体中取出之前必须先切断压线桶。

针芯种类/终端		针芯种类/终端	
PR7	插针，直角，浸焊，2.77×Φ0.64	S	插孔，直插，压接可拆，22AWG
PR9	插针，直角，浸焊，3.56×Φ0.64	SA	同上
PR11	插针，直角，浸焊，4.37×Φ0.64	P	插针，直插，压接可拆，22AWG
PRW40	插针，直角，绕线式，15.88		

硬件

SY	导位装置	SY	导位装置
SY-#	导位装置，极性	SY-#	导位装置，极性
		J	固定螺纹装置
		JT	可旋转的螺纹装置，12.70
		JTA	可旋转的螺纹装置，5.08
		JTB	可旋转的六角螺纹装置，5.08
		JTC	可旋转的六角螺纹装置，12.70
		JTL	可旋转的螺纹装置，加长，17.78

选项

• 选项代码：加在型号的最后。例如：WGDXA80SSY-C45。向工厂咨询额外的代码。

-548　将#4-40的小型螺母安装到安装孔里（只适用于直角插头连接器）。
-A53　插孔，直插，压接可拆，20AWG
-C45　在端面上多出1.91的材料是作为压线的溢放口（只适用于22AWG）。详见下面的A图。

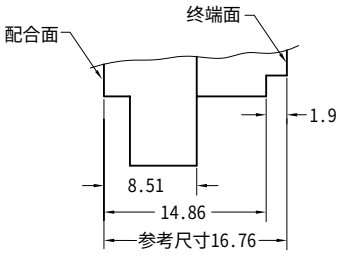

细节 A

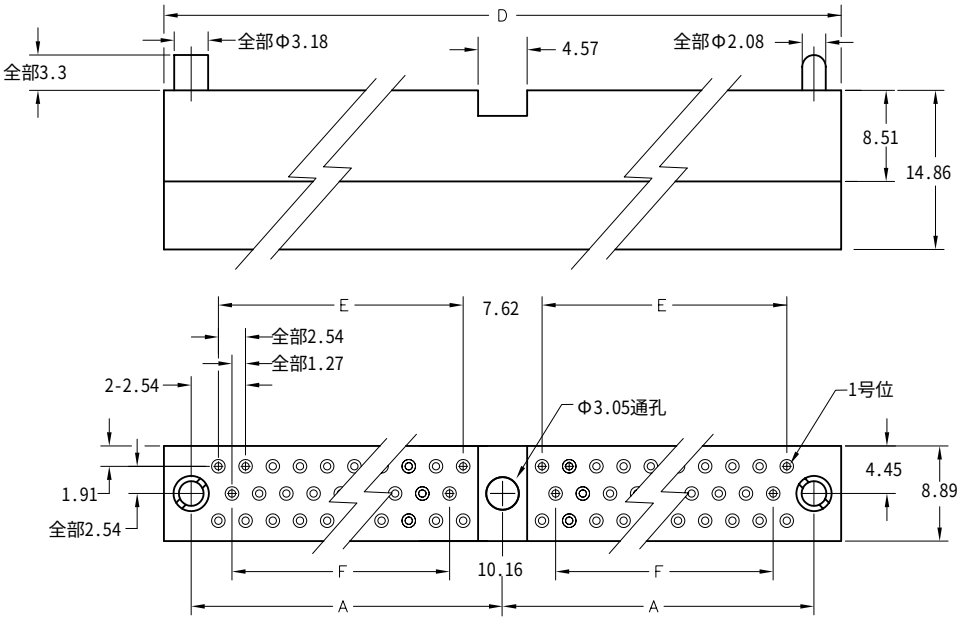

例如：WGDXA160SSY

3排
底板到底板

2.54mm

WGDVA - WGDXA

50～160芯

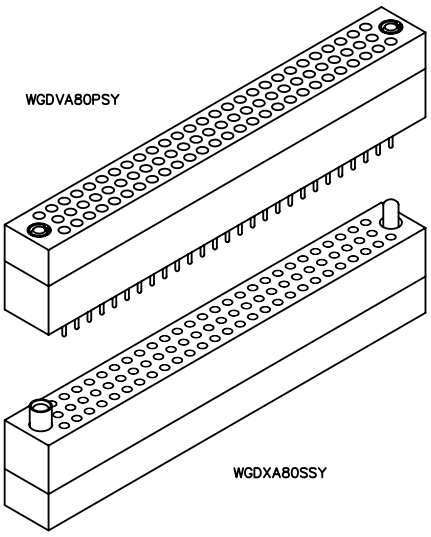

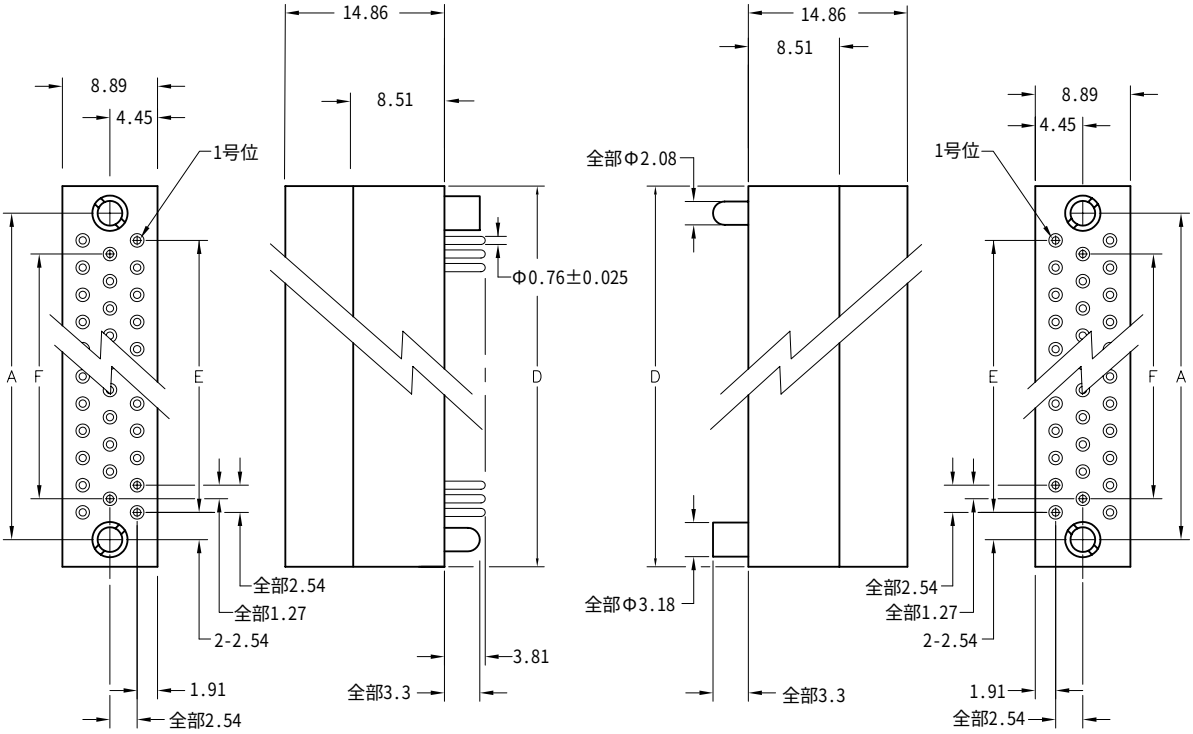

插头　　插座

参数				
芯数	A	D	E	F
50	45.72	50.80	40.64	38.10
62	55.88	60.69	50.80	48.26
80	71.12	76.20	66.04	63.50
92	81.28	86.36	76.20	73.66
104	91.44	96.52	86.36	83.82
160*	72.39	149.86	66.04	63.50

* 代表见反面的160芯位置的配置。

插头：WGDVA 80 P SY
插座：WGDXA 80 S SY
XXXXX XX XXX XX

插头	插座

系列

WGDVA 插头，直插，压接可拆，不带安装耳	WGDXA 插座，直插，压接可拆，不带安装耳

• WGDVA和WGDXA的连接器也能和WG或WGV连接器配套。“ A ”代表针芯包括在内。

芯数

XX 针芯数量（50,62,80,92,104或160）	XX 针芯数量（50,62,80,92,104或160）

针芯

• 不建议在压接插孔针芯的情况下使用垫片。
• 当使用20#压接件的压线桶，在把针芯从连接器壳体中取出之前必须先切断压线桶。

针芯种类/终端	针芯种类/终端
P 插针，直插，压接可拆，22AWG	S 插孔，直插，压接可拆，22AWG
S 插孔，直插，压接可拆，22AWG	SA 同上
SA 同上	P 插针，直插，压接可拆，22AWG

硬件

SY 导位装置	SY 导位装置
SY-# 导位装置，极性	SY-# 导位装置，极性
J 固定螺纹装置	J 固定螺纹装置
JT 可旋转的螺纹装置，12.70	JT 可旋转的螺纹装置，12.70
JTA 可旋转的螺纹装置，5.08	JTA 可旋转的螺纹装置，5.08
JTB 可旋转的六角螺纹装置，5.08	JTB 可旋转的六角螺纹装置，5.08
JTC 可旋转的六角螺纹装置，12.70	JTC 可旋转的六角螺纹装置，12.70
JTL 可旋转的螺纹装置，加长，17.78	JTL 可旋转的螺纹装置，加长，17.78

选项

• 选项代码：加在型号的最后。例如：WGDXA80SSY-C45。向工厂咨询额外的代码。

-A53 插孔，直插，压接可拆，20AWG
-C45 在端面上多出1.91的材料是作为压线的溢放口（只适用于22AWG）。详见下面的A图。

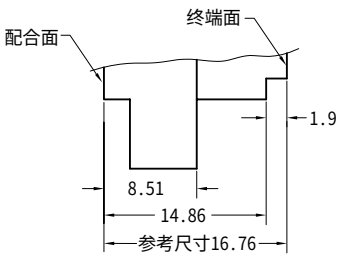

细节 A

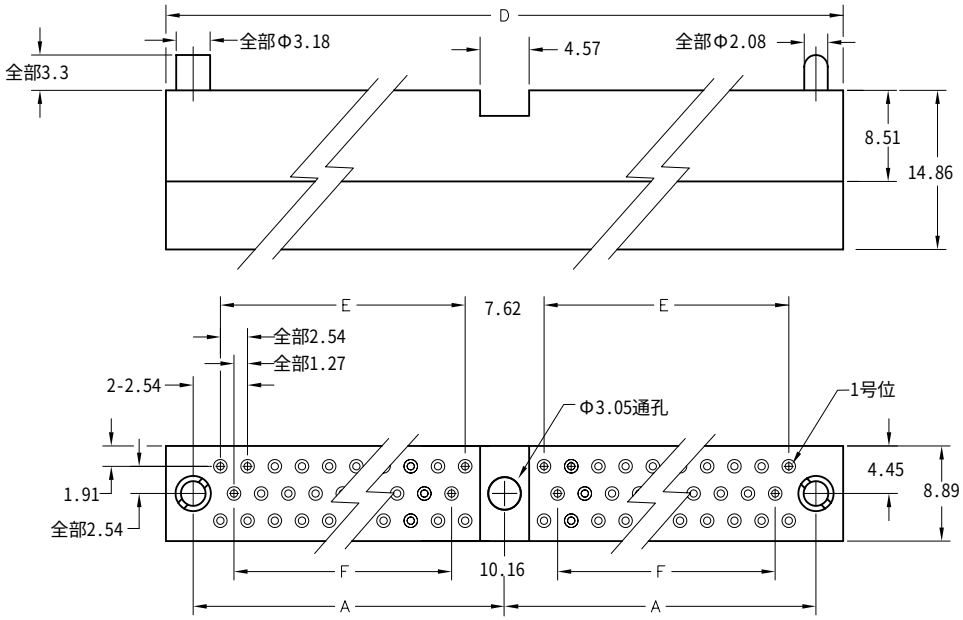

例如：WGDXA160SSY

3排
印制板到板或底板

2.54mm

WGR - WGR

92芯

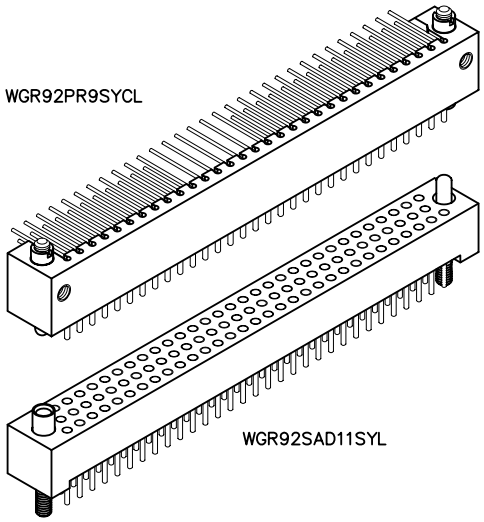

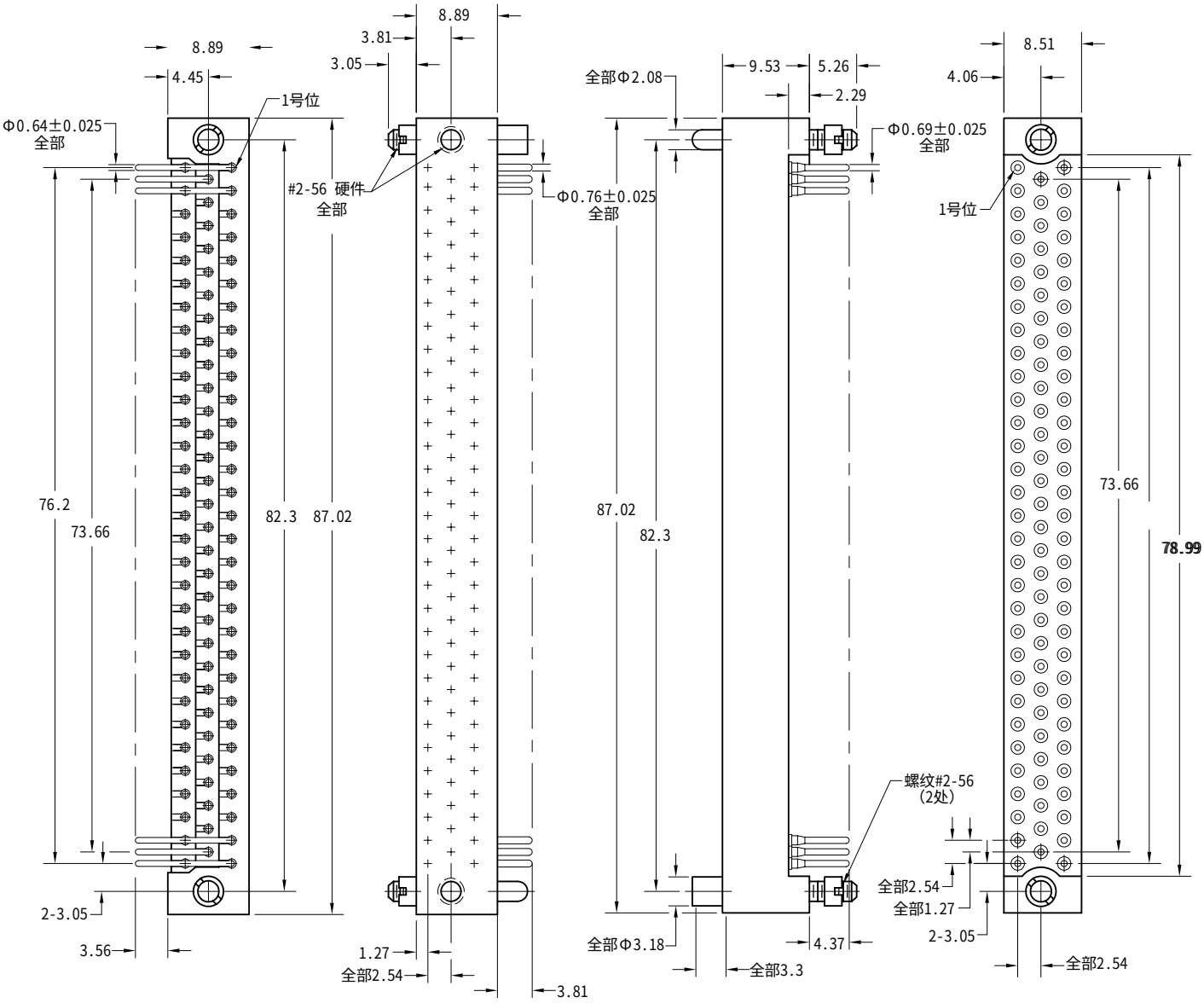

插头　　插座

插头：WGR 92 PR9 SYCL
插座：WGR 92 SAD11 SYL
XXX XX XXXXX XXXX

插头		插座	
系列			
WGR	插头，直角，不带安装耳	WGR	插座，直插，不带安装耳
芯数			
92	针芯数量	92	针芯数量

针芯

- 当使用插针时，标准硬件的定位会将母硬件定位于1号插针边上。
- 当使用插孔时，标准硬件的定位会将公硬件定位于1号插孔边上。

针芯种类/终端		针芯种类/终端	
PR7	插针，直角，浸焊，2.77×Φ0.64	SAC	插孔，直插，焊杯（内径Φ0.89）
PR9	插针，直角，浸焊，3.56×Φ0.64	SAD7	插孔，直插，浸焊，2.77×Φ0.69
PR11	插针，直角，浸焊，4.37×Φ0.64	SAD9	插孔，直插，浸焊，3.56×Φ0.69
		SAD11	插孔，直插，浸焊，4.37×Φ0.69
		SAD16	插孔，直插，浸焊，6.35×Φ0.69
		SAG7	插孔，直插，浸焊，2.77×Φ0.46
		SAG9	插孔，直插，浸焊，3.56×Φ0.46
		SAG11	插孔，直插，浸焊，4.37×Φ0.46
		SAP	插孔，直插，插针终端3.81，连接器转接座
		SAW40	插孔，直插，绕线式，15.88
		SAF6	插孔，直插，柔性电路，2.36

硬件

SYCL	导位装置，交叉孔安装	SYL	导位装置，加长
JCL	固定螺纹装置，交叉孔安装	JT	可旋转的螺纹装置，11.68
		JTA	可旋转的螺纹装置，4.06

选项

- 选项代码：加在型号的最后。例如：WGR92PR9JCL-D01。向工厂咨询额外的代码。

-D01 针芯终端预焊锡（除了焊杯式，绕线式和柔性针芯），锡铅比例为63/37或60/40。☒
-P39 针芯终端预焊锡（除了焊杯式，绕线式和柔性针芯），焊料为SAC305(无铅)。
☒ 代表未通过无铅认证。

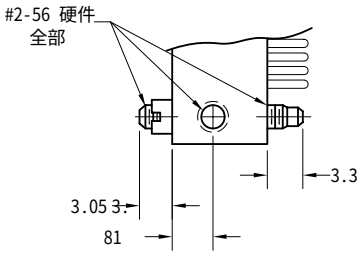

例如：-JCL 硬件
（插头）

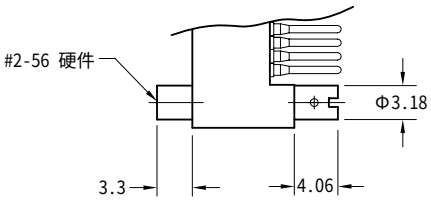

例如：-JTA 硬件
（插座）

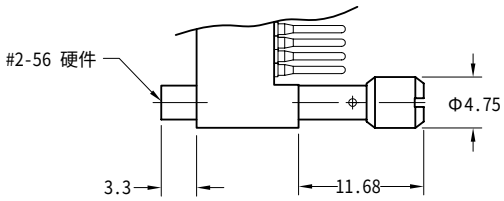

例如：-JT 硬件
（插座）

3排
印制板到板或底板

2.54mm

WGA - WGA

122芯

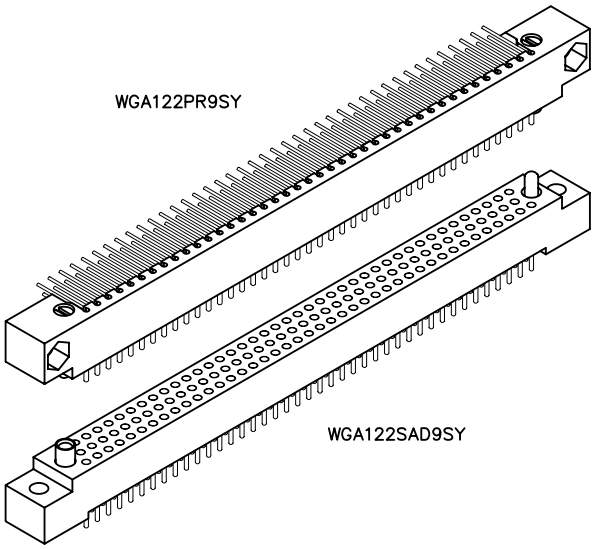

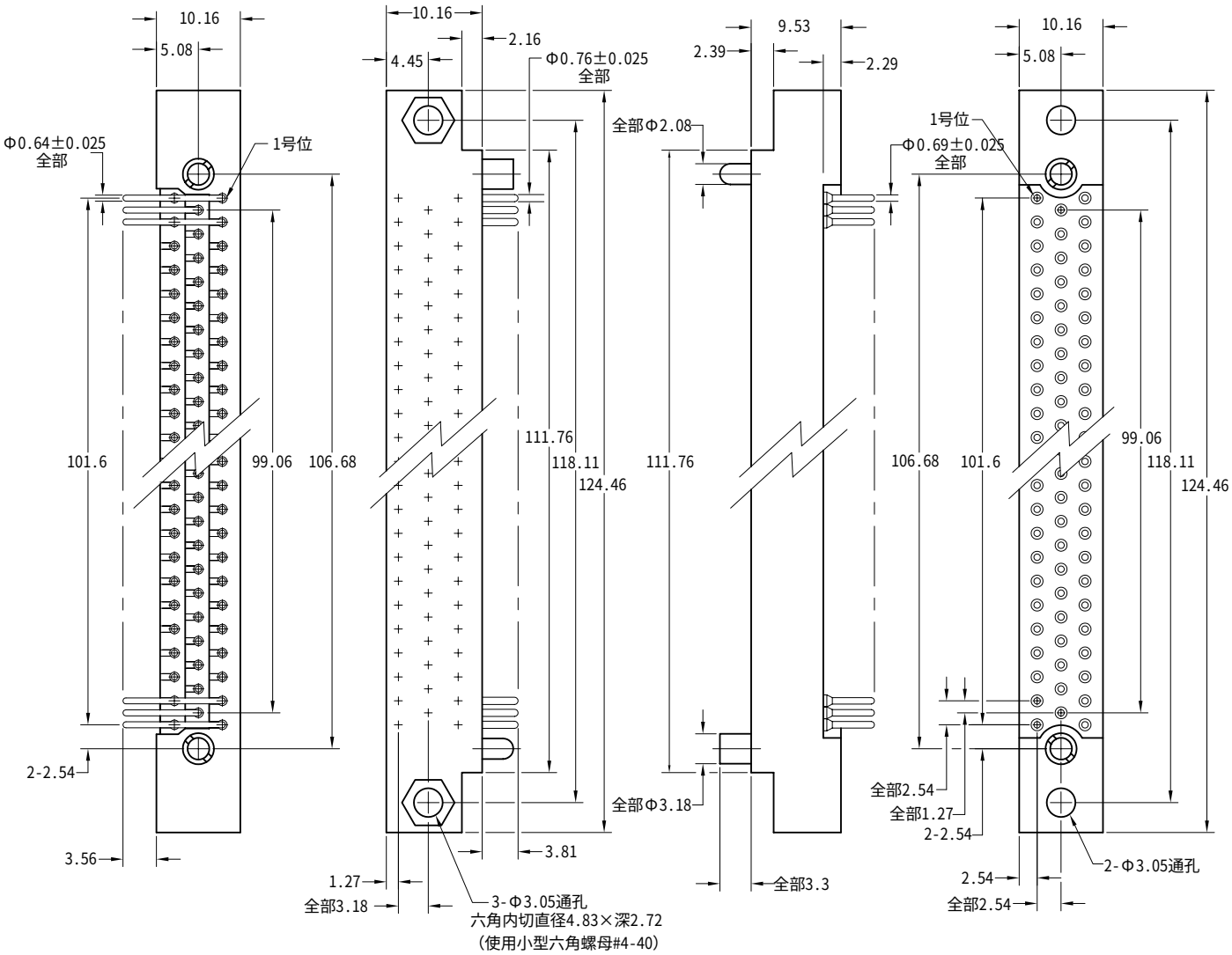

插头　　插座

插头：WGA 122 PR9 SY
插座：WGA 122 SAD9 SY
XXX XXX XXXX XX

插头		插座	
系列			
WGA	插头，直角，带安装耳	WGA	插座，直插，带安装耳
		WGA	插座，直角，带安装耳
芯数			
122	针芯数量	122	针芯数量

针芯

• 针芯的样式决定了连接器的图样。插针，直角连接器通常是插头图样。直插针芯或插孔通常是插座的图样。

针芯种类/终端		针芯种类/终端	
PR7	插针，直角，浸焊，2.77×Φ0.64	SAC	插孔，直插，焊杯（内径Φ0.89）
PR9	插针，直角，浸焊，3.56×Φ0.64	SAD7	插孔，直插，浸焊，2.77×Φ0.69
PR11	插针，直角，浸焊，4.37×Φ0.64	SAD9	插孔，直插，浸焊，3.56×Φ0.69
PRW32	插针，直角，绕线式，12.7	SAD11	插孔，直插，浸焊，4.37×Φ0.69
		SAF3	插孔，直插，柔性电路，1.27
		SAF6	插孔，直插，柔性电路，2.36
		SAF9	插孔，直插，柔性电路，3.56
		SAG7	插孔，直插，浸焊，2.77×Φ0.46
		SAG9	插孔，直插，浸焊，3.56×Φ0.46
		SAG11	插孔，直插，浸焊，4.37×Φ0.46
		SAP	插孔，直插，插针终端3.81，连接器转接座
		SAW24	插孔，直插，绕线式，9.53
		SAW40	插孔，直插，绕线式，15.88
		SOR7	插孔，直角，浸焊，2.77×Φ0.64
		SOR9	插孔，直角，浸焊，3.56×Φ0.64
		SOR11	插孔，直角，浸焊，4.37×Φ0.64

硬件

SY	导位装置	SY	导位装置
SY-#	导位装置，极性	SY-#	导位装置，极性
SYL	导位装置，加长	SYL	导位装置，加长
J	固定螺纹装置	J	固定螺纹装置
JT	可旋转的螺纹装置，11.05	JL	固定螺纹装置，加长
JTA	可旋转的螺纹装置，3.43	JT	可旋转的螺纹装置，11.68
JTB	可旋转的六角螺纹装置，3.43	JTA	可旋转的螺纹装置，4.06
JTC	可旋转的六角螺纹装置，11.05	JTB	可旋转的六角螺纹装置，4.06
JTL	可旋转的螺纹装置，加长，16.13	JTC	可旋转的六角螺纹装置，11.68
		JTL	可旋转的螺纹装置，加长，16.76

选项

• 选项代码：加在型号的最后。例如：WGA122PR9SY548。向工厂咨询额外的代码。

-342 取消安装耳（每端6.35）。
-548 将#4-40的小型螺母安装到安装孔里（只适用于直角插头连接器）。
-B82 终端表面密封来预防三防漆覆盖。
-D01 针芯终端预焊锡（除了焊杯式，绕线式和柔性针芯），锡铅比例为63/37或60/40。☒
-P39 针芯终端预焊锡（除了焊杯式，绕线式和柔性针芯），焊料为SAC305(无铅)。
-G69 焊杯固定不动，使杯口向外（否则针芯会转动）。
-413 直插插头里面的直插针使焊杯终端向外延伸2.54。
-D54 结合-B82和-D01两项。
☒ 代表未通过无铅认证。

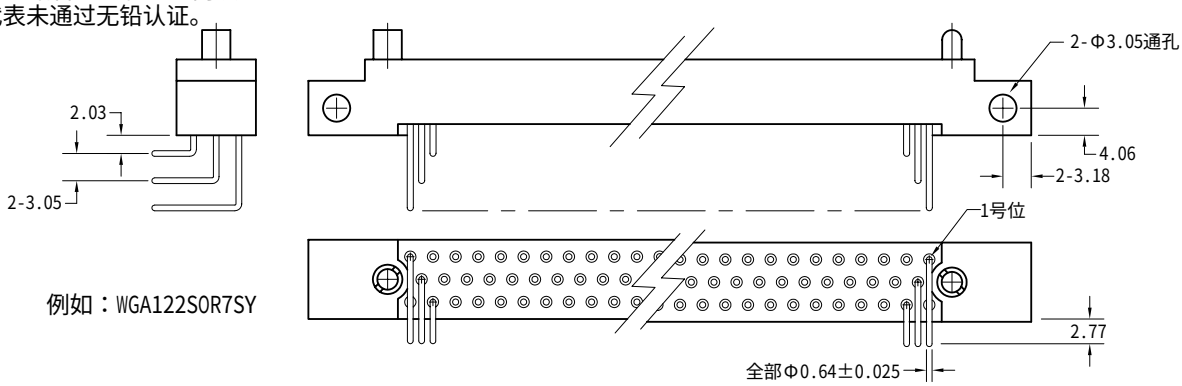

例如：WGA122SOR7SY

3排
叠加印制板

2.54mm

WGAV - WGA

122芯

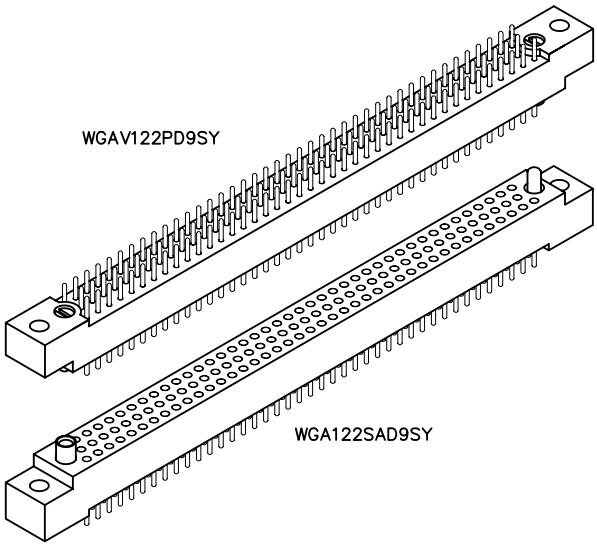

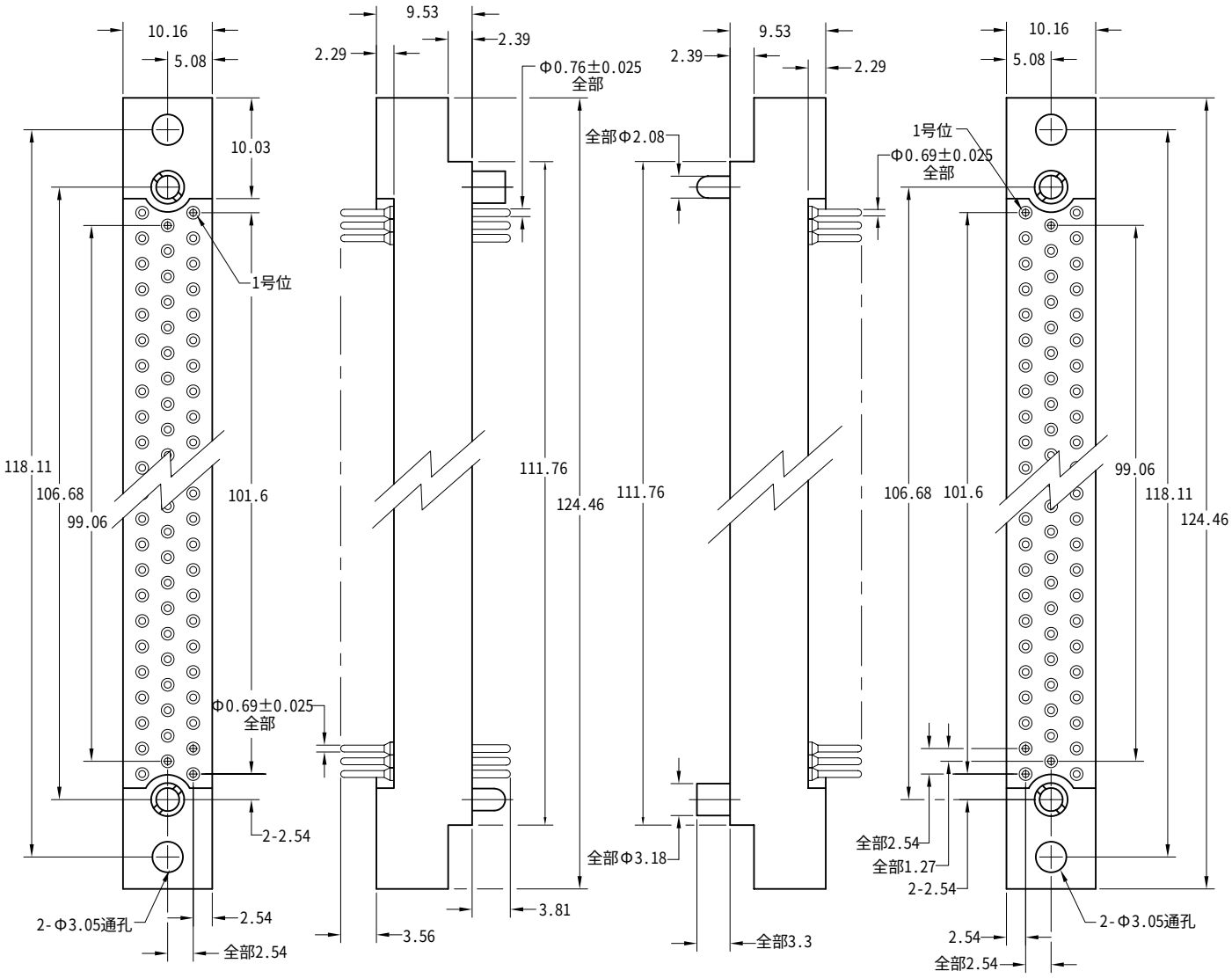

插头　　插座

插头：WGAV 122 PD9 SY
插座：WGA 122 SAD9 SY
XXXX XXX XXXX XX

插头		插座	
系列			
WGAV	插头，直插，带安装耳	WGA	插座，直插，带安装耳
		WGA	插座，直角，带安装耳
芯数			
122	针芯数量	122	针芯数量

针芯

- 插针或插孔都可以被用于插头或插座。
- 当使用插针时，标准硬件的定位会将母硬件定位于1号插针边上。
- 当使用插孔时，标准硬件的定位会将公硬件定位于1号插孔边上。

针芯种类/终端		针芯种类/终端	
PC	插针，直插，焊杯（内径Φ0.89）	SAC	插孔，直插，焊杯（内径Φ0.89）
PD7	插针，直插，浸焊，2.77×Φ0.69	SAD7	插孔，直插，浸焊，2.77×Φ0.69
PD9	插针，直插，浸焊，3.56×Φ0.69	SAD9	插孔，直插，浸焊，3.56×Φ0.69
PD11	插针，直插，浸焊，4.37×Φ0.69	SAD11	插孔，直插，浸焊，4.37×Φ0.69
PD15	插针，直插，浸焊，5.94×Φ0.69	SAF3	插孔，直插，柔性电路，1.27
PF6	插针，直插，柔性电路，2.36	SAF6	插孔，直插，柔性电路，2.36
		SAF9	插孔，直插，柔性电路，3.56
		SAG7	插孔，直插，浸焊，2.77×Φ0.46
		SAG9	插孔，直插，浸焊，3.56×Φ0.46
		SAG11	插孔，直插，浸焊，4.37×Φ0.46
		SAP	插孔，直插，插针终端，3.81，连接器转接器
		SAW24	插孔，直插，绕线式，9.53
		SAW40	插孔，直插，绕线式，15.88
		SOR7	插孔，直角，浸焊，2.77×Φ0.64
		SOR9	插孔，直角，浸焊，3.56×Φ0.64
		SOR11	插孔，直角，浸焊，4.37×Φ0.64

硬件

- 插头界面封严体和保护帽，需额外订货或在型号后面加“Q”。例如：WGAV122PD9QJ。
  见在附件说明中的“密封垫”和“保护帽”部分。

SY	导位装置	SY	导位装置
SY-#	导位装置，极性	SY-#	导位装置，极性
SYL	导位装置，加长	SYL	导位装置，加长
J	固定螺纹装置	J	固定螺纹装置
JL	固定螺纹装置，加长可旋转的	JL	固定螺纹装置，加长可旋转的
JT	螺纹装置，11.68可旋转的螺	JT	螺纹装置，11.68可旋转的螺
JTA	纹装置，4.06可旋转的六角螺	JTA	纹装置，4.06可旋转的六角螺
JTB	纹装置，4.06	JTB	纹装置，4.06
JTC	可旋转的六角螺纹装置，11.68	JTC	可旋转的六角螺纹装置，11.68
JTL	可旋转的螺纹装置，加长，16.76	JTL	可旋转的螺纹装置，加长，16.76

选项

- 选项代码：加在型号的最后。例如：WGAV122PD9SY-D01。向工厂咨询额外的代码。

-342 取消安装耳（每端6.35）。
-B82 终端表面密封来预防三防漆覆盖。
-D01 针芯终端预焊锡（除了焊杯式，绕线式和柔性针芯），锡铅比例为63/37或60/40。☒
-P39 针芯终端预焊锡（除了焊杯式，绕线式和柔性针芯），焊料为SAC305(无铅)。
-G69 焊杯固定不动，使杯口向外（否则针芯会转动）。
☒ 代表未通过无铅认证。

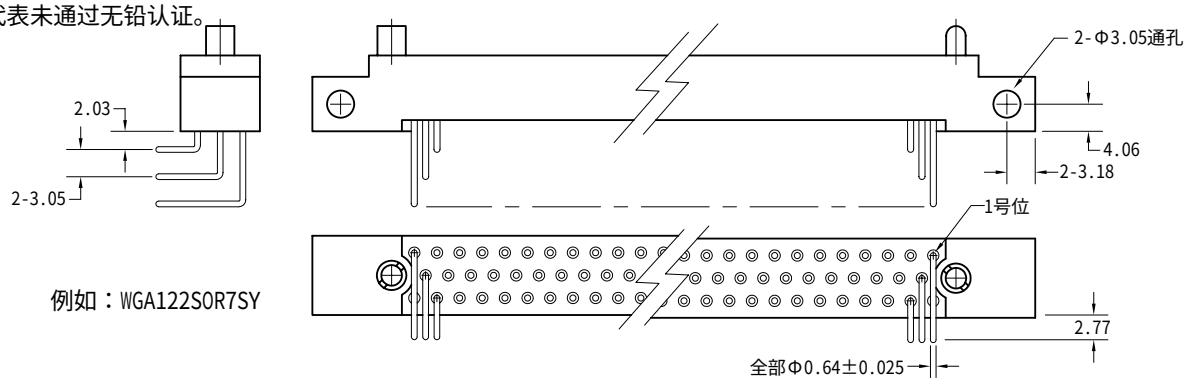

例如：WGA122SOR7SY

4排
线缆到板或面板

2.54mm

WRF - WRF

100芯

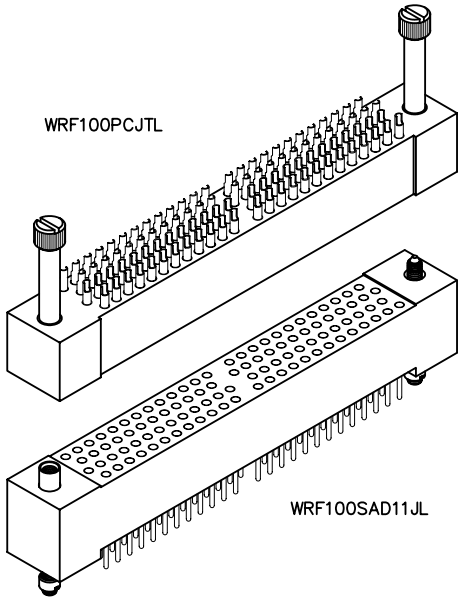

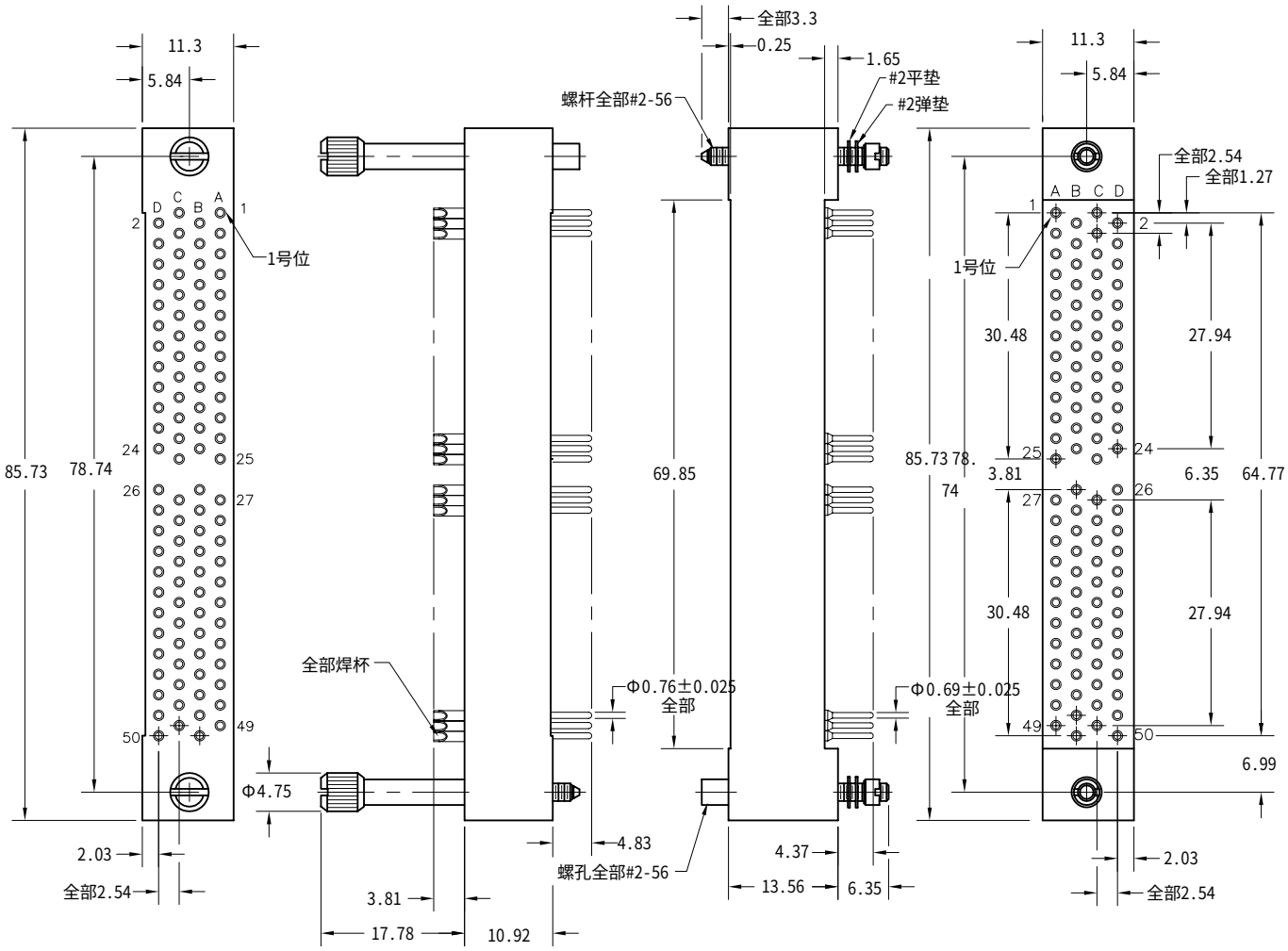

插头　　插座

插头：WRF 100 PD9 SY
插座：WRF 100 SAD9 SY
XXX XXX XXXX XX

插头　　插座

系列

WRF	插头，直角，不带安装耳	WRF	插座，直插，不带安装耳

芯数

100	针芯数量	100	针芯数量

针芯

- 针芯确认：看连接器的配合面，每一个针芯都有两个指定标示，包括一个排数和一个位置数。
  排数“A”和“C”是奇数1到49，“B”和“D”是偶数2到50。

针芯种类/终端		针芯种类/终端	
PC	插针，直插，焊杯	SAC	插孔，直插，焊杯（内径Φ0.89）
PD11	插针，直插，浸焊，4.37×Φ0.69	SAD9	插孔，直插，浸焊，3.56×Φ0.69
PF6	插针，直插，柔性电路，2.36	SAD11	插孔，直插，浸焊，4.37×Φ0.69
		SAP	插孔，直插，插针终端，3.81，连接器转接器

硬件

JTB	可旋转的六角螺纹装置，5.08	J	固定螺纹装置
JTL	加长可旋转的螺纹装置，17.78	JL	固定螺纹装置，加长

选项

- 选项代码：加在型号的最后。例如：WRF100SAD11JL-D54。向工厂咨询额外的代码。

-B82　终端表面密封来预防三防漆覆盖。
-D01　针芯终端预焊锡（除了焊杯式，绕线式和柔性针芯），锡铅比例为63/37或60/40。☒
-P39　针芯终端预焊锡（除了焊杯式，绕线式和柔性针芯），焊料为SAC305(无铅)。
-D54　结合-B82和-D01两项。
☒ 代表未通过无铅认证。

4排
印制板到板或底板

2.54mm

WRD - WRD

122芯

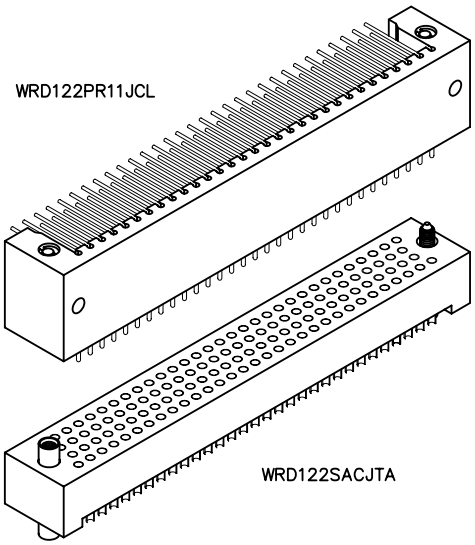

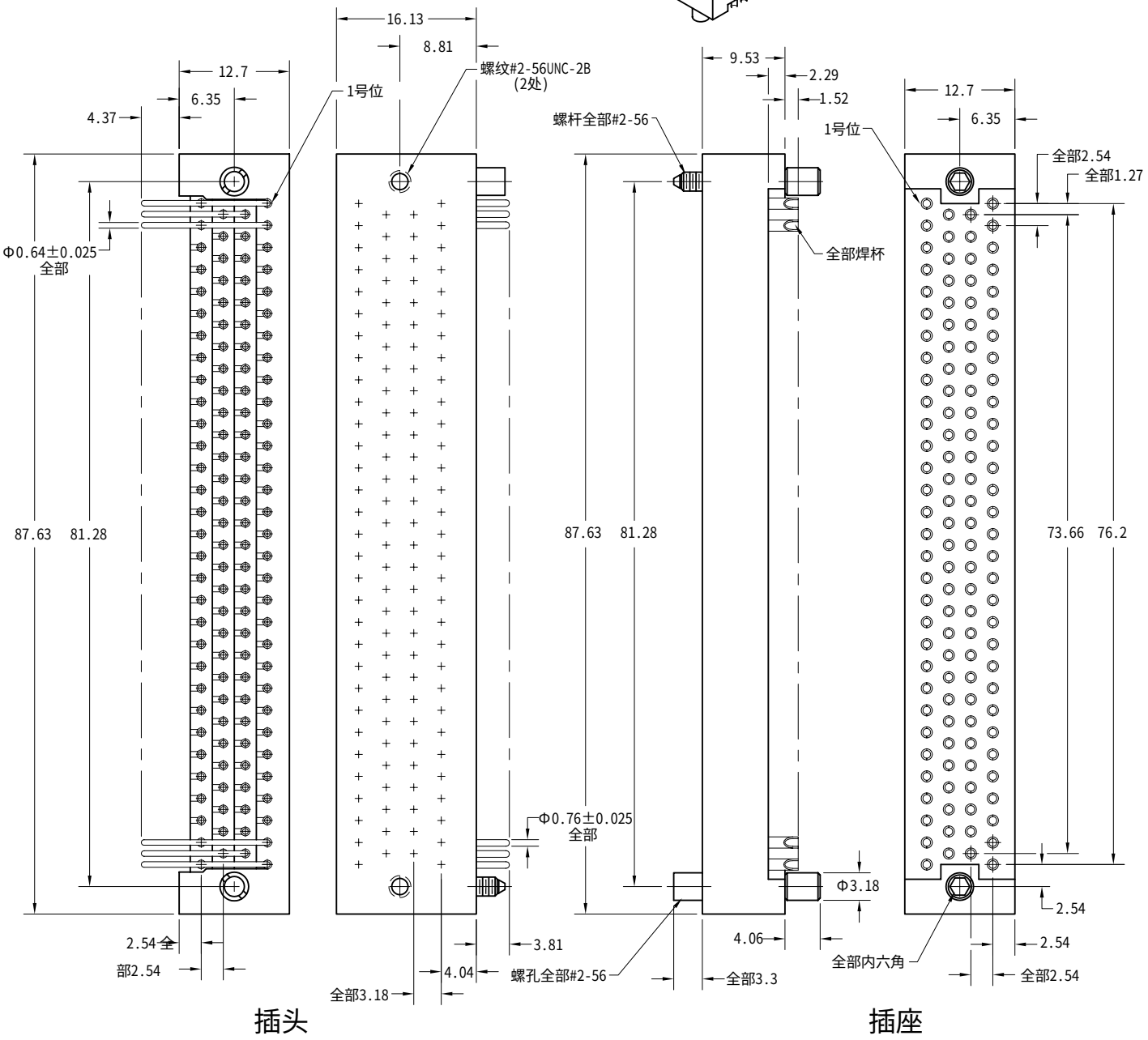

插头　　插座

插头：WRD 122 PR11 JCL
插座：WRD 122 SAC JTA
XXX XXX XXXX XXX

插头		插座	
系列			
WRD	插头，直角，不带安装耳	WRD WRD	插座，直插，不带安装耳 插座，直角，不带安装耳
芯数			
122	针芯数量	122	针芯数量
针芯			
	针芯种类/终端		针芯种类/终端
PR5	插针，直角，浸焊，1.98×Φ0.64	SAC	插孔，直插，焊杯（内径Φ0.89）
PR7	插针，直角，浸焊，2.77×Φ0.64	SAD7	插孔，直插，浸焊，2.77×Φ0.69
PR9	插针，直角，浸焊，3.56×Φ0.64	SAD9	插孔，直插，浸焊，3.56×Φ0.69
PR11	插针，直角，浸焊，4.37×Φ0.64	SAD11	插孔，直插，浸焊，4.37×Φ0.69
		SAD15	插孔，直插，浸焊，5.94×Φ0.69
		SAF3	插孔，直插，柔性电路，1.27
		SAF6	插孔，直插，柔性电路，2.36插孔
		SAG7	，直插，浸焊，2.77×Φ0.46
		SAG9	插孔，直插，浸焊，3.56×Φ0.46
		SAG11	插孔，直插，浸焊，4.37×Φ0.46
		SAP	插孔，直插，插针终端3.81，连接器转接座
		SOR9	插孔，直角，浸焊，3.56
硬件			
SYCL	导位装置，交叉孔安装	J	固定螺纹装置
SYCL-#	导位装置，交叉孔安装，极性	JTA	可旋转的螺纹装置，4.06
JCL	固定螺纹装置，交叉孔安装	JTB	可旋转的六角螺纹装置，4.06
JTB	可旋转的螺纹装置，无交叉孔	JTL	加长可旋转的螺纹装置，16.26
		SY	导位装置
		SY-#	导位装置，极性

选项

• 选项代码：加在型号的最后。例如：WRD122SAD9SY-D54。向工厂咨询额外的代码。

-B82 终端表面密封来预防三防漆覆盖。
-D01 针芯终端预焊锡（除了焊杯式，绕线式和柔性针芯），锡铅比例为63/37或60/40。☒
-P39 针芯终端预焊锡（除了焊杯式，绕线式和柔性针芯），焊料为SAC305(无铅)。
-D54 结合-B82和-D01两项。
☒ 代表未通过无铅认证。

4排
叠加印制板

2.54mm

WRDV - WRD

122芯

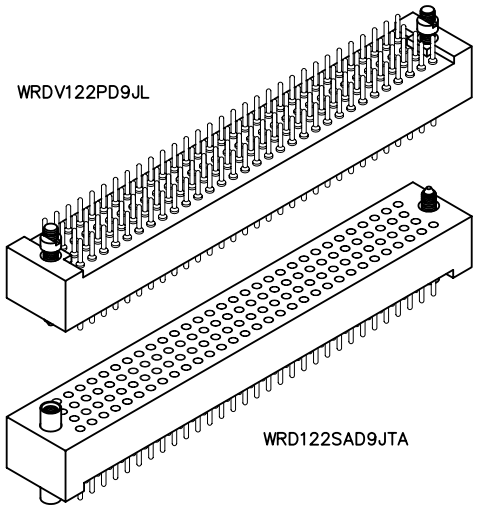

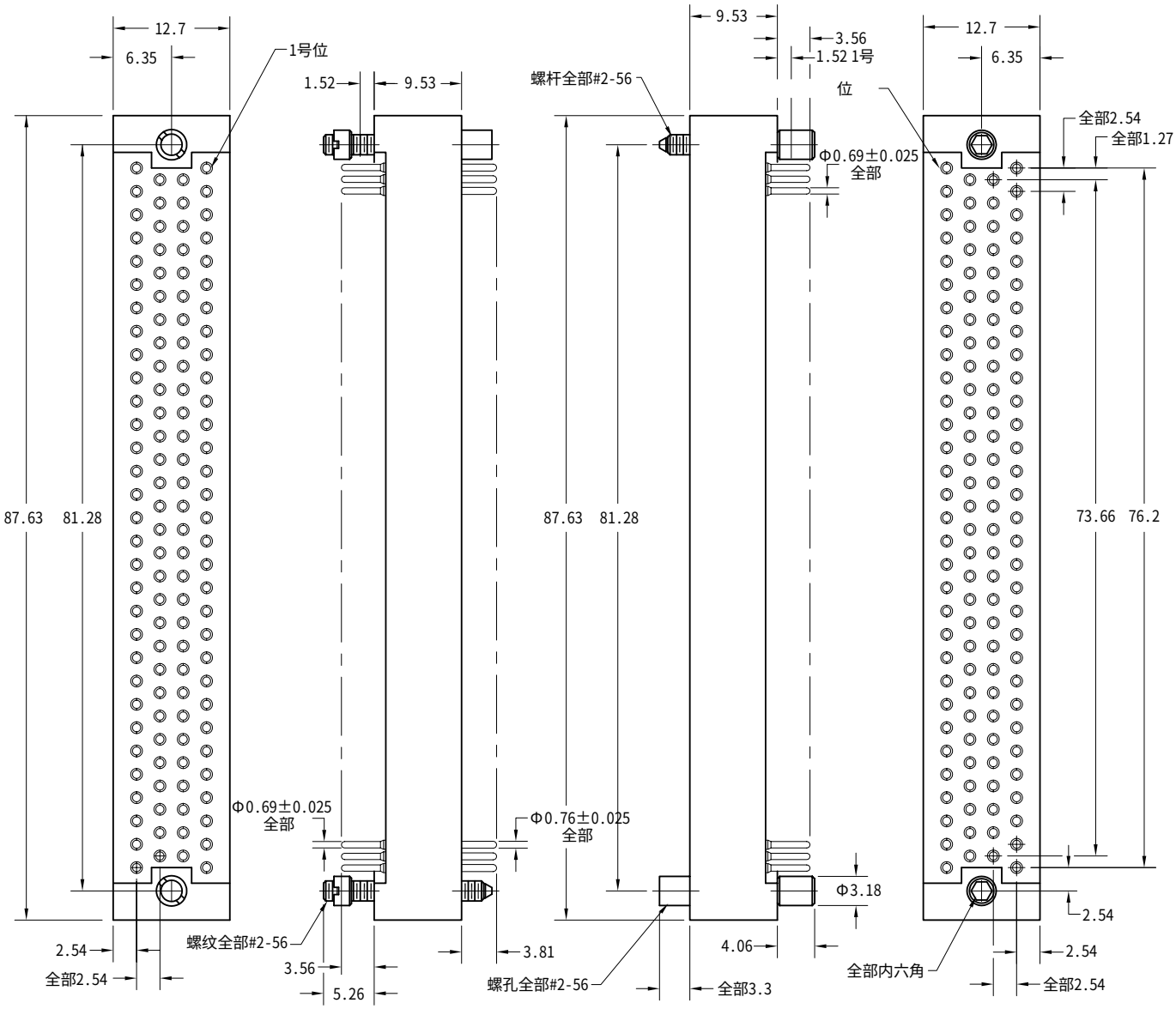

插头　　插座

插头：WRDV 122 PD9 JL
插座：WRD 122 SAD9 JLA
XXXX XXX XXXX XXX

插头		插座	
系列			
WRDV	插头，直插，不带安装耳	WRD	插座，直插，不带安装耳
		WRD	插座，直角，不带安装耳
芯数			
122	针芯数量	122	针芯数量

针芯

- 插针或插孔都可以被用于插头或插座。
- 当使用插针时，标准硬件的定位会将母硬件定位于1号插针边上。
- 当使用插孔时，标准硬件的定位会将公硬件定位于1号插孔边上。

针芯种类/终端		针芯种类/终端	
PC	插针，直插，焊杯（内径Φ0.89）	SAC	插孔，直插，焊杯（内径Φ0.89）
PD7	插针，直插，浸焊，2.77×Φ0.69	SAD7	插孔，直插，浸焊，2.77×Φ0.69
PD9	插针，直插，浸焊，3.56×Φ0.69	SAD9	插孔，直插，浸焊，3.56×Φ0.69
PD11	插针，直插，浸焊，4.37×Φ0.69	SAD11	插孔，直插，浸焊，4.37×Φ0.69
PD15	插针，直插，浸焊，5.94×Φ0.69	SAD15	插孔，直插，浸焊，5.94×Φ0.69
		SAF3	插孔，直插，柔性电路，1.27
		SAF6	插孔，直插，柔性电路，2.36插孔
		SAG7	，直插，浸焊，2.77×Φ0.46
		SAG9	插孔，直插，浸焊，3.56×Φ0.46
		SAG11	插孔，直插，浸焊，4.37×Φ0.46
		SAP	插孔，直插，插针终端3.81，连接器转接座
		SOR9	插孔，直角，浸焊，3.56×Φ0.64

硬件

J	固定螺纹装置	J	固定螺纹装置
JL	固定螺纹装置，加长	JL	固定螺纹装置，加长
JTA	可旋转的螺纹装置，4.06	JTA	可旋转的螺纹装置，4.06
JTB	可旋转的六角螺纹装置，4.06	JTB	可旋转的六角螺纹装置，4.06
JTL	可旋转的螺纹装置，加长，16.76	JTL	可旋转的螺纹装置，加长，16.76
SY	导位装置	SY	导位装置
SY-#	导位装置，极性	SY-#	导位装置，极性

选项

- 选项代码：加在型号的最后。例如：WRD122SAD9SY-D01。向工厂咨询额外的代码。

-B82 终端表面密封来预防三防漆覆盖。
-D01 针芯终端预焊锡（除了焊杯式，绕线式和柔性针芯），锡铅比例为63/37或60/40。☒
-P39 针芯终端预焊锡（除了焊杯式，绕线式和柔性针芯），焊料为SAC305(无铅)。
-D54 结合-B82和-D01两项。
☒ 代表未通过无铅认证。

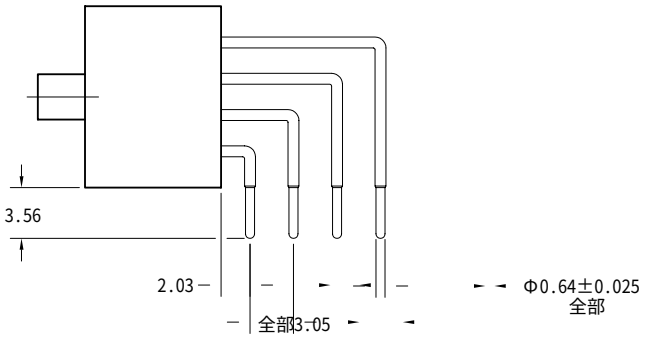

例如：WRD122SOR9J

4排
印制板到线缆

2.54mm

WRD - WRDDXA

122芯

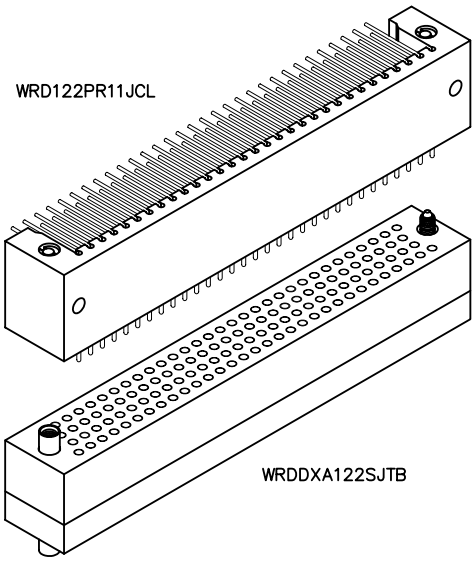

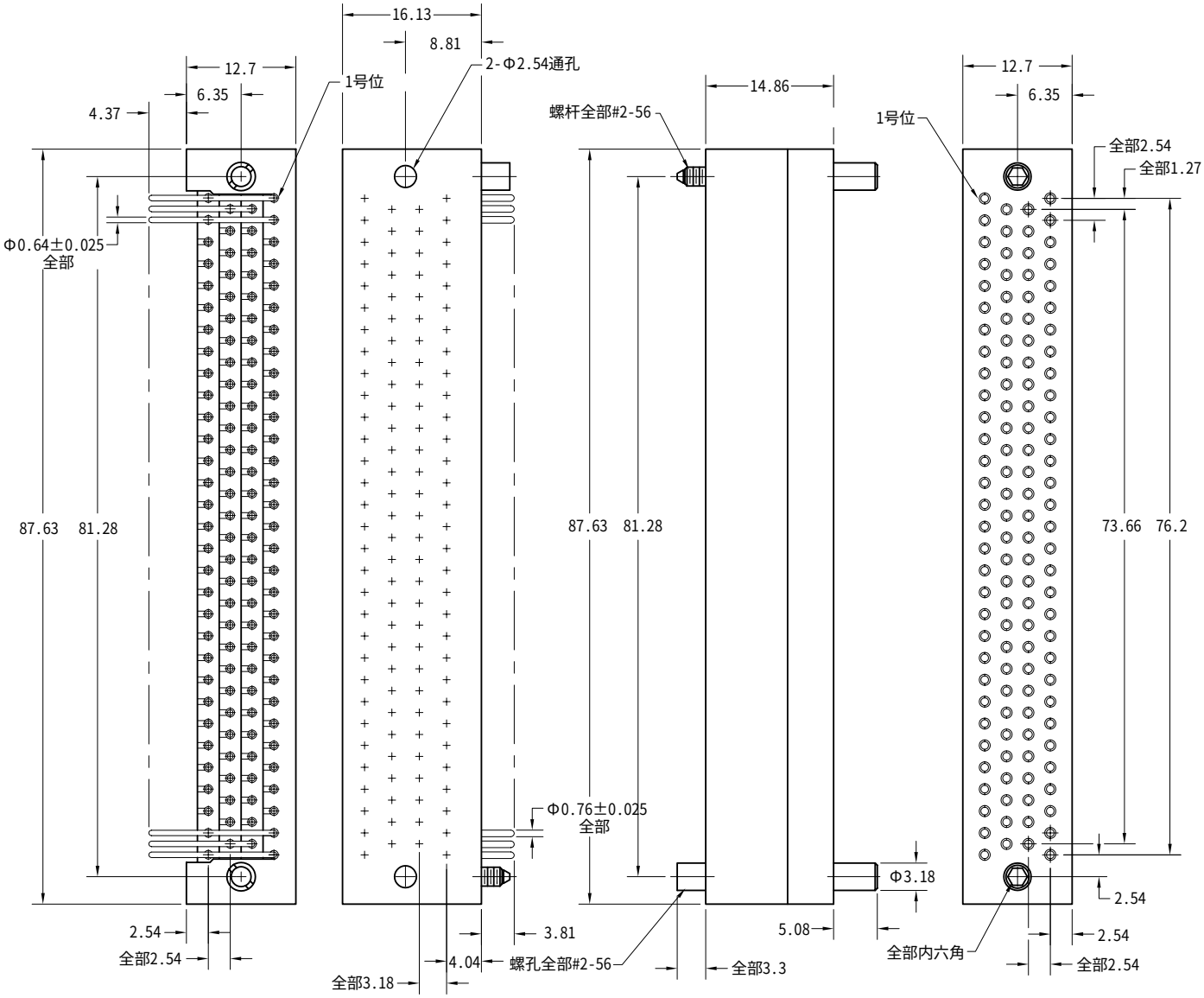

插头　　插座

插头： WRD 122 PR11 JCL
插座：WRDDXA 122 S JTB
XXXXX XX XXX XX

插头　　插座

系列

WRD	插头，直角，不带安装耳	WRDDXA	插座，直插，压接可拆，不带安装耳

• WRDDXA连接器与WRD和WRDV连接器配套。“ A ”代表针芯包括在内。

芯数

122	针芯数量	122	针芯数量

针芯

• 不建议在压接插孔针芯的情况下使用垫片。
• WRDDXA**包含了WTK2222的（插孔或插针）压接可拆的针芯和连接器本体。见附件中的“ 针芯 ”部分，额外订购。
• 当使用20#压接件的压线桶，在把针芯从连接器壳体中取出之前必须先切断压线桶。

	针芯种类/终端		针芯种类/终端
PR7	插针，直角，浸焊，2.77×Φ0.64	S	插孔，直插，压接可拆，22AWG
PR9	插针，直角，浸焊，3.56×Φ0.64	SA	同上
PR11	插针，直角，浸焊，4.37×Φ0.64	P	插针，直插，压接可拆，22AWG

硬件

JCL	固定螺纹装置，交叉孔安装	SY	导位装置
SYCL	导位装置，交叉孔安装	SY-#	导位装置，极性
SYCL-#	导位装置，交叉孔安装，极性	SYL	导位装置，加长
		JTA	可旋转的螺纹装置，5.08
		JTB	可旋转的六角螺纹装置，5.08
		JTL	加长可旋转的螺纹装置，17.78

选项

• 选项代码：加在型号的最后。例如：WRDDXA122SSY-C45。向工厂咨询额外的代码。
-A53　插孔，直插，压接可拆，20AWG
-C45　在端面上多出1.91的材料是作为压线的溢放口（只适用于22AWG）。详见下面的A图。

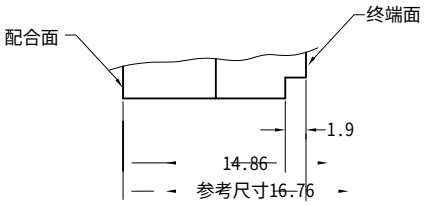

细节 A

2排
同轴连接器
印制板到板或底板

2.54mm

WTB - WTB

20-3芯

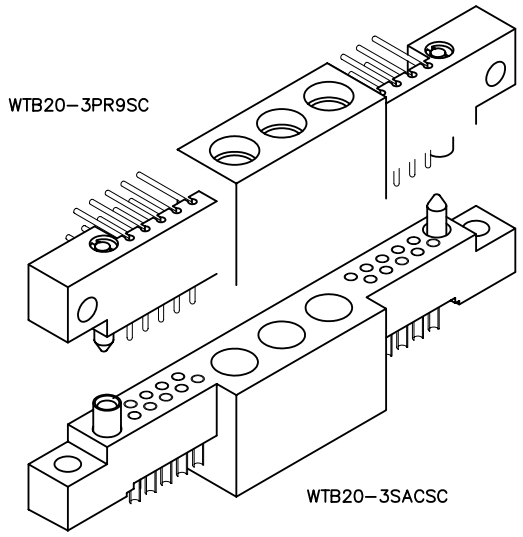

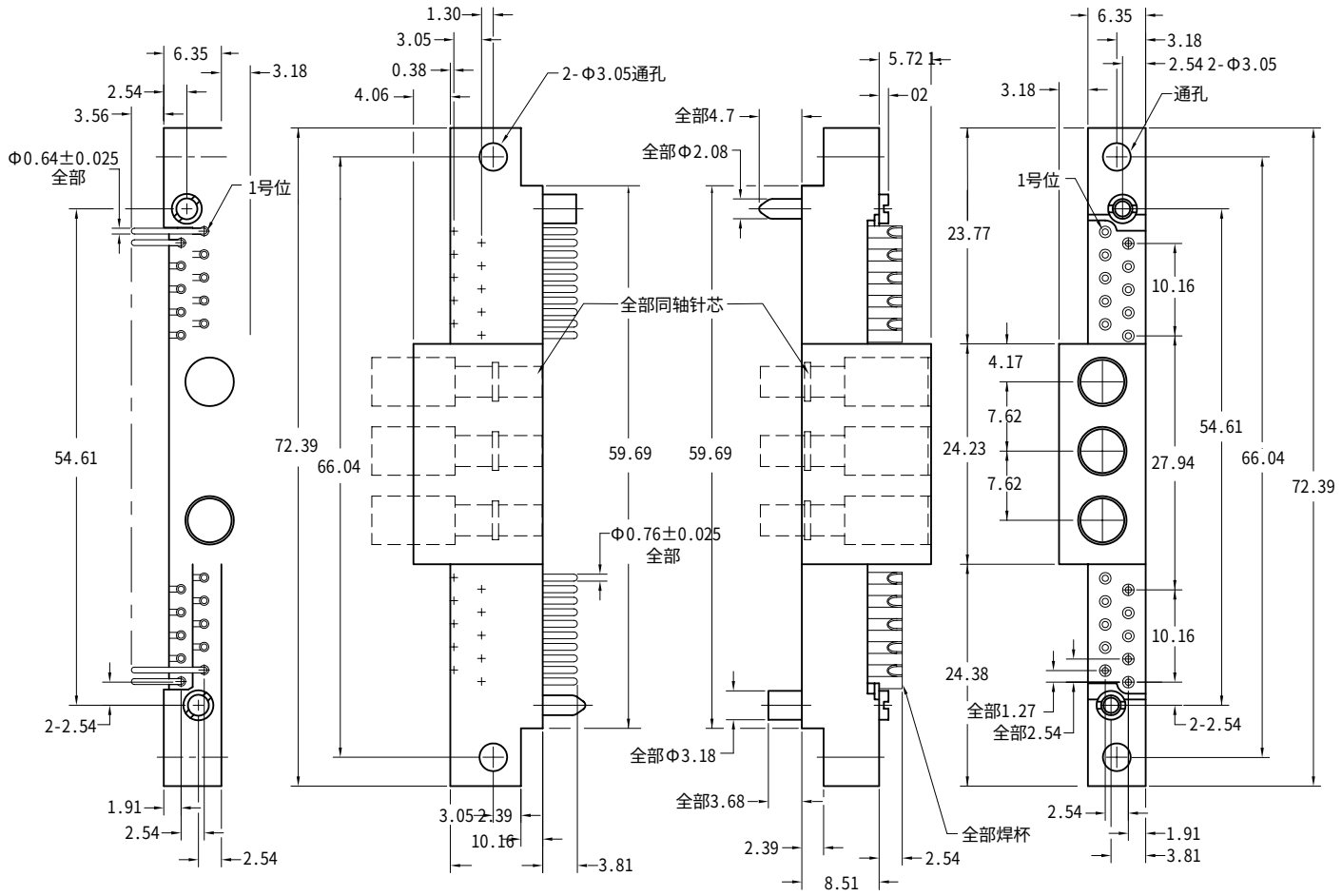

插头　　插座

插头：WTB 20-3 PR9 SC
插座：WTB 20-3 SAC SC
XXX XXXX XXX XX

插头		插座	
系列			
WTB	插头，直角，带安装耳	WTB	插座，直插，不带安装耳
芯数			
20-3	20个直角信号插针，3个直插或直角可拆同轴插孔	20-3	20个直插信号插针，3个直插可拆同轴插针
针芯			
	针芯种类/终端		针芯种类/终端
PR7	插针，直角，浸焊，2.77×Φ0.64	SAC	插孔，直插，焊杯（内径Φ0.89）
PR9	插针，直角，浸焊，3.56×Φ0.64	SAD9	插孔，直插，浸焊，3.56×Φ0.69
PR11	插针，直角，浸焊，4.37×Φ0.64	SAD11	插孔，直插，浸焊，4.37×Φ0.69
		SAD15	插孔，直插，浸焊，5.94×Φ0.69
		SAG7	插孔，直插，浸焊，2.77×Φ0.46
		SAG9	插孔，直插，浸焊，3.56×Φ0.46
		SAG11	插孔，直插，浸焊，4.37×Φ0.46
硬件			
SC	导位装置导位	SC	导位装置导位
SC-#	装置,极性	SC-#	装置,极性

选项

- 绝缘体：ASTM-D5948标准中的乙二稀酞酸脂（GDI-30F或SDG-F）。
- 可拆卸的同轴针芯需是单独售卖的。见附件中“同轴针芯”部分的说明。
- 同轴针芯： WTC188P=直插式插针（只能安装在插座绝缘体里）
  WTC196P=直插式插针（只能安装在插座绝缘体里）
  WTC085P=直插式插针（只能安装在插座绝缘体里）
  WTC188S=直插式插孔（只能安装在插头绝缘体里）
  WTC196S=直插式插孔（只能安装在插头绝缘体里）
  WTC085S=直插式插孔（只能安装在插头绝缘体里）
  WTC10SRD9=直角插孔（只能安装在插头绝缘体里）

- 选项代码：加在型号的最后。例如：WTB20-3SAD11SC-C34。向工厂咨询额外的代码。

-342 取消安装耳（每端6.35）。
-C34 移除5.72的支架，让连接器与板齐平（只用于插座）。
-G69 焊杯固定不动，使杯口向外,否则针芯会转动。
-D01 针芯终端预焊锡（除了焊杯式，绕线式和柔性针芯），锡铅比例为63/37或60/40。☒
-P39 针芯终端预焊锡（除了焊杯式，绕线式和柔性针芯），焊料为SAC305(无铅)。

☒ 代表未通过无铅认证。

2排
同轴连接器
印制板到板或底板

2.54mm

WTB - WTB

20-6芯

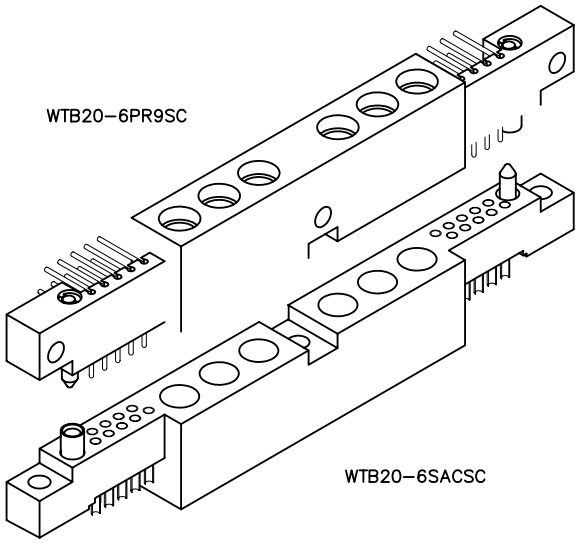

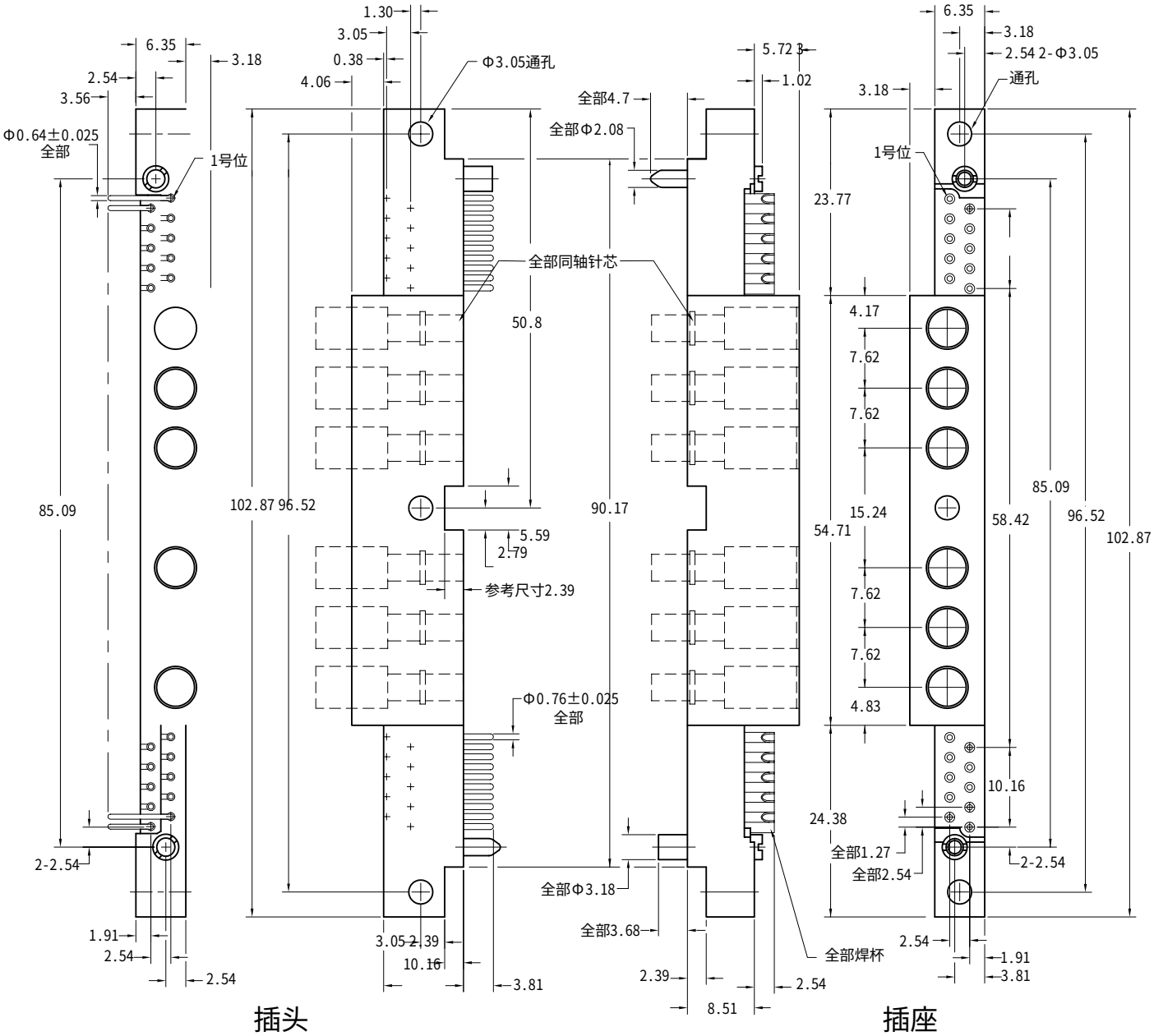

插头：WTB	20-6	PR9	SC
插座：WTB	20-6	SAC	SC
XXX	XXXX	XXX	XX

插头	插座
系列	
WTB 插头，直角，带安装耳	WTB 插座，直插，带安装耳
芯数	
20-6 20个直角信号插针，6个直插或直角可拆同轴插孔	20-6 20个直插信号插针，6个直插可拆同轴插针
针芯	
针芯种类/终端	针芯种类/终端
PR7 插针，直角，浸焊，2.77×Φ0.64	SAC 插孔，直插，焊杯（内径Φ0.89）
PR9 插针，直角，浸焊，3.56×Φ0.64	SAD9 插孔，直插，浸焊，3.56×Φ0.69
PR11 插针，直角，浸焊，4.37×Φ0.64	SAD11 插孔，直插，浸焊，4.37×Φ0.69
	SAD15 插孔，直插，浸焊，5.94×Φ0.69
	SAG7 插孔，直插，浸焊，2.77×Φ0.46
	SAG9 插孔，直插，浸焊，3.56×Φ0.46
	SAG11 插孔，直插，浸焊，4.37×Φ0.46
硬件	
SC 导位装置导位	SC 导位装置导位
SC-# 装置,极性	SC-# 装置,极性
选项	

- 绝缘体：ASTM-D5948标准中的乙二稀酞酸脂（GDI-30F或SDG-F)。
- 可拆卸的同轴针芯需是单独售卖的。见附件中“同轴针芯”部分的说明。
- 同轴针芯： WTC188P=直插式插针（只能安装在插座绝缘体里）
  WTC196P=直插式插针（只能安装在插座绝缘体里）
  WTC085P=直插式插针（只能安装在插座绝缘体里）
  WTC188S=直插式插孔（只能安装在插头绝缘体里）
  WTC196S=直插式插孔（只能安装在插头绝缘体里）
  WTC085S=直插式插孔（只能安装在插头绝缘体里）
  WTC10SRD9=直角插孔（只能安装在插头绝缘体里）

- 选项代码：加在型号的最后。例如：WTB20-6SAD9SC342。向工厂咨询额外的代码。

-342 取消安装耳（每端6.35）。
-C34 移除5.72的支架，让连接器与板齐平（只用于插座）。
-G69 焊杯固定不动，使杯口向外,否则针芯会转动。
-D01 针芯终端预焊锡（除了焊杯式，绕线式和柔性针芯），锡铅比例为63/37或60/40。☒
-P39 针芯终端预焊锡（除了焊杯式，绕线式和柔性针芯），焊料为SAC305(无铅)。

☒ 代表未通过无铅认证。

3排
同轴连接器
印制板到底板或板

2.54mm

WG - WG

47-1芯

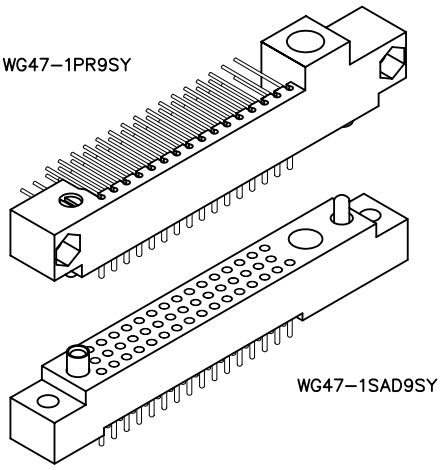

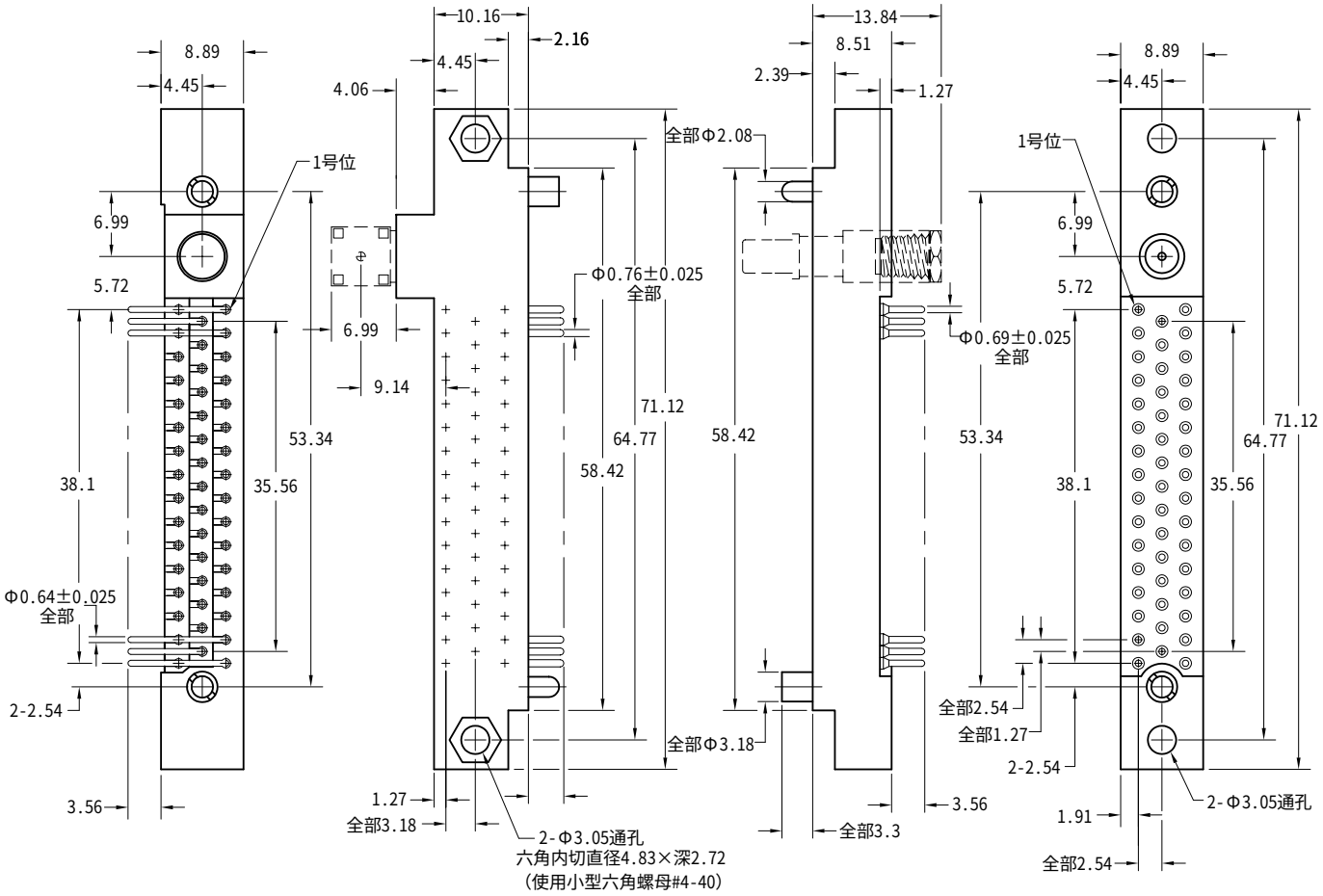

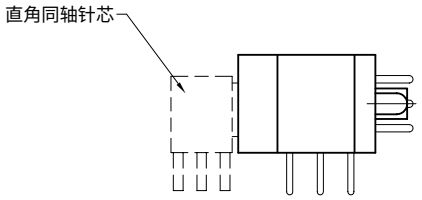

插头

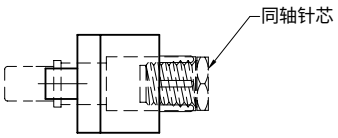

插座

插头：WG 47-1 PR11 SY
插座：WG 47-1 SAD9 SY
XX 47-1 XXXX XX

插头		插座	
系列			
WG	插头，直角，带安装耳	WG	插座，直插，带安装耳
芯数			
47-1	47个直角信号插针，1个直角或直插可拆同轴插孔	47-1	47个直插信号插针，1个直插可拆同轴插针
针芯			
	针芯种类/终端		针芯种类/终端
PR7	插针，直角，浸焊，2.77×Φ0.64	SAC	插孔，直插，焊杯（内径Φ0.89）
PR9	插针，直角，浸焊，3.56×Φ0.64	SAD9	插孔，直插，浸焊，3.56×Φ0.69
PR11	插针，直角，浸焊，4.37×Φ0.64	SAD11	插孔，直插，浸焊，4.37×Φ0.69
		SAD15	插孔，直插，浸焊，5.94×Φ0.69
		SAG7	插孔，直插，浸焊，2.77×Φ0.46
		SAG9	插孔，直插，浸焊，3.56×Φ0.46
		SAG11	插孔，直插，浸焊，4.37×Φ0.46
硬件			
SY	导位装置导位	SY	导位装置导位
SY-#	装置,极性	SY-#	装置,极性

选项

- 绝缘体(只用于插头)：ASTM-D5948标准中的乙二稀酞酸脂（GDI-30F或SDG-F)。
- 可拆卸的同轴针芯需是单独售卖的。见附件中“同轴针芯”部分的说明。同轴
- 针芯： WTC188P=直插式插针（只能安装在插座绝缘体里）
  WTC196P=直插式插针（只能安装在插座绝缘体里）
  WTC085P=直插式插针（只能安装在插座绝缘体里）
  WTC188S=直插式插孔（只能安装在插头绝缘体里）
  WTC196S=直插式插孔（只能安装在插头绝缘体里）
  WTC085S=直插式插孔（只能安装在插头绝缘体里）
  WTC10SRD9=直角插孔（只能安装在插头绝缘体里）

- 选项代码：加在型号的最后。例如：WG47-1SACSY-C34。向工厂咨询额外的代码。

-342 取消安装耳（每端6.35）。
-548 将#4-40的小型螺母安装到安装孔里（只适用于直角插头连接器）。
-C34 移除5.72的支架，让连接器与板齐平（只用于插座）。
-G69 焊杯固定不动，使杯口向外,否则针芯会转动。
-D01 针芯终端预焊锡（除了焊杯式，绕线式和柔性针芯），锡铅比例为63/37或60/40。☒
-P39 针芯终端预焊锡（除了焊杯式，绕线式和柔性针芯），焊料为SAC305(无铅)。

☒ 代表未通过无铅认证。

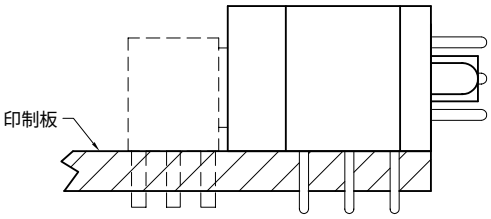

WG47-1PR9SY
印制板案例

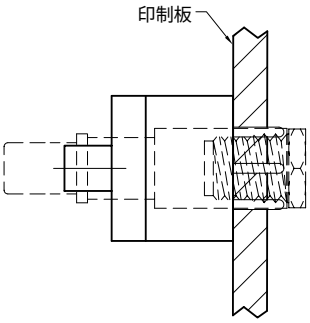

WG47-1SAD9SY
母板案例

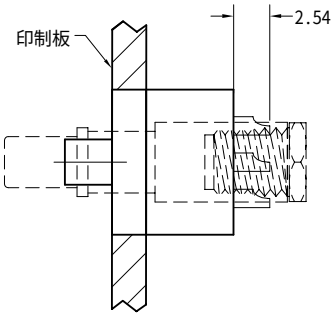

WG47-1SACSY
底板案例

1排
同轴连接器
印制板到底板

7.62mm

WRBC - WRBC

1,7和11芯

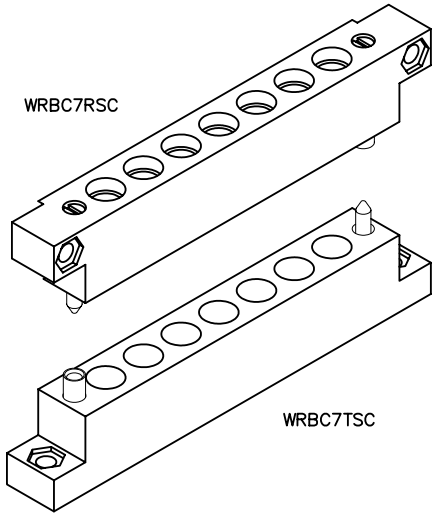

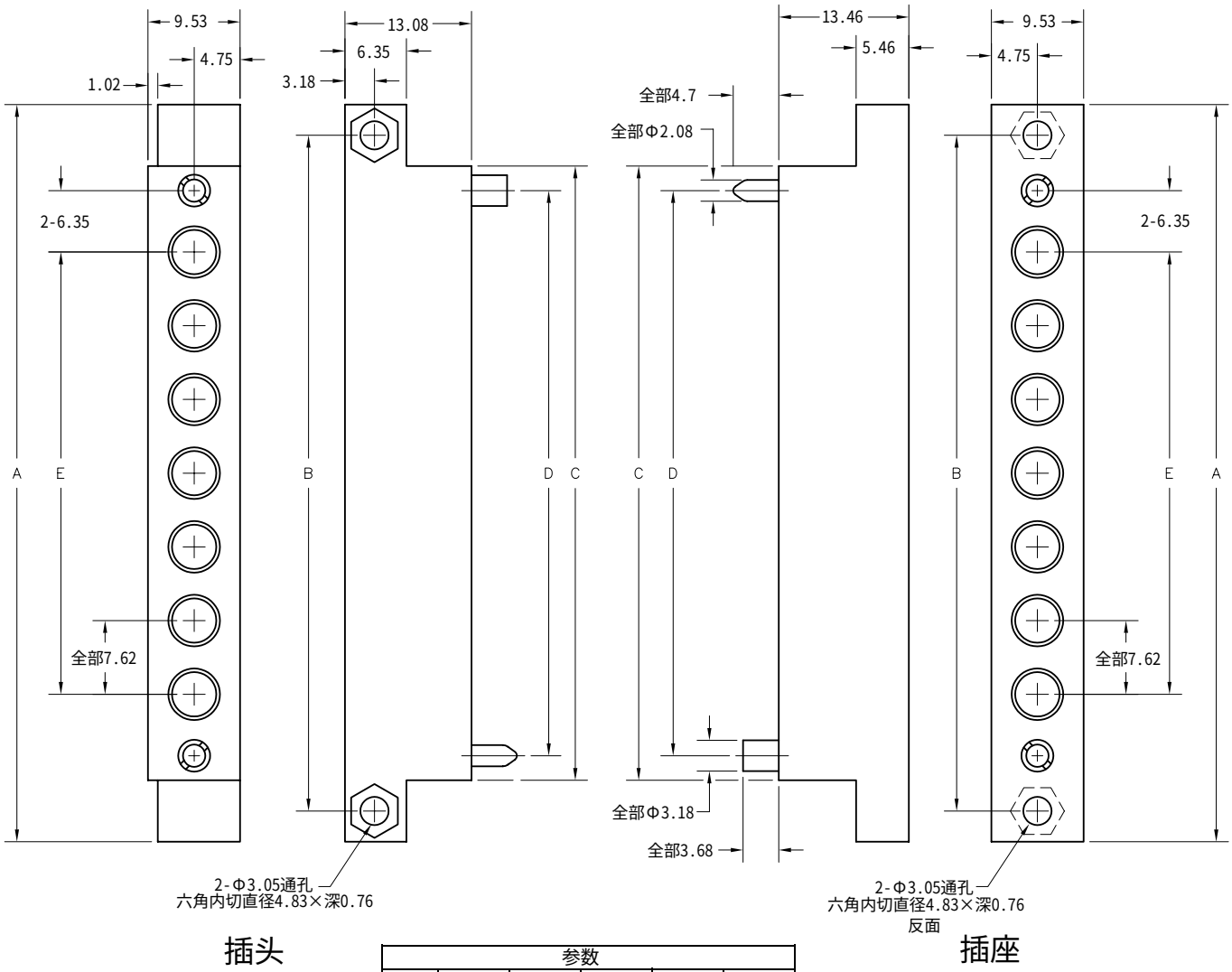

插头　　插座

参数					
芯数	A				
1*	22.22	15.88	9.53		
7	76.2	69.85	63.5	58.42	45.72
11	106.68	100.33	93.98	88.9	76.2

* 代表见反面1芯位置的配置。

插头：WRBC 7 R SC
插座：WRBC 7 T SC
XXXX XX X XX

插头		插座	
系列			
WRBC	插头，直角，带安装耳	WRBC	插座，直插，带安装耳
芯数			
XX	针芯数量（1,7或11）	XX	针芯数量（1,7或11）
针芯			
R	针芯种类/终端 插孔，直插或直角，可拆的同轴针芯	T	针芯种类/终端 插针，直插，可拆的同轴针芯
硬件			
SC	导位装置	SC	导位装置
SC-#	导位装置,极性	SC-#	导位装置,极性
选项			

- 可拆卸的同轴针芯需是单独售卖的。见附件中“同轴针芯”部分的说明。
- 同轴针芯： WTC188P=直插式插针（只能安装在插座绝缘体里）WTC196P=直插式插针（只能安装在插座绝缘体里）WTC085P=直插式插针（只能安装在插座绝缘体里）WTC188S=直插式插孔（只能安装在插头绝缘体里）WTC196S=直插式插孔（只能安装在插头绝缘体里）WTC085S=直插式插孔（只能安装在插头绝缘体里）WTC10SRD9=直角插孔（只能安装在插头绝缘体里）

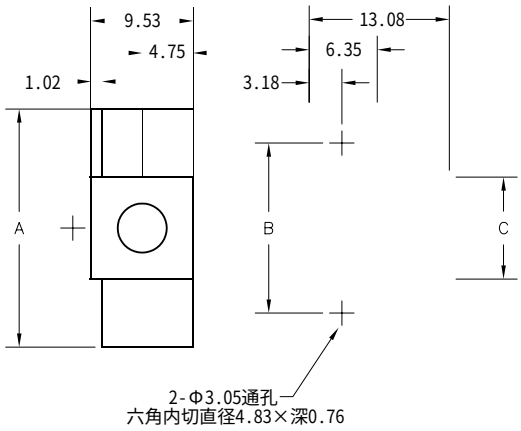

WRBC1R

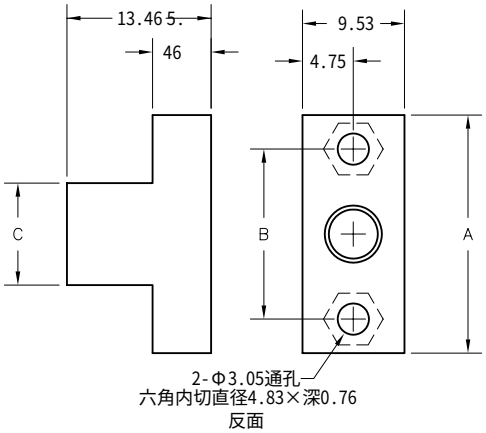

WRBC1T

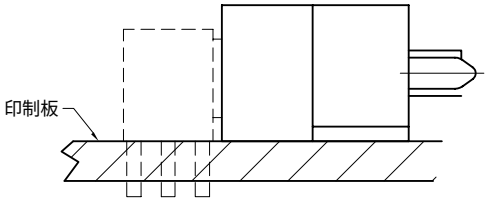

WRBC7RSC
印制板案例

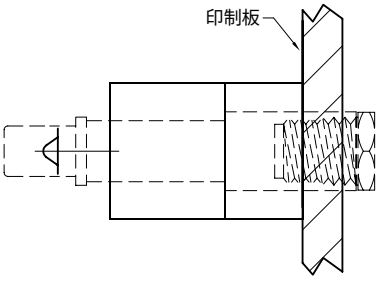

WRBC7TSC
母板案例

其它多种连接器
大电流线缆到底板

5.715mm

PA - PA

5和4-5芯

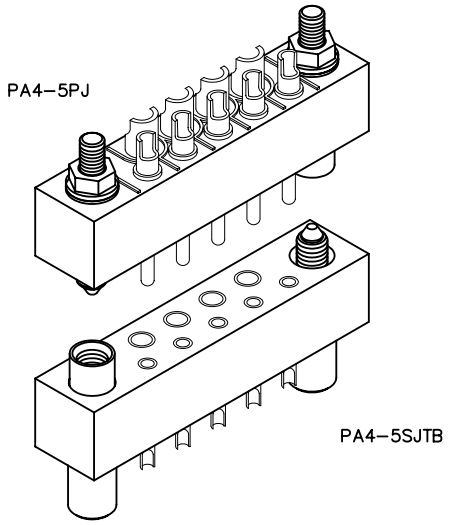

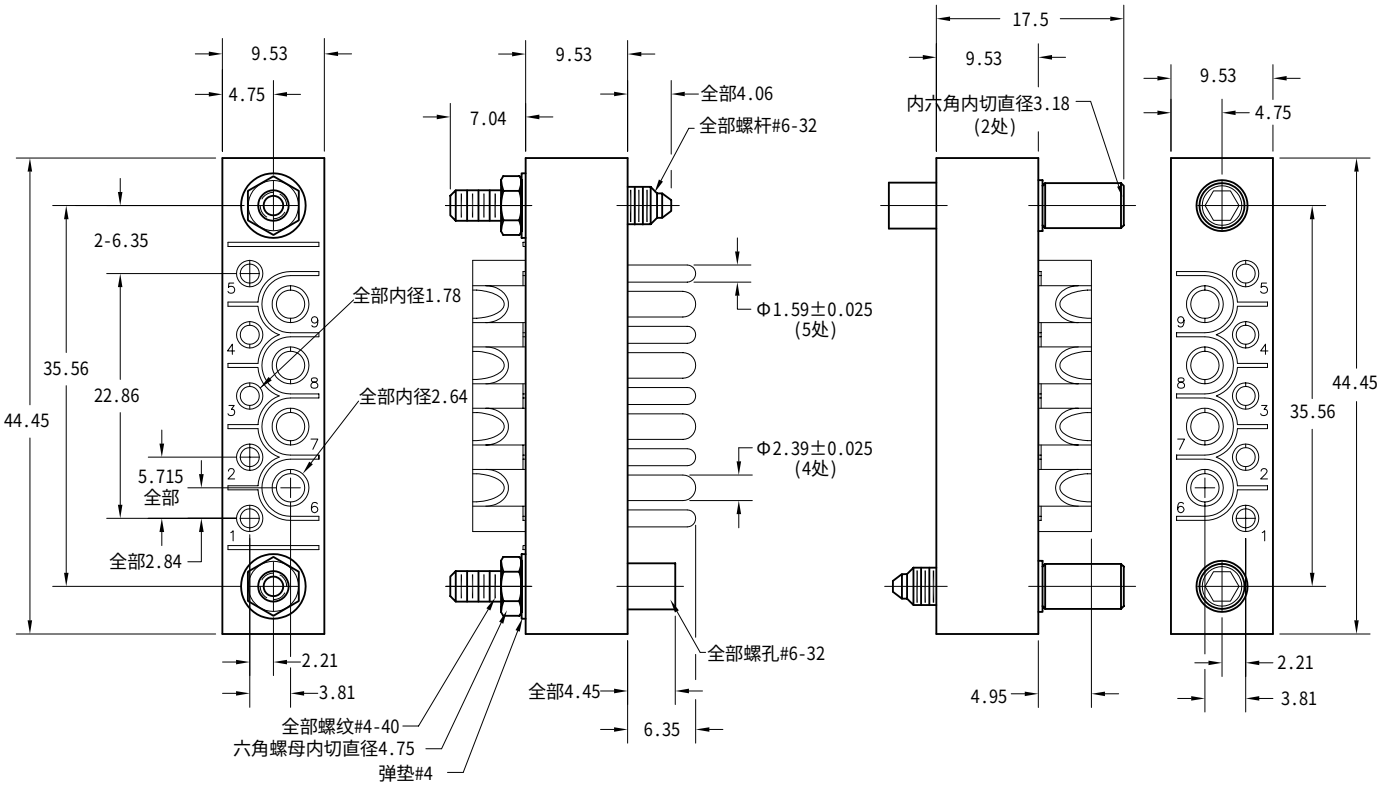

见反面5芯位置的配置。见W-77和W-78中10芯位置的配置。

插头：PA	4-5	S	JTB		
插座：PA	4-5	P	J		
XX	XXX	X	XXX		

插头		插座	
系列			
PA	大电流连接器	PA	大电流连接器
芯数			
5	5个#12针芯	5	5个#12针芯
4-5	4个#12针芯和5个#16针芯	4-5	4个#12针芯和5个#16针芯
针芯			
	针芯种类/终端		针芯种类/终端
P	插针，直插，焊杯	S	插孔，直插，焊杯
PD11	插针，直插，浸焊，4.37×Φ1.57	SD11	插孔，直插，浸焊，4.37×Φ1.57
硬件			
SY	导位装置	SY	导位装置
J	固定螺纹装置	J	固定螺纹装置
JT	可旋转的螺纹装置，26.77	JT	可旋转的螺纹装置，26.77
JTB	可旋转的六角螺纹装置，7.98	JTB	可旋转的六角螺纹装置，7.98
JTL	加长可旋转的螺纹装置，29.85	JTL	加长可旋转的螺纹装置，29.85

选项

- 保护帽（PA5H）用于PA5和PA4-5连接器。在使用保护帽时配套JTL硬件。
- 若需要防尘保护帽，加“H”到“JTL”硬件。例如：PA5SJTLH。
- 选项代码：加在型号的最后。例如：PA5PD11SY-P39。向工厂咨询额外的代码。

-D01　针芯终端预焊锡（除了焊杯式，绕线式和柔性针芯），锡铅比例为63/37或60/40。☒
-P39　针芯终端预焊锡（除了焊杯式，绕线式和柔性针芯），焊料为SAC305(无铅)。
☒ 代表未通过无铅认证。

备注：
壳体：ASTM-D5948标准中的乙二稀酞酸脂（GDI-30F或SDG-F)。
触点负载：#12针芯=23A
　　#16针芯=13A
针芯材质：插孔-铍铜，镀金
　插针-黄铜镀金针芯镀层：在
　装配面上镀0.51μm的金层
测试电压：2000VRMS@海平面；460VRMS@21336米
接触电阻：#12针芯=0.023V最大电压下降@23A（0.01Ω）
　　#16针芯=0.023V最大电压下降@13A（0.02Ω）
接触力：　最大6.72N平均每个针芯

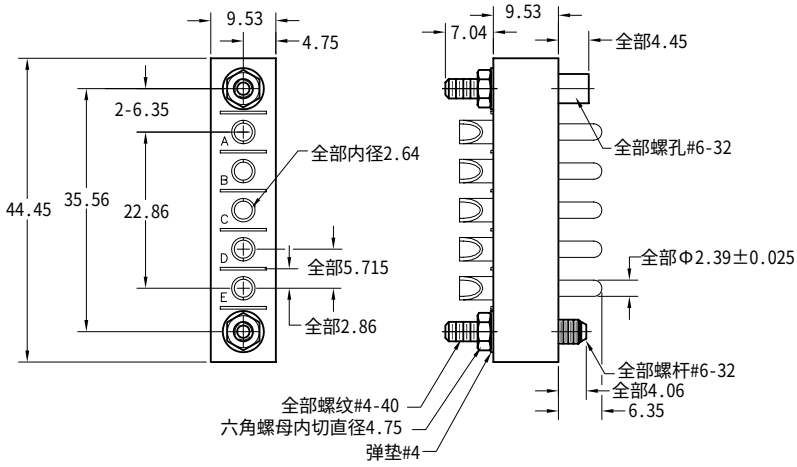

插头
例如：PA5PJ

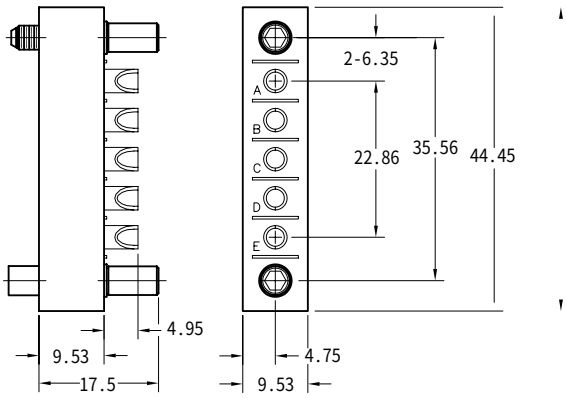

插座
例如：PA5SJTB

其它多种连接器
大电流线缆到底板

5.715mm

PA - PA

10芯

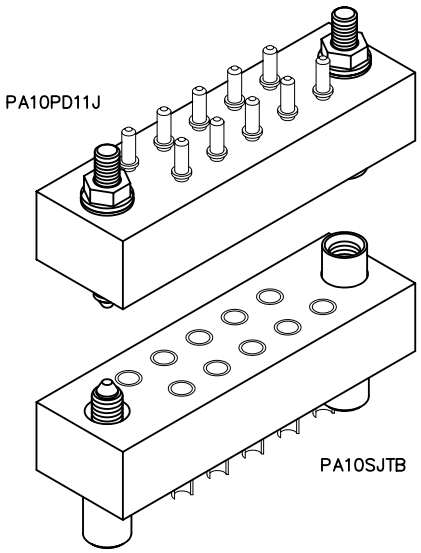

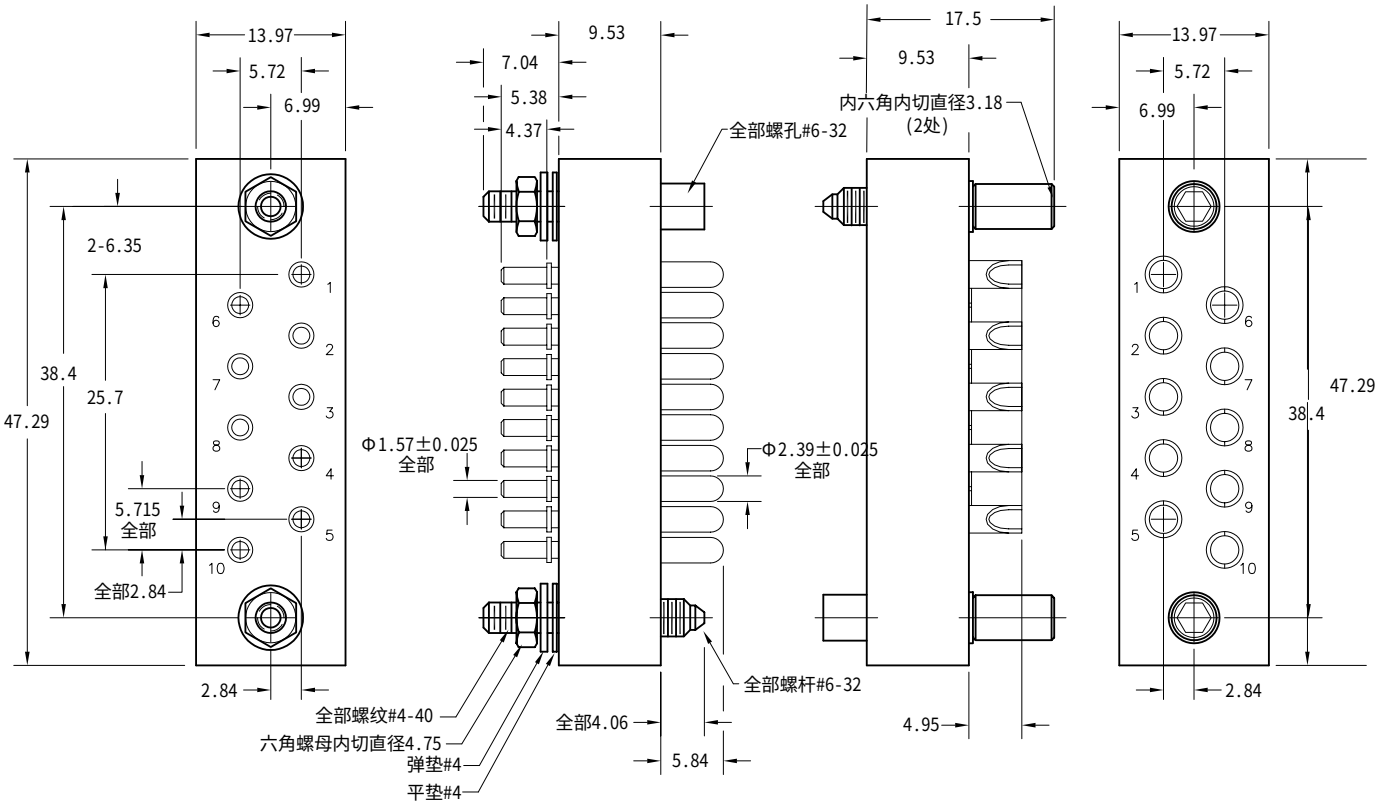

见反面10芯位置的直角插头的配置。

插头：PA	10	S	JTB
插座：PA	10	P	J
XX	XX	X	XXX

插头		插座	
系列			
PA	大电流连接器	PA	大电流连接器
芯数			
10	10个#12针芯	10	10个#12针芯
针芯			
	针芯种类/终端		针芯种类/终端
P	插针，直插，焊杯	S	插孔，直插，焊杯
PD11	插针，直插，浸焊，4.37×Φ1.57	SD11	插孔，直插，浸焊，4.37×Φ1.57
PR7	插针，直角，浸焊，2.77×Φ2.08		
PR8	插针，直角，浸焊，3.18×Φ2.08		
硬件			
SY	导位装置	SY	导位装置
J	固定螺纹装置	J	固定螺纹装置
JT	可旋转的螺纹装置，26.77（仅直插插头用）	JT	可旋转的螺纹装置，26.77
JTB	可旋转的六角螺纹装置，7.98（仅直插插头用）	JTB	可旋转的六角螺纹装置，7.98
JTL	加长可旋转的螺纹装置，29.85	JTL	加长可旋转的螺纹装置，29.85

选项

- 选项代码：加在型号的最后。例如：PA10PD11SY-P39。向工厂咨询额外的代码。

-D01　针芯终端预焊锡（除了焊杯式，绕线式和柔性针芯），锡铅比例为63/37或60/40。☒
-P39　针芯终端预焊锡（除了焊杯式，绕线式和柔性针芯），焊料为SAC305(无铅)。
☒ 代表未通过无铅认证。

备注：
壳体：聚苯硫醚。
触点负载：#12针芯=23A
针芯材质：插孔-铍铜，镀金
　插针-黄铜镀金针芯镀层：在
　　装配面上镀0.51μm的金层
测试电压：2000VRMS@海平面；460VRMS@21336米
接触电阻：0.023V最大电压下降@23A（0.01Ω）
接触力：　最大6.72N平均每个针芯

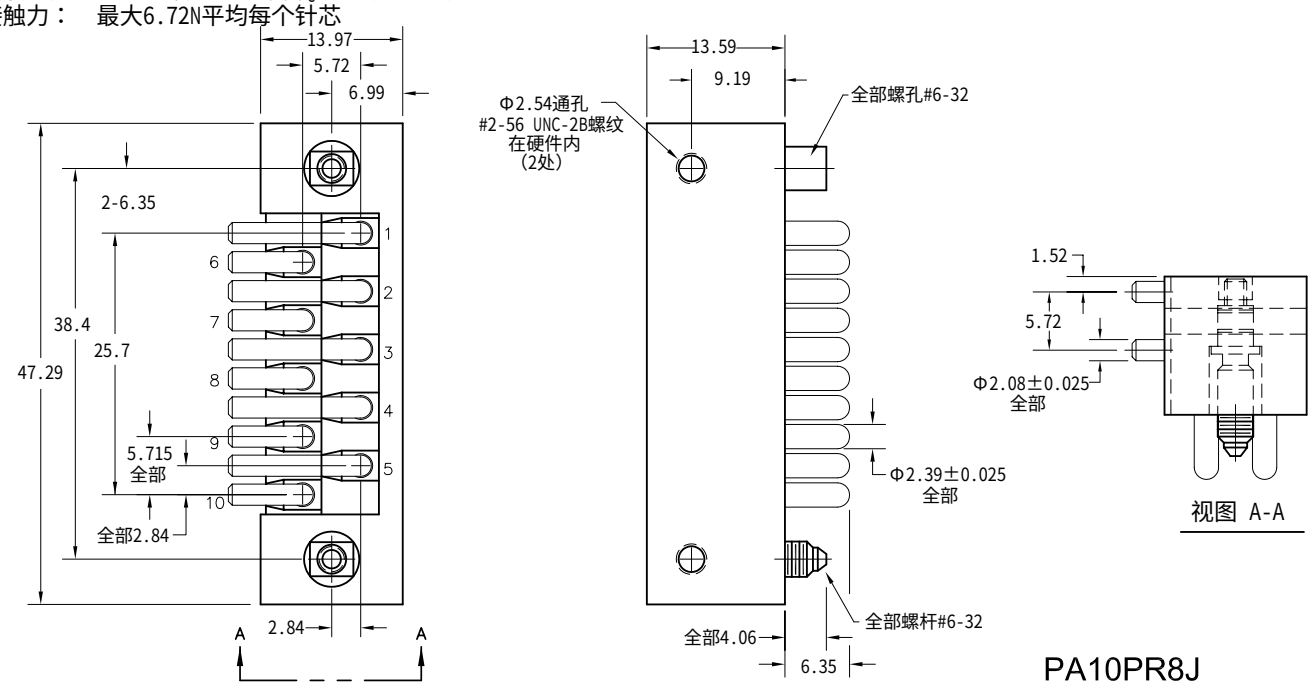

PA10PR8J

其它多种连接器
大电流线缆到底板

5.715mm

PB - PB

20芯

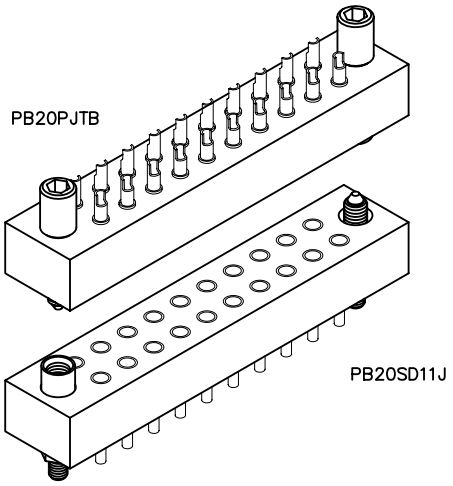

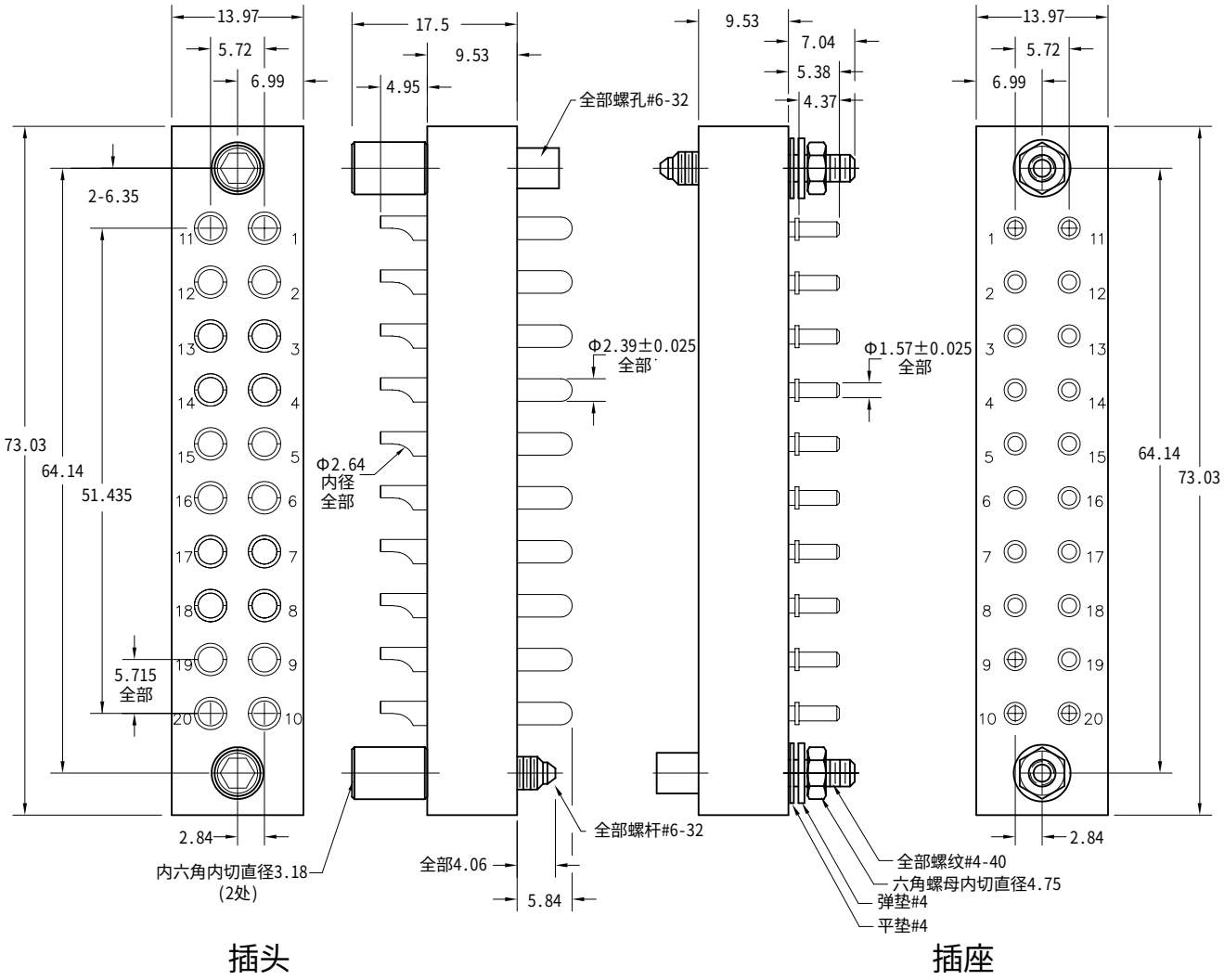

见反面20芯位置的直角插头的配置。

插头：PB	20	S	JTB
插座：PB	20	P	J
XX	XX	X	XXX

插头		插座	
系列			
PB	大电流连接器	PB	大电流连接器
芯数			
20	20个#12针芯	20	20个#12针芯
针芯			
	针芯种类/终端		针芯种类/终端
P	插针，直插，焊杯	S	插孔，直插，焊杯
PD11	插针，直插，浸焊，4.37×Φ1.57	SD11	插孔，直插，浸焊，4.37×Φ1.57
PR7	插针，直角，浸焊，2.77×Φ2.08		
PR8	插针，直角，浸焊，3.18×Φ2.08		
硬件			
SY	导位装置	SY	导位装置
J	固定螺纹装置	J	固定螺纹装置
JT	可旋转的螺纹装置，26.77（仅直插插头用）	JT	可旋转的螺纹装置，26.
JTB	可旋转的六角螺纹装置，7.98（仅直插插头用）	77JTB	可旋转的六角螺纹装置，7.
JTL	加长可旋转的螺纹装置，29.85	JTL	加长可旋转的螺纹装置，29.85

选项

• 选项代码：加在型号的最后。例如：PA5PD11SY-P39。向工厂咨询额外的代码。
-D01　针芯终端预焊锡（除了焊杯式，绕线式和柔性针芯），锡铅比例为63/37或60/40。☒
-P39　针芯终端预焊锡（除了焊杯式，绕线式和柔性针芯），焊料为SAC305(无铅)。
☒ 代表未通过无铅认证。

备注：
壳体：聚苯硫醚。
触点负载：#12针芯=23A
针芯材质：插孔-铍铜，镀金
　插针-黄铜镀金针芯镀层：在
　　装配面上镀0.51μm的金层
测试电压：2000VRMS@海平面；460VRMS@21336米
接触电阻：0.023V最大电压下降@23A（0.01Ω）
接触力：　最大6.72N平均每个针芯

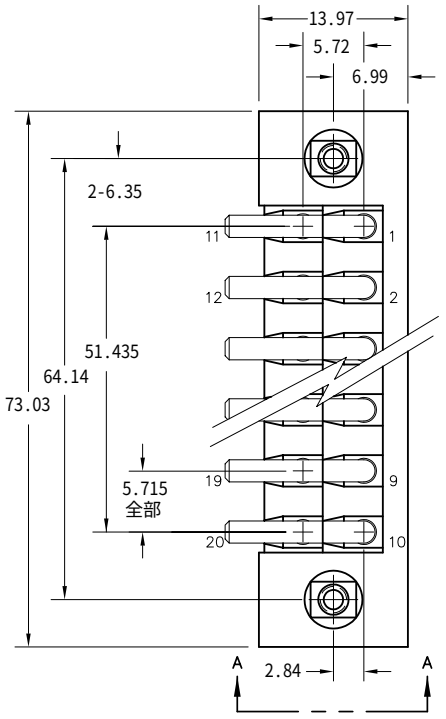

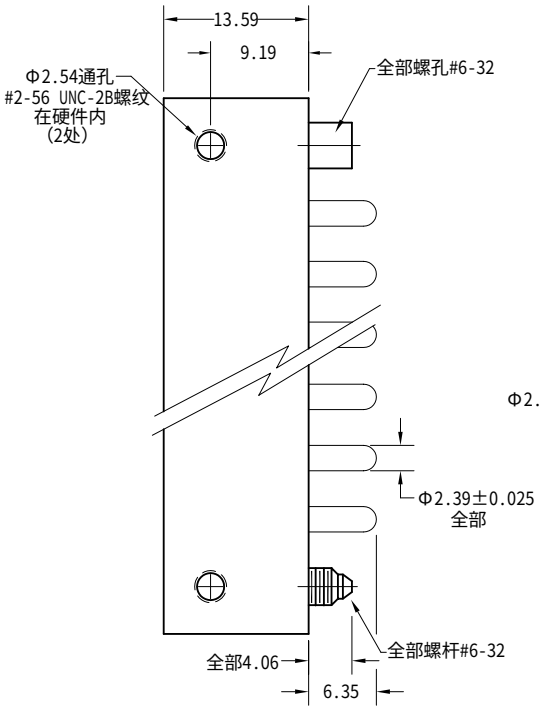

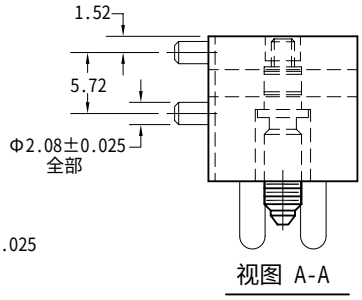

PB20PR8J

其它多种连接器
四分之一圆形叠加印制板

2.21mm×1.27mm

WTA - WTA

59芯

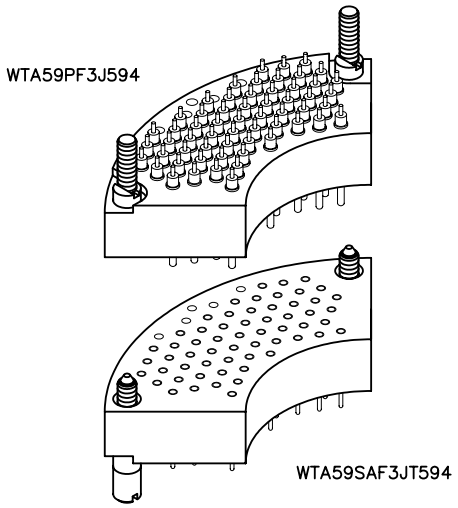

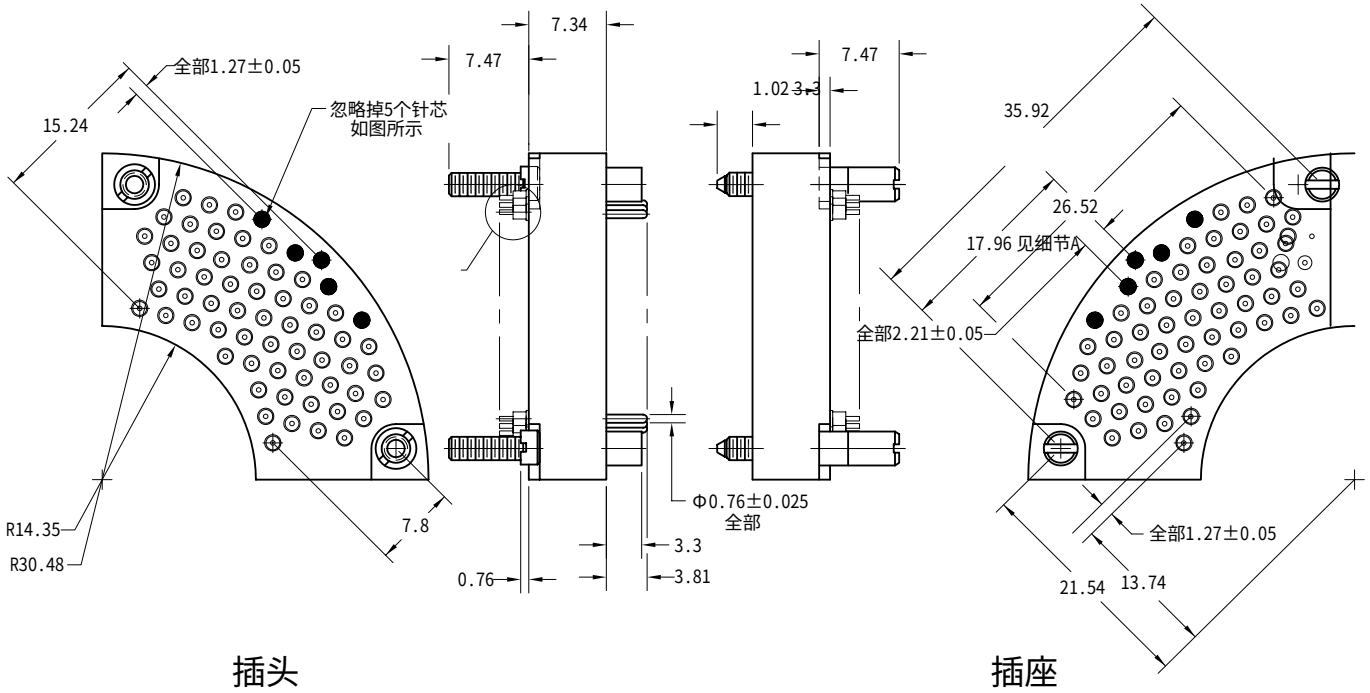

插头　　插座

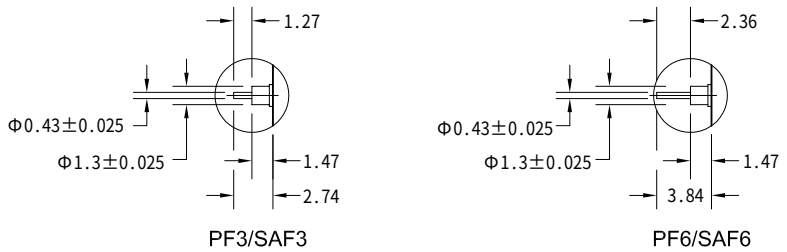

PF3/SAF3　　PF6/SAF6

细节A

插头：WTA 59 PF3 J594
插座：WTA 59 SAF3 JT594
XXX XX XXXX XXXXX

插头		插座	
系列			
WTA	插头，直插	WTA	插座，直插
芯数			
59	针芯数量	59	针芯数量
针芯			
	针芯种类/终端		针芯种类/终端
PC	插针，直插，焊杯（内径Φ0.89）	SAC	插孔，直插，焊杯（内径Φ0.89）
PF3	插针，直插，柔性电路，1.27	SAF3	插孔，直插，柔性电路，1.27
PF6	插针，直插，柔性电路，2.36	SAF6	插孔，直插，柔性电路，2.36
硬件			
J594	固定螺孔	JT594	可旋转的螺杆，螺丝帽
		JTB549	可旋转的螺杆，1.98内内六角螺丝帽
选项			

- 连接器是由59个针芯安装于64个孔位，在四分之一圆的绝缘体中（-594）。
- 绝缘体：ASTM-D4066要求的玻璃填充尼龙。
- 不推荐使用无铅焊接工艺。
- 订购不带硬件的连接器，将硬件编号从型号中剔除。例如：WTA59SAF3-594。

其它多种连接器
插针保护印制板到板

2.54mm

WTE - WTE

10和20芯

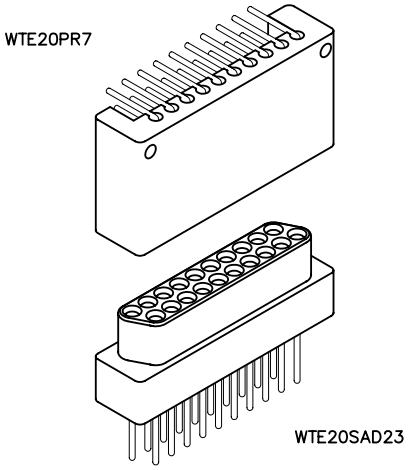

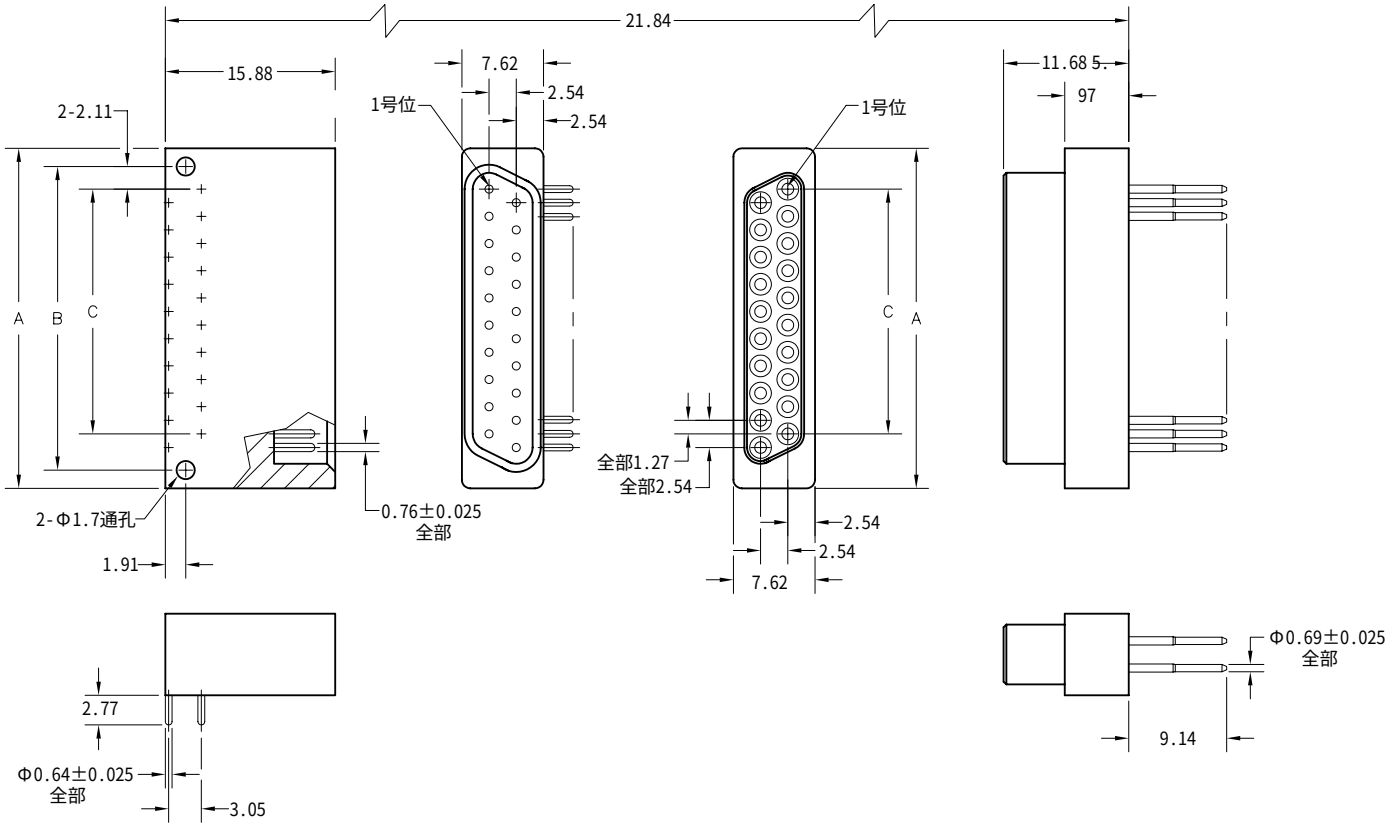

插头　　插座

参数			
芯数	A		
10	19.05	15.65	10.16
20	31.75	28.35	22.86

插头：WTE 20 PR7
插座：WTE 20 SAD23
XXX XX XXXXX

插头		插座	
系列			
WTE	插头，直角（公插针，母壳体）	WTE WTE	插座，直插（母插针，公壳体） 插座，直角（母插针，公壳体）
芯数			
XX	针芯数量（10或20）	XX	针芯数量（10或20）
针芯			
	针芯种类/终端		针芯种类/终端
PR5	插针，直角，浸焊，2.06	SAD9	插孔，直插，浸焊，3.56
PR7	插针，直角，浸焊，2.77	SAD23	插孔，直插，浸焊，9.14
		SAR13	插孔，直角，浸焊，5.16
选项			

- 这些连接器不能预焊锡。
- 绝缘体：ASTM-D4066要求的玻璃填充尼龙。
- 不推荐使用无铅焊接工艺。

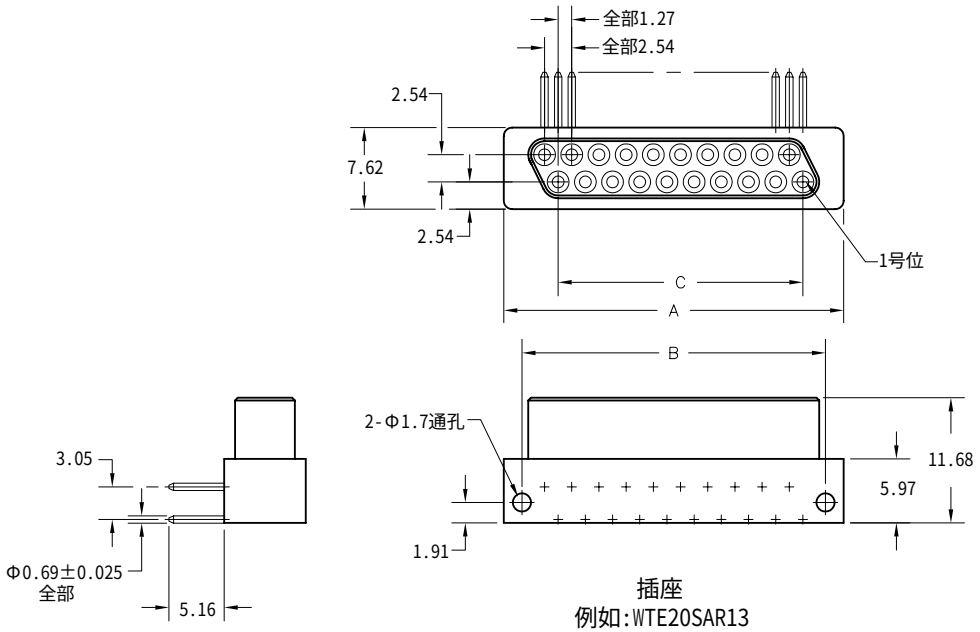

插座
例如:WTE20SAR13

参数			
芯数	A		
10	19.05	15.65	10.16
20	31.75	28.35	22.86

其它多种连接器
叠加板到板

2.54mm

WE

111芯

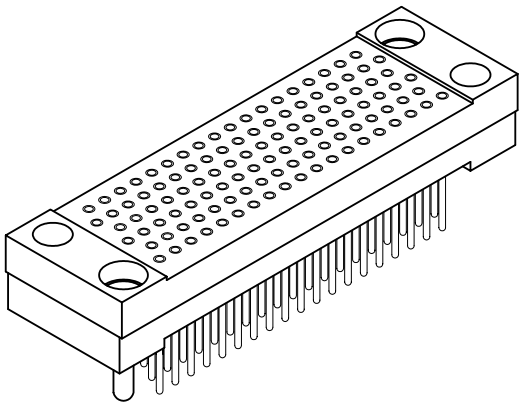

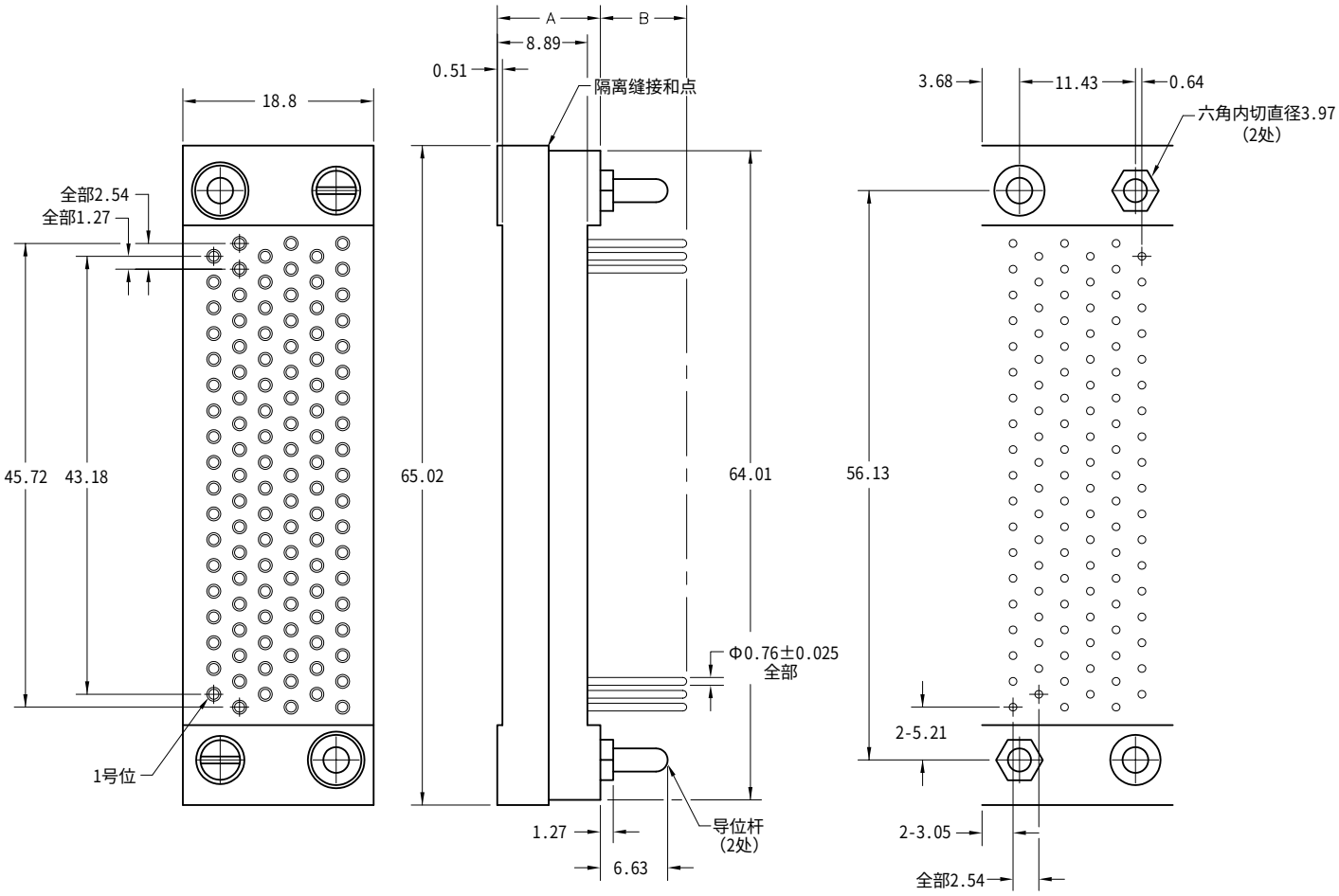

参数			
样式	A	B±0.38	种类
WEA	10.16	8.51	叠加
WEB	11.43	3.30	母板
WEB	11.43	8.51	叠加
WEC	12.57	8.51	叠加

WEA	111	111A	SP21	GB
XXX	XXX	XXXX	XXXX	XX

系列

WEA	成型高度10.16
WEB	成型高度11.43
WEC	成型高度12.57

芯数

111	孔位

负载

111A	满载

针芯

	针芯种类/终端
SP21	插孔，叠加，8.51终端长度
SP9	插孔，浸焊，3.3终端长度

硬件

GA	导位装置，母板
GB	导位装置，叠加

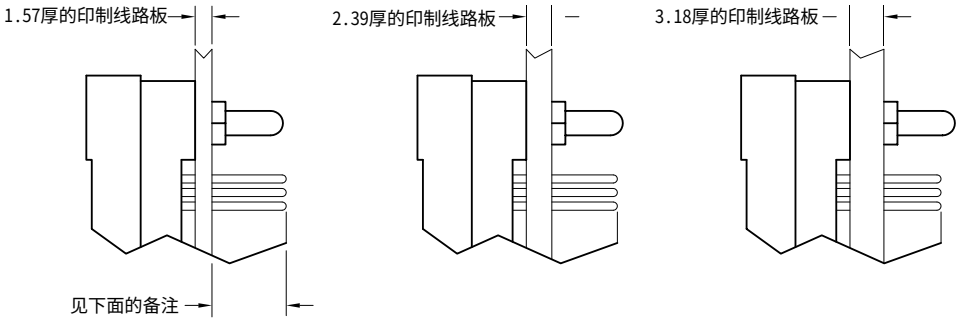

备注：

参数“A”和“B”代表了现在的配置。板厚信息仅供参考。通过拆卸导位杆和导位孔来单独更换针芯。壳体将在接头处分开。

叠加应用：

在这个系列中最小的配合尺寸要求针芯终端长度超出印制电路板至少4.83。

针芯终端长度超出印制线路板最多6.35。

母板应用：

终端长度一般超出印制线路板1.19（例如：一个1.57厚的板通常需要2.77的终端长度，参数“B”）。

其它多种连接器
叠加板到板

2.54mm

WE

135芯

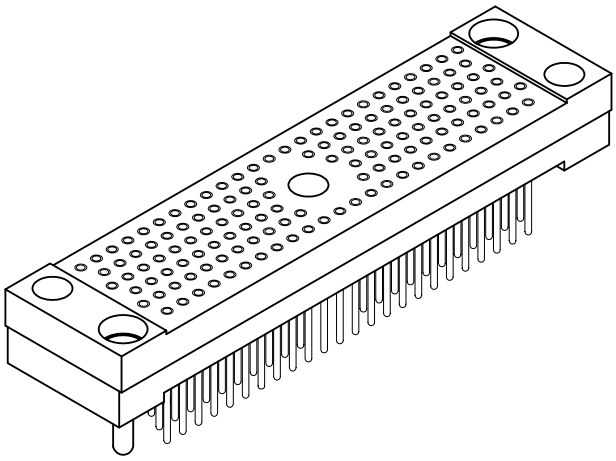

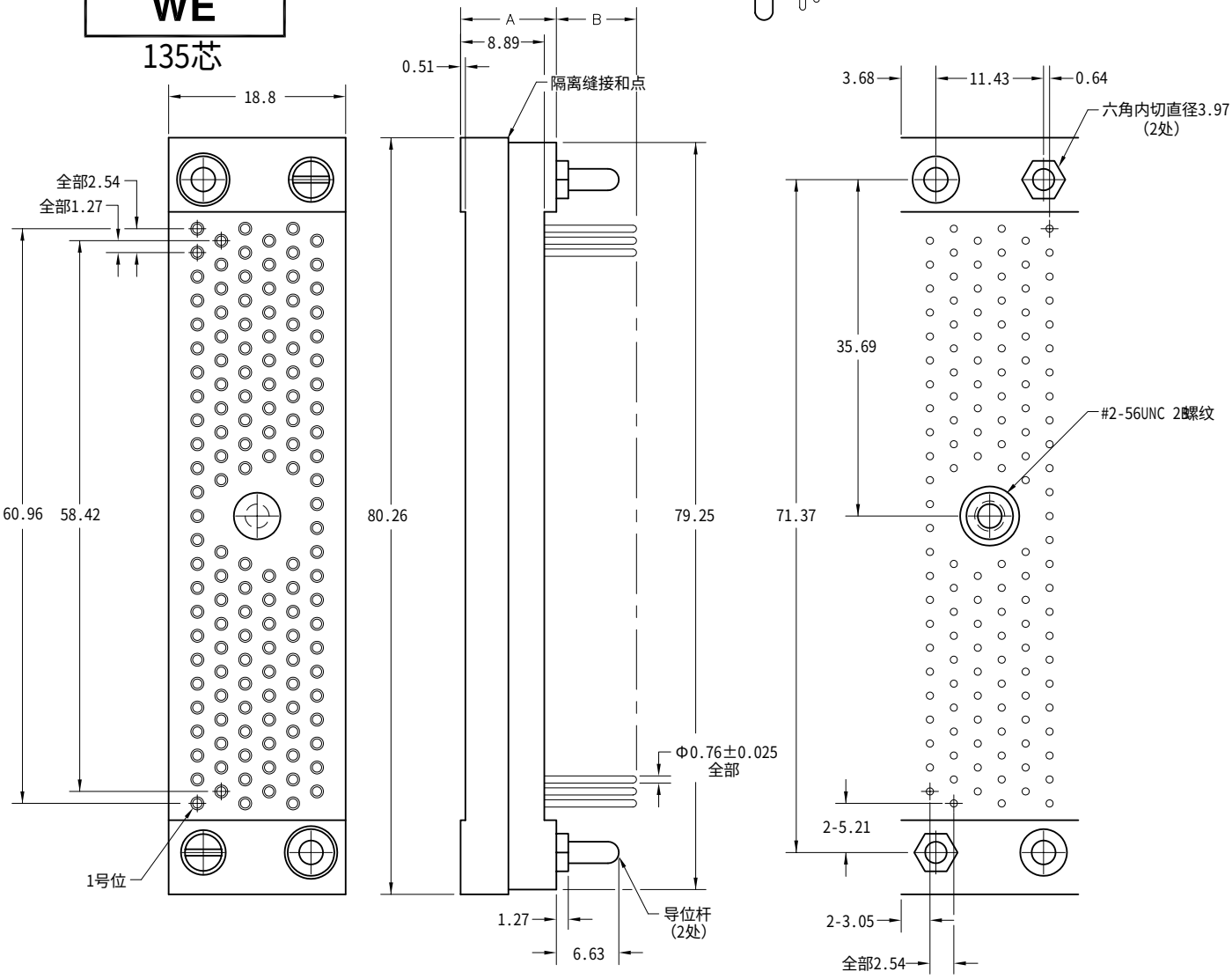

参数			
样式	A	B±0.38	种类
WEA	11.58	8.51	叠加
WEA	11.58	3.30	母板
WEB	12.70	8.51	叠加
WEB	12.70	3.30	母板
WEC	18.80	8.51	叠加
WEC	18.80	3.30	母板

WEA XXX | 135 XXX | 135A XXXX | SP21 XXXX | GB XX

系列

WEA	成型高度11.81
WEB	成型高度12.7
WEC	成型高度18.8

芯数

135	孔位

负载

135A	满载

针芯

	针芯种类/终端
SP21	插孔，叠加，8.51终端长度
SP9	插孔，浸焊，3.3终端长度

硬件

GA	导位装置，母板
GB	导位装置，叠加

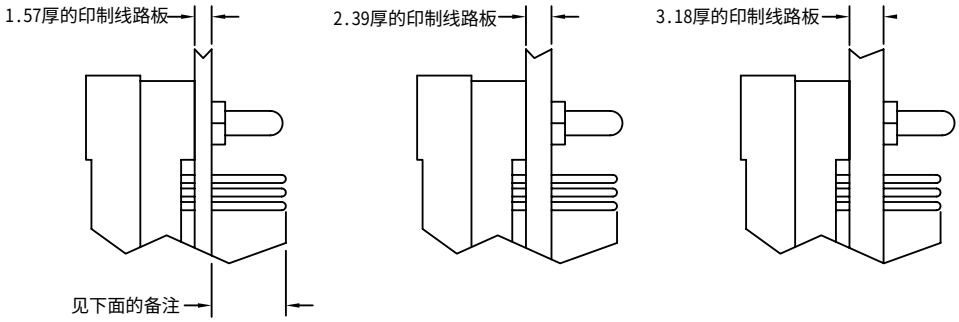

备注：

参数“A”和“B”代表了现在的配置。板厚信息仅供参考。通过拆卸导位杆和导位孔来单独更换针芯。
壳体将在接头处分开。

叠加应用：
在这个系列中最小的配合尺寸要求针芯终端长度超出印制电路板至少4.83。
针芯终端长度超出印制线路板最多6.35。

母板应用：
终端长度一般超出印制线路板1.19（例如：一个1.57厚的板通常需要2.77的终端长度，参数“B”）。

“ WB ”系列-1.27mm间距

MIL-C-55302

目录

“WB”系列
1.27mm间距的矩形塑料板连接器

WB-1	目录	
WB-2	说明	
WB-3	连接器性能	
WB-4	产品型号描	
	2排连接器-印制板或贴片到板，芯数：20～132	
WB-5	WB	插头，直角，带安装耳
	WB	插座，直插，带安装耳
WB-7	WBB,WBA	插头，直插，贴片，带安装耳
	WB	插座，直插，带安装耳
WB-9		硬件
WB-10	WB	布板图-插头，直角
WB-11	WB	布板图-插座，直插
WB-12	WBB,WBA	布板图-插头，直插，贴片
	军标参考文献	
WB-13	图表	

说明
原材料和表面处理*

插针： 满足ASTM B139的磷青铜

插孔： 满足MIL-C-55302的铍铜

针芯表面处理： 镀金层符合ASTM B488或SAE AMS2422的要求。局部镀层满足MIL-C-55302

绝缘体: 玻璃填充PPS符合MIL-M-24519的GST-40F

极性功能: 八角形的极性装置可以是绝缘体的一部分或者是单独的不锈钢硬件

公差 除非另有说明：分数=±0.40mm
小数=±0.254mm
角度=±5°

备注：珩星可以根据你的特殊要求生产定制产品。
*代表在使用时参考以上列出的规范或同行业标准。

性能
参考MIL-C-55302

针芯电流： 1.5A

可焊性： 根据MIL-STD-202中的方法208进行测试

工作温度： -65°～+125℃或-85°～+257°F

针芯插入力： 根据SAE AS31971的要求在0.48/0.483直径的测针上最大力0.56N

针芯分离力： 根据SAE AS31971的要求在0.43/0.42直径的测针上最大力0.03N

种类	要求	测试方法 SAE AS 13441
测试电压	600V，RMS，60Hz @海平面 150V，RMS，60Hz @70000英尺	#3001
绝缘电阻	500V电压下，≥5000MΩ	#3003
机械寿命	500次插拔	
接触电阻	0.0375V最大电压下降@1.5A-（0.025Ω）	#3004
接触电阻	0.0375V最大电压下降@1.5A	

型号描述

每个型号都由至少四个要素组成：系列、芯数、针芯样式、硬件样式。

每个目录页都展示了每个可选的要素。通过从中选择，即可得到满足您需求的连接器型号。

每个要素都是由大写字母和/或数字组成的。这些要素写在一起没有空格或标点符号。

系列：
系列的标识确定了连接器壳体的样式。根据选型手册上的选项来选择系列。

芯数：
连接器针芯的数量就是所谓的芯数，它是部件编号的组成部分。除非另有说明否则只能订购目录中所显示的芯数。

针芯：
每一页也展示了相关连接器所对应的针芯的选项。

硬件：
硬件的选项都展示在了目录里。

备注：
每一页都应该是能够理解的。如果你没有找到想要的芯数或选项，请联系工厂寻求更多的帮助。

2排
印制板到底板或板

1.27mm

WB - WB

20～132芯

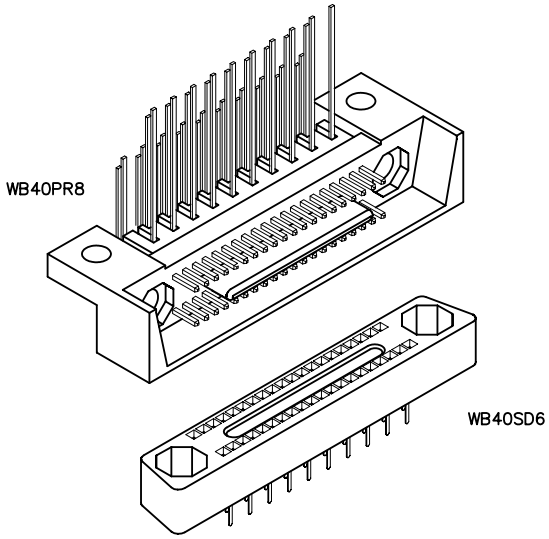

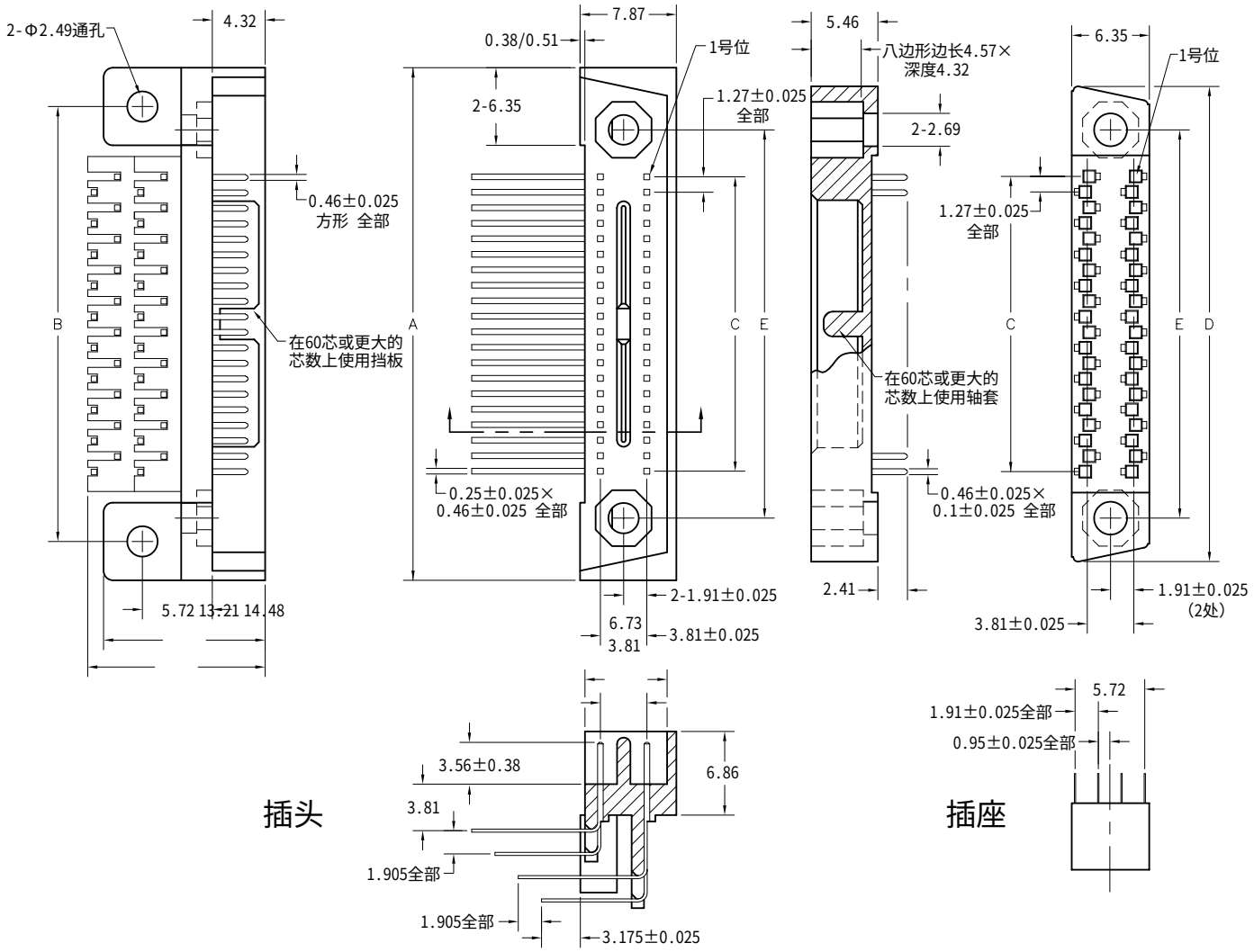

插头

插座

插头：WB40PR8
插座：WB40SD6
XXXXXXXXXXX

插头	插座
系列	
WB 2排，直角，插头，带安装耳	WB 2排，直插，插座，带安装耳
芯数	
20,30,40,50,60,70,80,90,100,110,128,132	20,30,40,50,60,70,80,90,100,110,128,132
针芯	
针芯种类/终端 PR8 插针，直角，浸焊，3.18	针芯种类/终端 SD6 插孔，直插，浸焊，2.41 SD9 插孔，直插，浸焊，3.56 SD12 插孔，直插，浸焊，4.83 SD19 插孔，直插，浸焊，7.62
硬件	
硬件种类（见WB-9页） K*-* 整体导位装置，极性 KY*-* 不锈钢导位装置，极性 JMM 2个不锈钢固定螺杆	硬件种类（见WB-9页） K*-* 整体导位装置，极性 KY*-* 不锈钢导位装置，极性 JTFF 2个不锈钢可旋转螺孔

		参数				
D	E	芯数				
		20	29.21	22.86	11.43	26.16	19.05
		30	35.56	29.21	17.78	32.51	25.40
		40	41.91	35.56	24.13	38.86	31.75
		50	48.26	41.91	30.48	45.21	38.10
		60	54.61	48.26	36.83	51.56	44.45
		70	60.96	54.61	43.18	57.91	50.80
		80	67.31	60.96	49.53	64.26	57.15
		90	73.66	67.31	55.88	70.61	63.50
		100	80.01	73.66	62.23	76.96	69.85
		110	86.36	80.01	68.58	83.31	76.20
		128	97.79	91.44	80.01	94.74	87.63
		132	100.33	93.98	82.55	97.28	90.17

2排
贴片板到底板或板

1.27mm

WBB - WB

WBA - WB

20～132芯

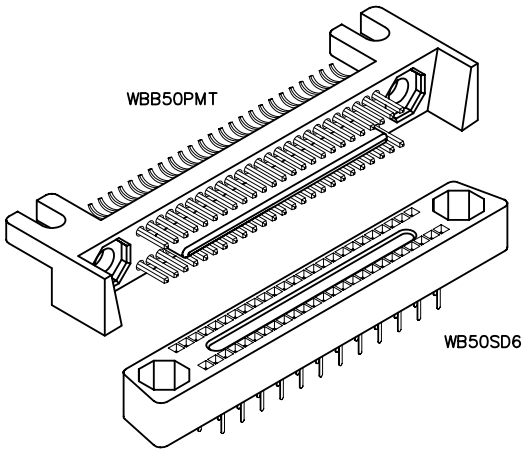

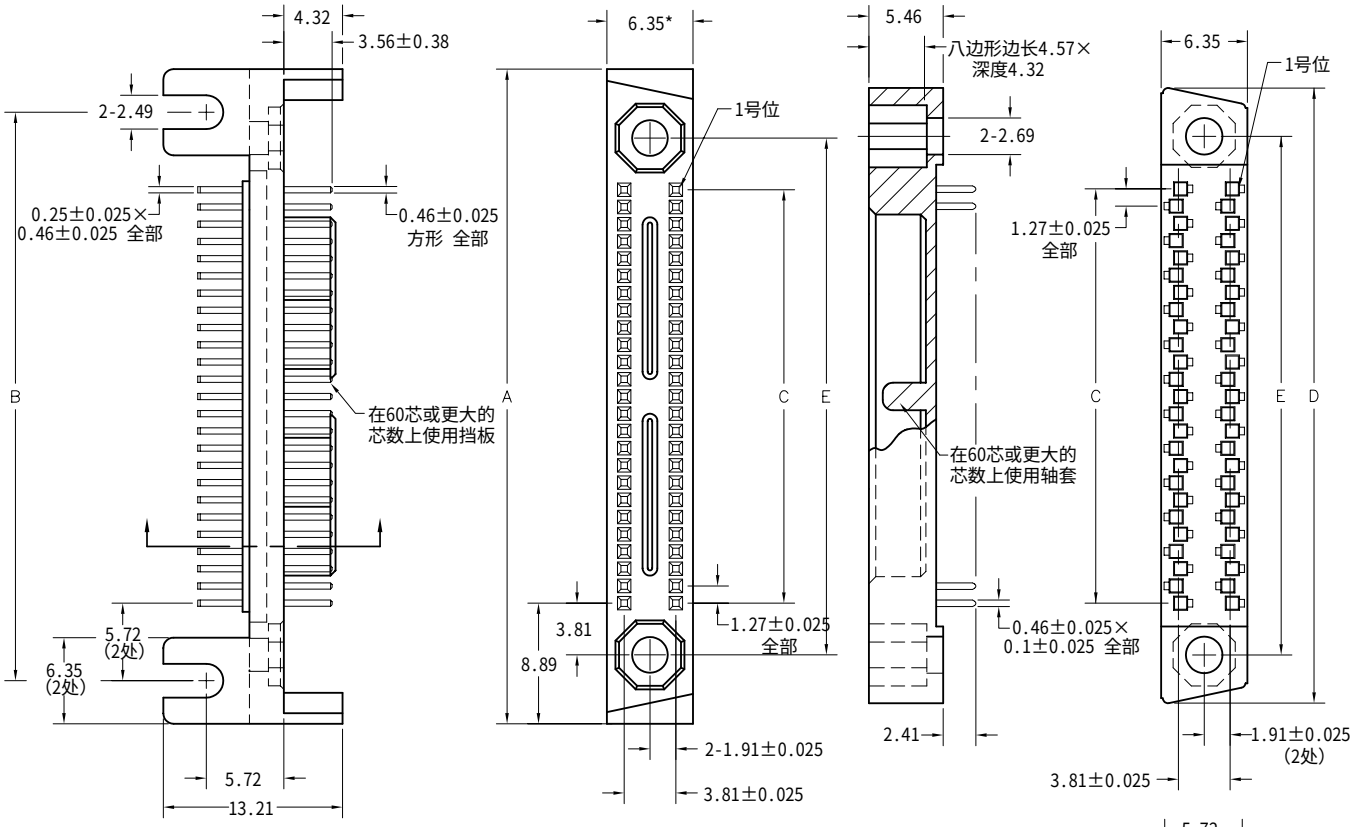

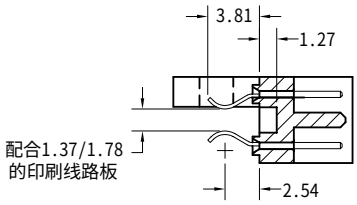

插头

插座

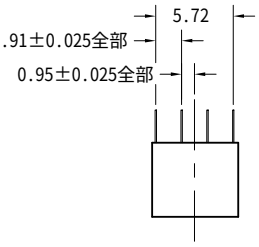

* 参数是8.64 WBA连接器

插头：WBB50PMT
插座： WB50SD6
XXXXXXXXXXXX

插头		插座	
系列			
WBB	2排，贴片，插头，带安装耳	WB	2排，直插，插座，带安装耳
WBA	2排，贴片，插头，全护板，带安装耳		
芯数			
20,30,40,50,60,70,80,90,100,110,128,132		20,30,40,50,60,70,80,90,100,110,128,132	
针芯			
	针芯种类/终端		针芯种类/终端
PMT	插针，卡边贴片（板：1.37/1.78）	SD6	插孔，直插，浸焊，2.41
		SD9	插孔，直插，浸焊，3.56
		SD12	插孔，直插，浸焊，4.83
		SD19	插孔，直插，浸焊，7.62
硬件			
	硬件种类（见WB-9页）		硬件种类（见WB-9页）
K*-*	整体导位装置，极性	K*-*	整体导位装置，极性
KY*-*	不锈钢导位装置，极性	KY*-*	不锈钢导位装置，极性
JMM	2个不锈钢固定螺杆	JTFF	2个不锈钢可旋转螺孔

参数					
芯数	A	B	C	D	E
20	29.21	22.86	11.43	26.16	19.05
30	35.56	29.21	17.78	32.51	25.40
40	41.91	35.56	24.13	38.86	31.75
50	48.26	41.91	30.48	45.21	38.10
60	54.61	48.26	36.83	51.56	44.45
70	60.96	54.61	43.18	57.91	50.80
80	67.31	60.96	49.53	64.26	57.15
90	73.66	67.31	55.88	70.61	63.50
100	80.01	73.66	62.23	76.96	69.85
110	86.36	80.01	68.58	83.31	76.20
128	97.79	91.44	80.01	94.74	87.63
132	100.33	93.98	82.55	97.28	90.17

硬件

极性
完整的带方向导位杆

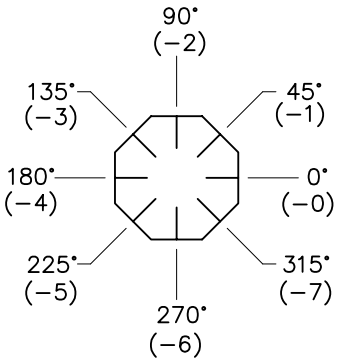

极性

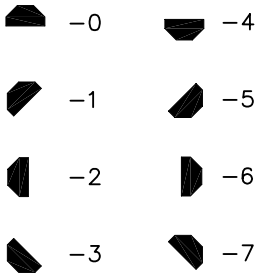

极性图

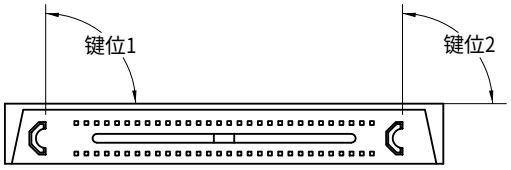

例如：WB**PR8K2-2
(插头)

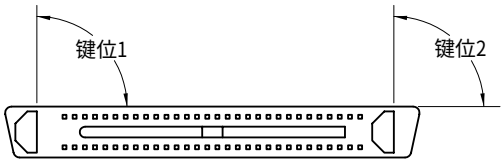

例如：WB**SD6K2-2
(插座)

备注：
1.每一个“ - ”数字代表按顺时针方向（从0°开始）45°的倍数。
2.第一个数字表示“ 键位1 ”，第二个数字表示“ 键位2 ”。

硬件选项：

硬件样式：KY*-*

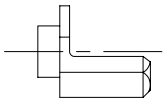

不锈钢极性导位装置

插头	配套	插座	插头	配套	插座
−0		−0	−4		−4
−1		−7	−5		−3
−2		−6	−6		−2
−3		−5	−7		−1

硬件样式：JMM
(仅用于插头)

槽销

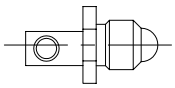

固定螺杆
(#4-40 UNC-2A)

硬件样式：JTFF
(仅用于插座)

E型环

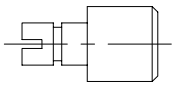

可旋转的螺孔

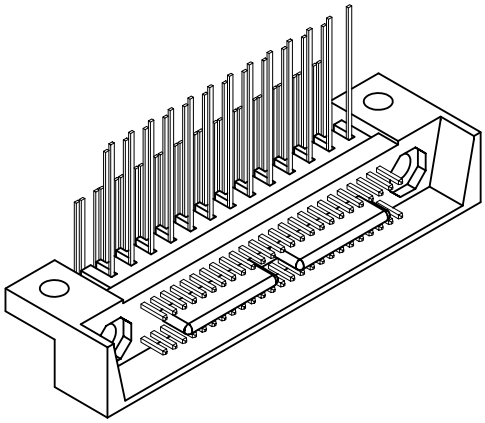

2排
直角案板焊接式插头

1.27mm

WB

20～132芯

推荐的印制板布板图

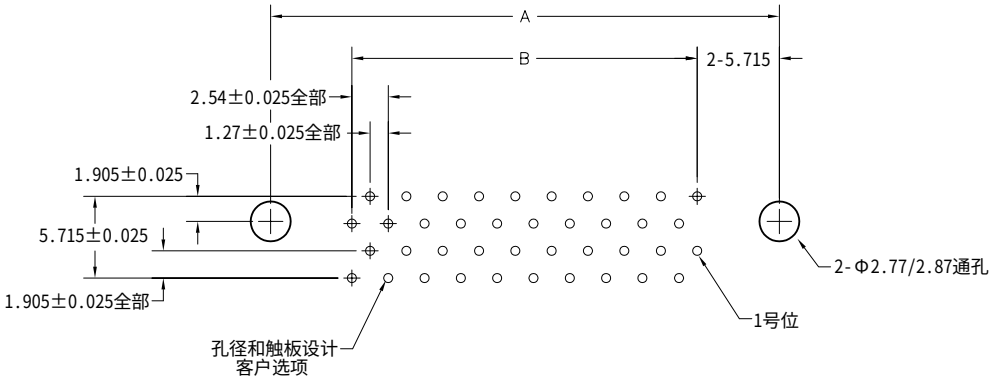

直角案板焊接式插头

从部件的方向看印制板

参数		
芯数	A	B
20	22.86	11.43
30	29.21	17.78
40	35.56	24.13
50	41.91	30.48
60	48.26	36.83
70	54.61	43.18
80	60.96	49.53
90	67.31	55.88
100	73.66	62.23
110	80.01	68.58
128	91.44	80.01
132	93.98	82.55

芯数	型谱	芯数	型谱	芯数	型谱
20	19 17 15 13 11 20 18 16 14 12 9 7 5 3 1 10 8 6 4 2	60	59 57 33 31 60 58 34 32 29 27 3 1 30 28 4 2	100	99 97 53 51 100 98 54 52 49 47 3 1 50 48 4 2
30	30 28 26 24 22 20 18 16 29 27 25 23 21 19 17 15 13 11 9 7 5 3 1 14 12 10 8 6 4 2	70	70 68 38 36 69 67 39 37 35 33 3 1 34 32 4 2	110	110 108 58 56 109 107 59 57 55 53 3 1 54 52 4 2
40	39 37 23 21 40 38 24 22 19 17 3 1 20 18 4 2	80	79 77 43 41 80 78 44 42 39 37 3 1 40 38 4 2	128	127 125 67 65 128 126 68 66 63 61 3 1 64 62 4 2
50	50 48 28 26 49 47 29 27 25 23 3 1 24 22 4 2	90	90 88 48 46 89 87 49 47 45 43 3 1 44 42 4 2	132	131 129 69 67 132 130 70 68 65 63 3 1 66 64 4 2

2排
直插案板焊接式插座

1.27mm

WB

20～132芯

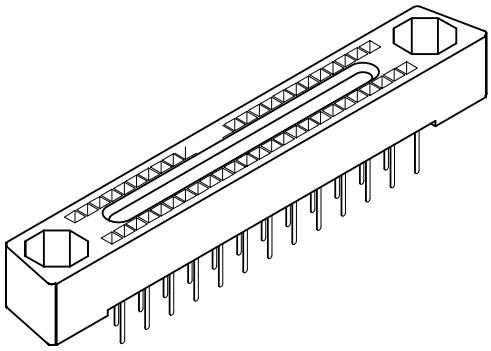

推荐的印制板布板图

参数		
芯数	A	B
20	19.05	11.43
30	25.40	17.78
40	31.75	24.13
50	38.10	30.48
60	44.45	36.83
70	50.80	43.18
80	57.15	49.53
90	63.50	55.88
100	69.85	62.23
110	76.20	68.58
128	87.63	80.01
132	90.17	82.55

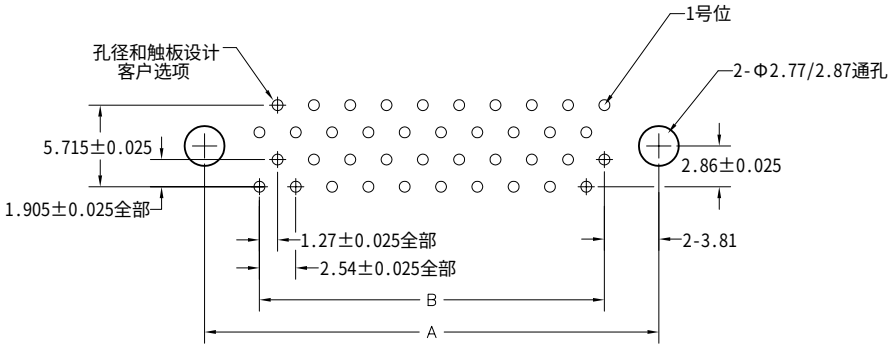

直插案板焊接式插座

从部件的方向看印制板

芯数	型谱	芯数	型谱	芯数	型谱
20	9 7 5 3 1 10 8 6 4 2 19 17 15 13 11 20 18 16 14 12	60	29 27 3 1 30 28 4 2 59 57 33 31 60 58 34 32	100	49 47 3 1 50 48 4 2 99 97 53 51 100 98 54 52
30	15 13 11 9 7 5 3 1 14 12 10 8 6 4 2 30 28 26 24 22 20 18 16 29 27 25 23 21 19 17	70	35 33 3 1 34 32 4 2 70 68 38 36 69 67 39 37	110	55 53 3 1 54 52 4 2 110 108 58 56 109 107 59 57
40	19 17 3 1 20 18 4 2 39 37 23 21 40 38 24 22	80	39 37 3 1 40 38 4 2 79 77 43 41 80 78 44 42	128	63 61 3 1 64 62 4 2 127 125 67 65 128 126 68 66
50	25 23 3 1 24 22 4 2 50 48 28 26 49 47 29 27	90	45 43 3 1 44 42 4 2 90 88 48 46 89 87 49 47	132	65 63 3 1 66 64 4 2 131 129 69 67 132 130 70 68

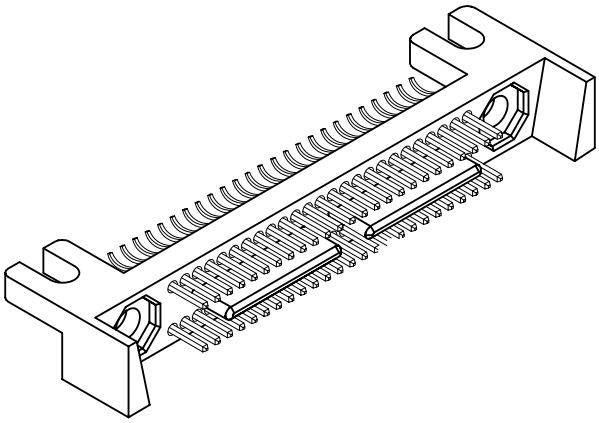

2排
直插贴片插头

1.27mm

WBB, WBA

20～132芯

推荐的印制板
布板图

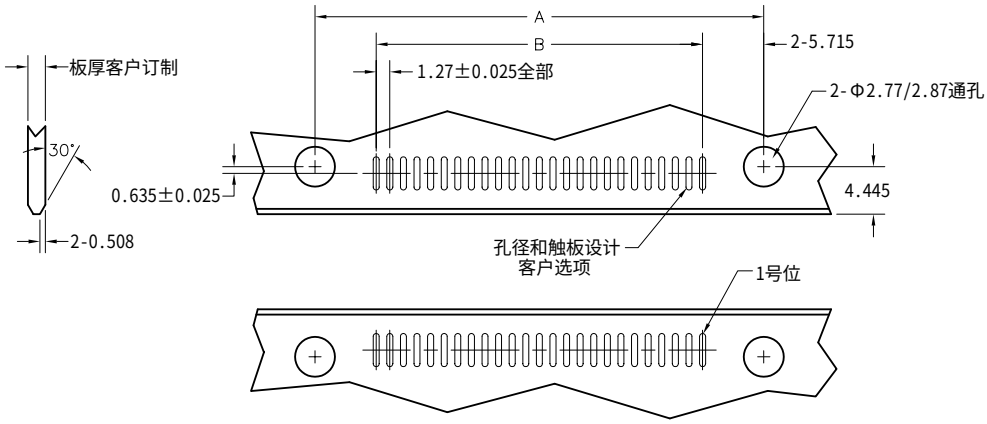

直插贴片插头

参数		
芯数	A	B
20	22.86	11.43
30	29.21	17.78
40	35.56	24.13
50	41.91	30.48
60	48.26	36.83
70	54.61	43.18
80	60.96	49.53
90	67.31	55.88
100	73.66	62.23
110	80.01	68.58
128	91.44	80.01
132	93.98	82.55

芯数	型谱	芯数	型谱	芯数	型谱
20	C20 C19 C18 C17 C16 C15 C14 C13 C12 C11 C10 C9 C8 C7 C6 C5 C4 C3 C2 C1	60	C60 C59 C58 C30 C29 C28 C33 C32 C31 C3 C2 C1	100	C100 C99 C98 C50 C49 C48 C53 C52 C51 C3 C2 C1
30	C30 C29 C28 C18 C17 C16 C15 C14 C13 C3 C2 C1	70	C70 C69 C68 C35 C34 C33 C38 C37 C36 C3 C2 C1	110	C110 C109 C108 C55 C54 C53 C58 C57 C56 C3 C2 C1
40	C40 C39 C38 C23 C22 C21 C20 C19 C18 C3 C2 C1	80	C80 C79 C78 C40 C39 C38 C43 C42 C41 C3 C2 C1	128	C128 C127 C126 C64 C63 C62 C67 C66 C65 C3 C2 C1
50	C50 C49 C48 C28 C27 C26 C25 C24 C23 C3 C2 C1	90	C90 C89 C88 C45 C44 C43 C48 C47 C46 C3 C2 C1	132	C132 C131 C130 C66 C65 C64 C69 C68 C67 C3 C2 C1

军标参考文献表

军标号	WB系列	芯数	描述
M55302/117-01	WB20PR8	20	直角插头，3/4护板
M55302/117-02	WB30PR8	30	直角插头，3/4护板
M55302/117-03	WB40PR8	40	直角插头，3/4护板
M55302/117-04	WB50PR8	50	直角插头，3/4护板
M55302/117-05	WB60PR8	60	直角插头，3/4护板
M55302/117-06	WB70PR8	70	直角插头，3/4护板
M55302/117-07	WB80PR8	80	直角插头，3/4护板
M55302/117-08	WB90PR8	90	直角插头，3/4护板
M55302/117-09	WB100PR8	100	直角插头，3/4护板
M55302/117-10	WB110PR8	110	直角插头，3/4护板
M55302/117-11	WB128PR8	128	直角插头，3/4护板
M55302/118-01	WBB20PMT	20	贴片，无护板
M55302/118-02	WBB30PMT	30	贴片，无护板
M55302/118-03	WBB40PMT	40	贴片，无护板
M55302/118-04	WBB50PMT	50	贴片，无护板
M55302/118-05	WBB60PMT	60	贴片，无护板
M55302/118-06	WBB70PMT	70	贴片，无护板
M55302/118-07	WBB80PMT	80	贴片，无护板
M55302/118-08	WBB90PMT	90	贴片，无护板
M55302/118-09	WBB100PMT	100	贴片，无护板
M55302/118-10	WBB110PMT	110	贴片，无护板
M55302/118-11	WBB128PMT	128	贴片，无护板
M55302/118-12	WBA20PMT	20	贴片，全护板
M55302/118-13	WBA30PMT	30	贴片，全护板
M55302/118-14	WBA40PMT	40	贴片，全护板
M55302/118-15	WBA50PMT	50	贴片，全护板
M55302/118-16	WBA60PMT	60	贴片，全护板
M55302/118-17	WBA70PMT	70	贴片，全护板
M55302/118-18	WBA80PMT	80	贴片，全护板
M55302/118-19	WBA90PMT	90	贴片，全护板
M55302/118-20	WBA100PMT	100	贴片，全护板
M55302/118-21	WBA110PMT	110	贴片，全护板
M55302/118-22	WBA128PMT	128	贴片，全护板
M55302/119-01	WB20SD9/12	20	插座，3.56和4.83引脚长度
M55302/119-02	WB30SD9/12	30	插座，3.56和4.83引脚长度
M55302/119-03	WB40SD9/12	40	插座，3.56和4.83引脚长度
M55302/119-04	WB50SD9/12	50	插座，3.56和4.83引脚长度
M55302/119-05	WB60SD9/12	60	插座，3.56和4.83引脚长度
M55302/119-06	WB70SD9/12	70	插座，3.56和4.83引脚长度
M55302/119-07	WB80SD9/12	80	插座，3.56和4.83引脚长度
M55302/119-08	WB90SD9/12	90	插座，3.56和4.83引脚长度
M55302/119-09	WB100SD9/12	100	插座，3.56和4.83引脚长度
M55302/119-10	WB110SD9/12	110	插座，3.56和4.83引脚长度
M55302/119-11	WB128SD9/12	128	插座，3.56和4.83引脚长度
M55302/119-12	WB100SD19	100	插座，7.62引脚长度
M55302/119-13	WB110SD19	110	插座，7.62引脚长度
M55302/119-14	WB128SD12	128	插座，4.83引脚长度

“W”系列附件

目录

“W”系列
硬件，芯数和附件

附件
WA-2 浮动安装
WA-4 WTA-WTB系列的表面密封垫
WA-5 WG-WGA-WGE系列的表面密封垫
WA-6 WTA,WTAX系列的尾罩
WA-7 WTD,WTDX系列的尾罩
WA-8 紧固套，同轴取卸工具，加长螺母
WA-9 螺母扳手，压接和取卸工具

针芯
WA-10 #22插针，#22插孔
WA-11 压接可拆针芯，同轴针芯

硬件
WA-12 固定的螺纹装置，可旋转的螺纹装置
WA-14 导位装置
WA-15 可用的硬件表
WA-17 极性-“D”型导位装置
WA-18 极性插针的应用

军标参考文献
WA-19 军标参考文献表

附件

浮动安装
WTB-WTK插座

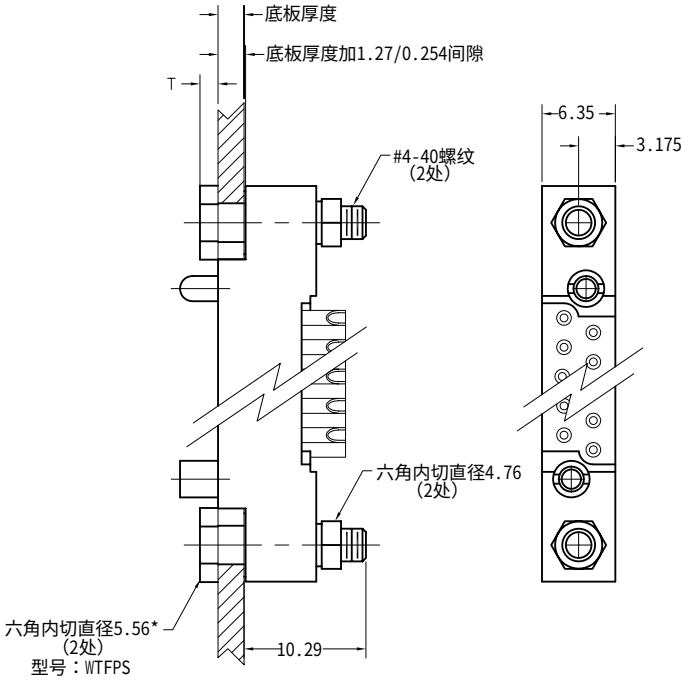

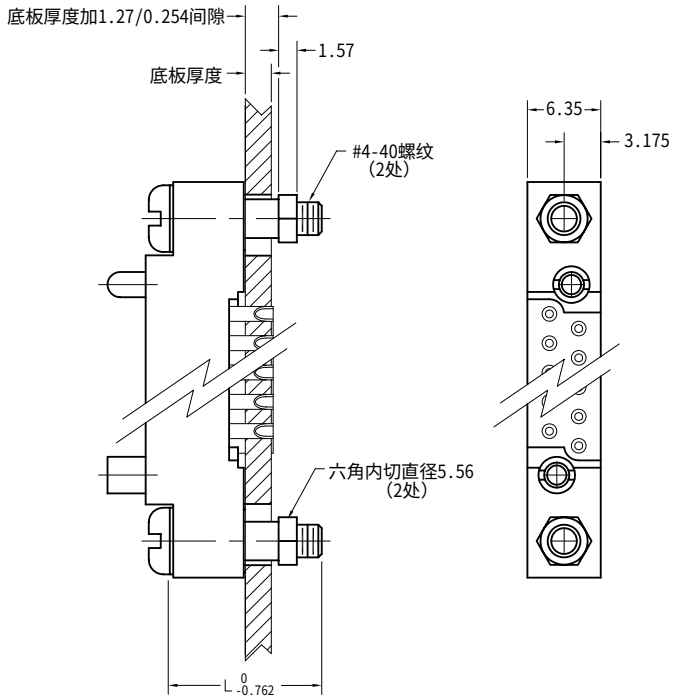

浮动安装
后装

参数			
板厚	安装六角头螺钉	安装圆头螺钉	T
1.57	WTFRS062	WTFRAS062	1.57
2.36	WTFRS093	WTFRAS093	1.57
3.175	WTFRS125	WTFRAS125	1.27

浮动安装
前装

参数			
板厚	套管	10～70芯所需要的数量	L
1.57	WTFFS062	2	12.7
2.36	WTFFS093		12.7
3.175	WTFFS125		14.22

10～70芯连接器需要2个WTFRS螺钉配件。
大于70芯连接器需要2个WTFRS和1个WTFRA螺钉配件。
*-5.56圆头-WTFRAS在大于70芯连接器的中心位置。

底板开孔
WTB-WTK，芯数10～70

参数					
芯数	A +0.15 0	B ±0.076	芯数	A +0.15 0	B ±0.076
10	22.40	27.94	44	65.58	71.12
14	27.48	33.02	50	73.20	78.74
20	35.10	40.64	54	78.28	83.82
24	40.18	45.72	56	80.82	86.36
26	42.72	48.26	60	85.90	91.44
36	55.42	60.96	70	98.60	104.14
40	60.50	66.04			

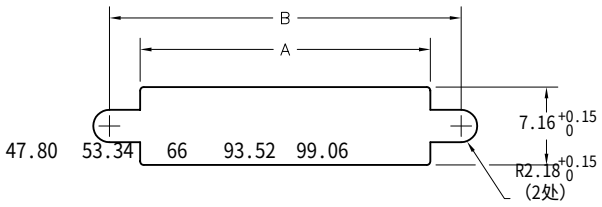

附件

浮动安装
WTB-WTK插座

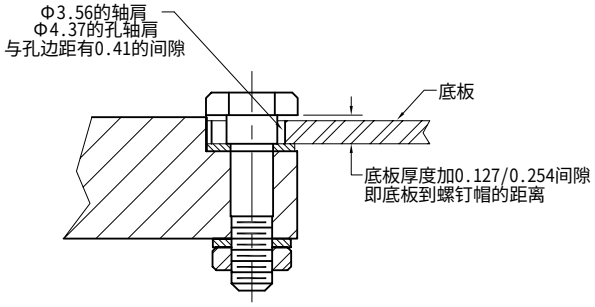

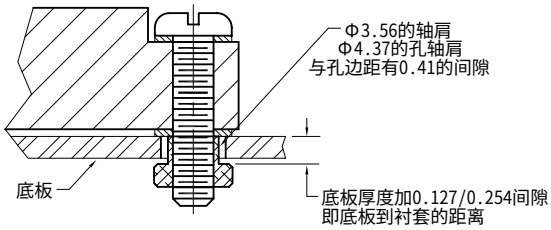

浮动六角头螺钉
六角头内切直径5.56±0.127

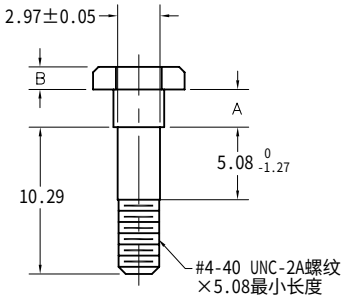

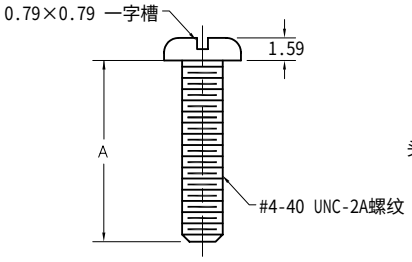

浮动圆头螺钉
头部直径Φ5.38±0.18

平垫
外径5.46×内径3.05

弹垫
外径5.38±0.38×内径2.92

六角螺母
4.76±0.127

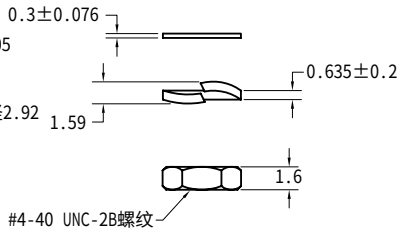

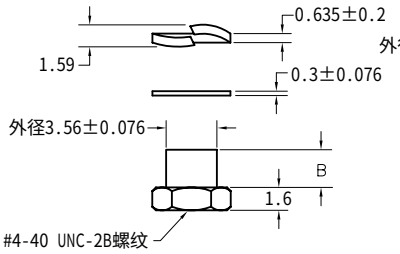

弹垫
外径5.38±0.38×内径2.92

平垫
外径5.46×内径3.05

浮动衬套
六角内切直径5.56

型号	A $^{0}_{-0.127}$	B $^{0}_{-0.127}$	底板厚度
WTFRS062	1.85	1.57	1.57
WTFRS093	2.64	1.57	2.36
WTFRS125	3.43	1.27	3.175

型号	A $^{0}_{-0.762}$	B±0.076	底板厚度
WTFFS040	11.15	1.295	1.016
WTFFS062	12.70	1.85	1.57
WTFFS093	12.70	2.64	2.36
WTFFS125	14.27	3.43	3.175
WTFFS200	15.88	5.33	5.08

部件描述	材料规范	表面处理规范	WTFRS	WTFRAS	WTFFS
浮动圆头螺钉Φ5.56	ASTM-A582 和/或 QQ-SS-763/766 规范中的300系列不锈钢	AMS-QQ-P-35 或ASTM-A967 规范中的纯化要求		X	
浮动六角头螺钉内切直径5.56			X		
浮动六角头衬套内切直径5.56					X
安装圆头螺钉Φ5.56					X
#4弹垫			X	X	X
#4平垫			X	X	X
#4-40六角螺母			X	X	

附件

表面密封垫
WTA-WTB系列

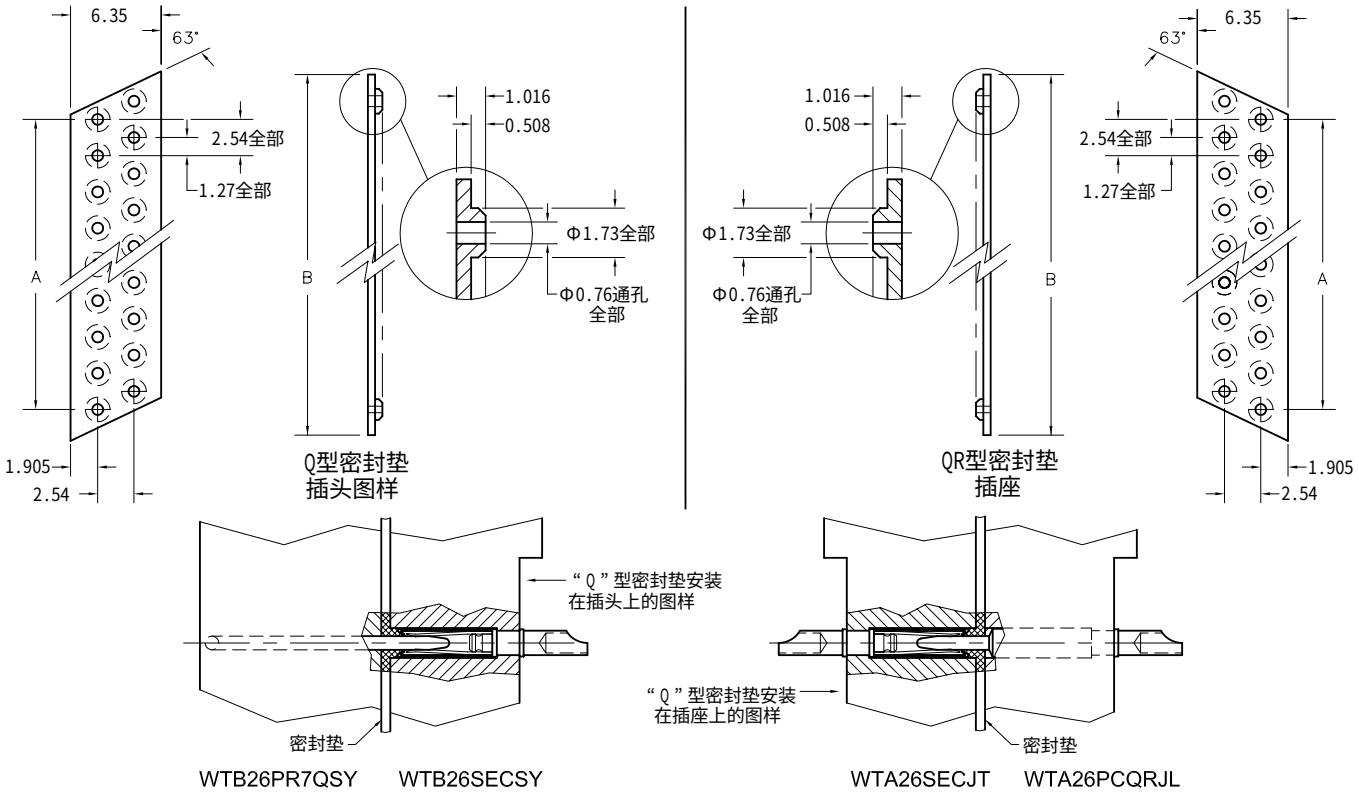

WTB26PR7QSY　WTB26SECSY　WTA26SECJT　WTA26PCQRJL

连接器代码	使用2个密封垫的代码
WTB90PR	WTB45Q
WTB100PR	WTB50Q
WTB120PR	WTB60Q

备注：

1.由于硅橡胶的弹性因素，A和B的参数仅供参考。
　孔的中心到孔的末边距离累积为单边不超过±0.762。
2.材质：硅橡胶，2A或2B级，硬度50按A-A-59588。
3.只用于公（插针）连接器。
4.向销售部门确认连接器与密封垫结合的代码。例如：WTB26PR7QSY-1。

代码表						
芯数	A	B	密封垫代码（插头图样）	用于	密封垫代码（插座图样）	用于
10	10.16	15.88	WTB10Q	WTA-P-JT JTA JTL WTAV-P-SY SYL WTB-PR-SY WTBV-P-SY	WTB10QR	WTA-P-J JL WTAX-P-SY SYL
14	15.24	20.96	WTB14Q		WTB14QR	
20	22.86	28.58	WTB20Q		WTB20QR	
24	27.94	33.66	WTB24Q		WTB24QR	
26	30.48	36.20	WTB26Q		WTB26QR	
30	35.56	41.28	WTB30Q		WTB30QR	
36	43.18	48.90	WTB36Q		WTB36QR	
40	48.26	53.98	WTB40Q		WTB40QR	
44	53.34	59.06	WTB44Q		WTB44QR	
50	60.96	66.68	WTB50Q		WTB50QR	
54	66.04	71.76	WTB54Q		WTB54QR	
56	68.58	74.30	WTB56Q		WTB56QR	
60	73.66	79.38	WTB60Q		WTB60QR	
66	81.28	87.00	WTB66Q		WTB66QR	
70	86.36	92.08	WTB70Q		————	

附件

表面密封垫
WG-WGA-WGE系列

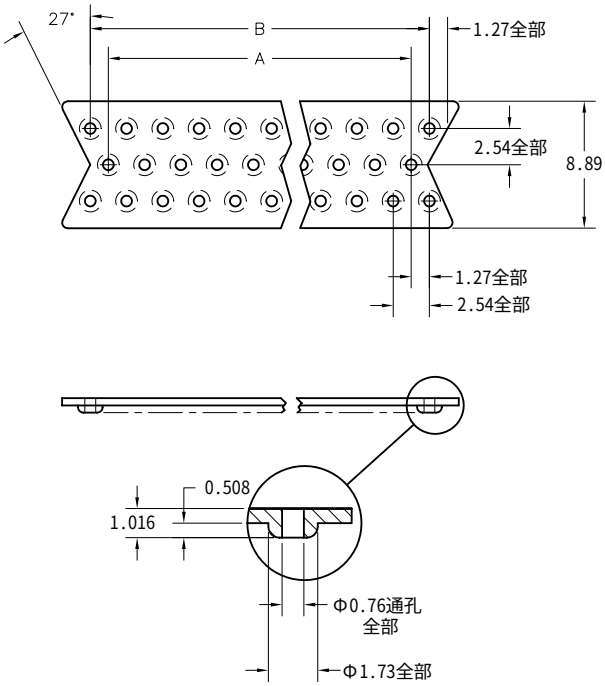

图1

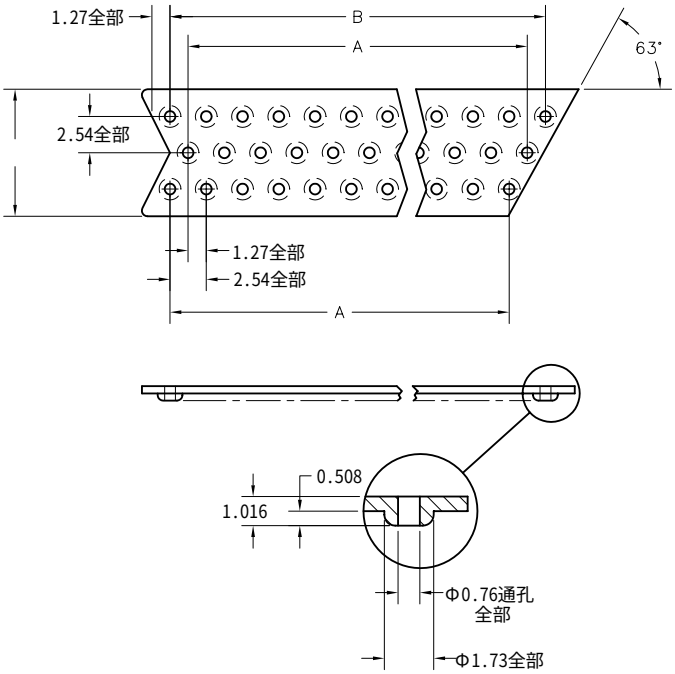

图2

备注：

1.由于硅橡胶的弹性因素，A和B的参数仅供参考。
孔的中心到孔的末边距离累积为单边不超过±0.762。
2.材质：硅橡胶，2A或2B级，硬度50按A-A-59588。
3.只用于公（插针）连接器。
4.向销售部门确认连接器与密封垫结合的代码。例如：WG80PR7QSY-1。

代码表					
芯数	A	图	密封垫代码		用于
38	40.64		1	WG50Q	WG-P-JT JTA JTL WGV-P-SY SYL WG-PR-SY
68	66.04		1	WG80Q	
79	76.20		1	WG92Q	
48	50.80		2	WG61Q	
40	43.18		2	WG52Q	
48	50.80		1	WG62Q	
55	58.42		1	WG70Q	

连接器代码	使用2个密封垫的代码
WGA122PR	WG61Q
WG104PR	WG52Q
WG160PR	WG80Q

附件

尾罩
WTA-WTAX系列

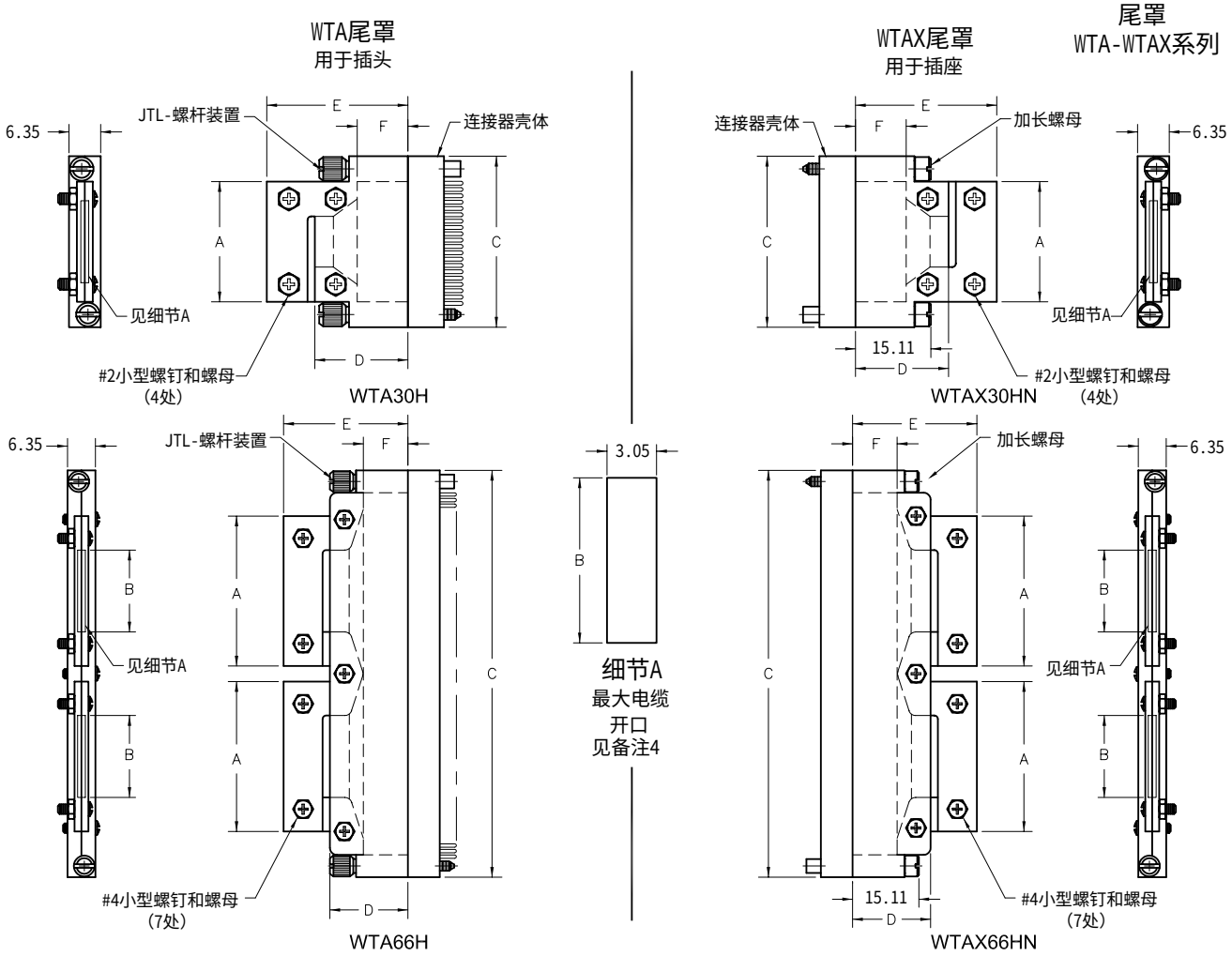

代码表																	
WTA尾罩，插头图样							WTAX尾罩，插座图样							零件编号名称			
型号	A	$B^{+0.381}_{-0.635}$	C	D	E	F	型号	A	$B^{+0.381}_{-0.635}$	C	D	E	F	系列	芯数	尾罩名称	硬件样式
WTA20H	24.13	10.16	34.29	17.78	28.32	10.16	———	———	———	———	17.78	28.32	10.16	WTA	20～70	H	JTL - 加长旋转螺杆
WTA30H	36.83	20.32	46.99				WTAX30H	36.83	20.32	46.99							
WTA36H	33.02	19.05	54.61				WTAX36H	33.02	19.05	54.61							
WTA40H	38.10	24.13	59.69				WTAX40H	38.10	24.13	59.69							
WTA44H	43.18	29.21	64.77				WTAX44H	43.18	29.21	64.77							
WTA50H	50.80	36.83	72.39				WTAX50H	50.80	36.83	72.39				WTAX	30～70	HN	J - 固定螺杆 SY - 导位装置
WTA54H	55.88	41.91	77.47				WTAX54H	49.53	35.56	77.47							
WTA56H	52.32	38.10	80.01				WTAX56H	52.32	38.10	80.01							
WTA60H	31.50	17.78	85.09				WTAX60H	31.50	17.78	85.09							
WTA66H	34.29	18.67	92.71				WTAX66H	34.16	18.67	92.71							
WTA70H	36.70	22.48	97.79				WTAX70H	36.70	22.48	97.79							

备注：

1.参数都是从中心线对称的。
2.尾罩都是未安装的。
3.尾罩材质：PPS,高密度。螺钉和螺母：不锈钢。
4.顶部的夹具灵活，以适应最大的电缆束。
5.与销售部门确认那些未列出的尺寸。
6.所提供的螺钉都是十字槽。
7.公差：±0.381。
8.20～30芯用#2小型螺钉和螺母。
36～70芯用#4小型螺钉和螺母。

例如：

WTA**H　代表指定的尾罩配套JTL硬件。
WTA**HN 代表指定的尾罩配套J或SY硬件(包括加长螺母)。
WTAHN　代表指定的只有加长螺母。

** 代表指定的连接器芯数。见WA-7页来获取加长螺母的更多信息。

附件

尾罩
WTD-WTDX系列

WTD尾罩
用于插头

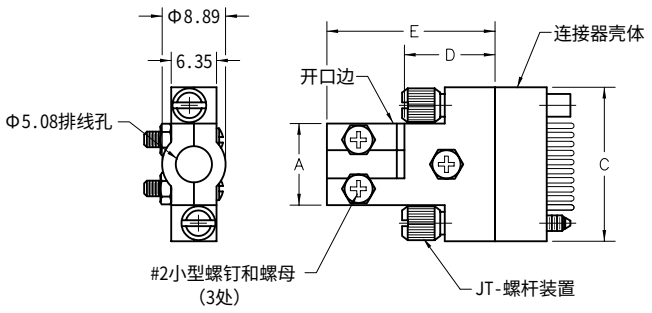

WTD10H

WTDX尾罩
用于插座

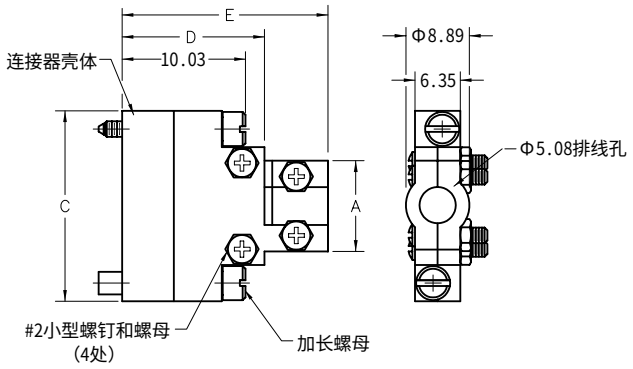

WTDX14HN

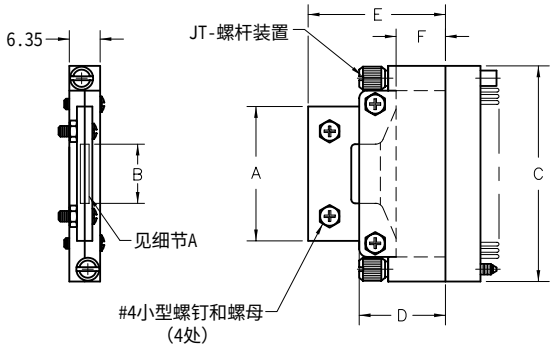

WTD26H

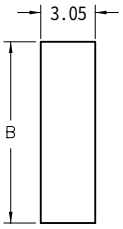

细节A
最大电缆
开口
见备注4

零件编号名称			
系列	芯数	尾罩名称	硬件样式
WTD	10，14和26	H	JT - 可旋转螺杆
WTDX		HN	J - 固定螺杆 SY - 导位装置

代码表													
WTA尾罩，插头图样							WTAX尾罩，插座图样						
型号	A	$B^{+0.381}_{-0.635}$	C	D	E	F		A	$B^{+0.381}_{-0.635}$	C	D	E	F
WTD10H	11.43	——	21.59	12.70	21.59	5.08	WTDX10H	11.43	——	21.59	12.70	21.59	——
WTD14H	12.70	——	26.67				WTDX14H	12.70	——	26.67			——
WTD26H	27.69	13.72	41.91		23.24		WTDX26H	31.75	15.24	41.91		23.24	5.08

备注：
1.参数都是从中心线对称的。
2.尾罩都是未安装的。
3.尾罩材质：PPS,高密度。螺钉和螺母：不锈钢。
4.顶部的夹具灵活，以适应最大的电缆束。
5.与销售部门确认那些未列出的尺寸。
6.见WA-5中的WTA-WTAX系列尾罩。
7.如果需要与WAT或WTAX连接器配套使用，引脚裙边将会是最小尺寸。
8.所提供的螺钉都是十字槽。
9.公差：±0.381。
10.10和14芯用#2小型螺钉和螺母。
26芯用#4小型螺钉和螺母。

例如：
WTD**H 代表指定的尾罩配套JT硬件。
WTD**HN 代表指定的尾罩配套J或SY硬件(包括加长螺母)。
WTDHN 代表指定的只有加长螺母。

** 代表指定的连接器芯数。见WA-7页来获取加长螺母的更多信息。

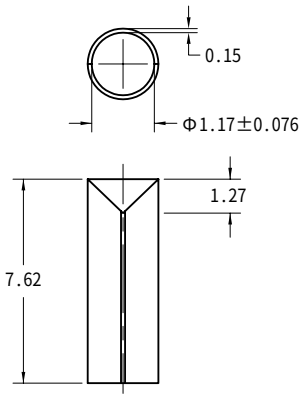

CD1312
针芯紧固套

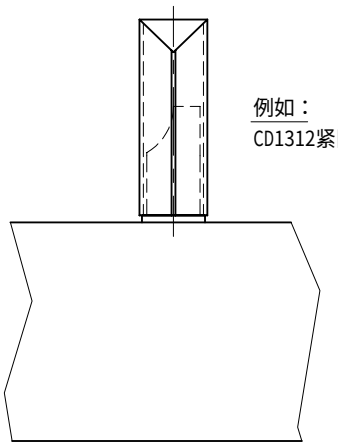

例如：
CD1312紧固套装在焊杯针芯上面。

附件

焊杯针芯的紧固套

备注：
1.材质：铍铜（ASTM-B194）。
表面处理：按MIL-G-45204要求镀金。
2.针芯紧固套是设计用来配套#20线缆。
3.紧固套的有效内径在使用中可以扩大到1.27。
4.CD1312紧固套也能够：3股#28线
2股#26线

附件

WTC针芯的同轴取卸工具

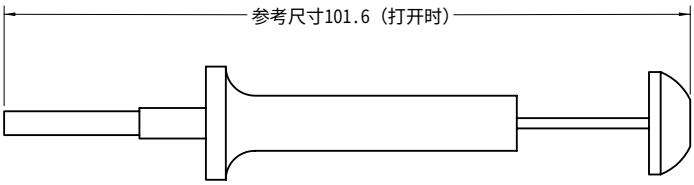

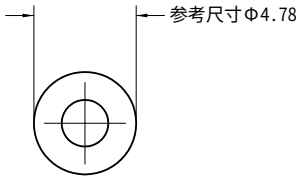

TR2679
取卸工具

附件

加长螺母

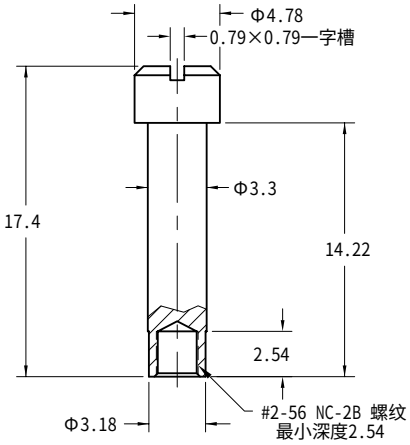

WTAHN
用于安装WTAH和WTAXH的尾罩
见WA-5页

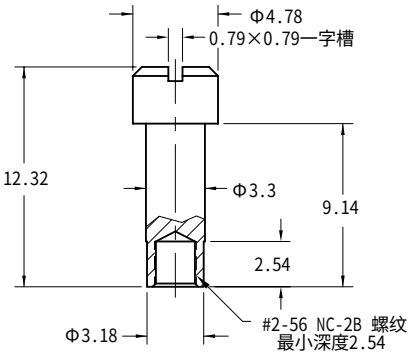

WTDHN
用于安装WTDH和WTAXH的尾罩
见WA-6页

备注：
1.当连接器使用了固定硬件那么对于尾罩来说加长螺母就是必须的。
例如：导位装置（SY）或固定螺杆装置（J）。
2.每个尾罩都需要2个加长螺母。
3.材质：不锈钢303。
4.安装：用TN1680将螺母从连接器的终端硬件中取出，并在这个位置安装加长螺母。
详见WA-8页TN1680的更多信息。

附件

螺母扳手

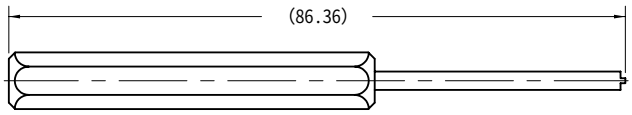

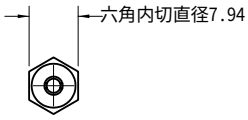

TN1680

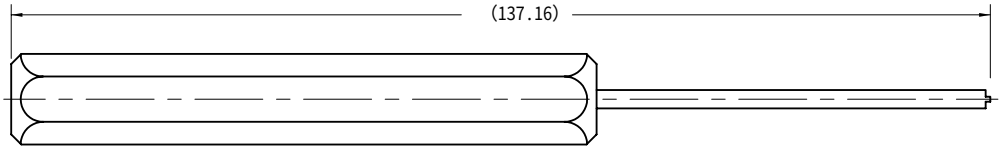

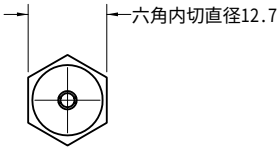

TN4612

使用上面所示的活动扳手时，导位装置可能会被折掉并重新定位在64个极性位置中的任意一个。参考WA-18页的极性图。

注意：当极性位置改变，在螺纹处涂上乐泰242胶水。如果螺母由于乐泰胶太牢固导致无法取出，用热风机或加热设备（300°F）在螺母区域持续加热1小时，然后再重新拆卸。

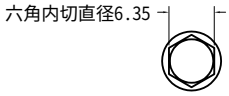

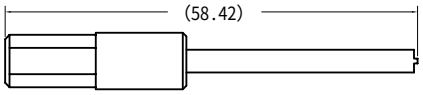

TN21243

比6.35活动扳手更大的产品就要用到扭矩扳手。

附件

安装和取卸工具

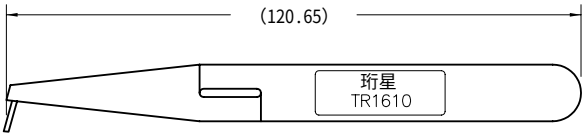

TR1610

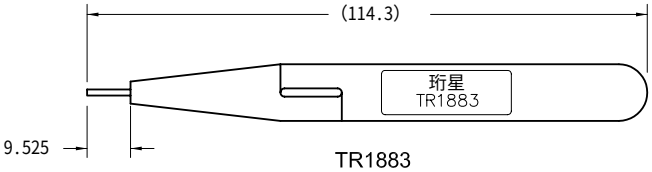

TR1883

附件

压接工具和定位器

TC2963-压接工具
参考 M22520/2-01
TP1696-定位器
参考 M22520/2-06
(参考 ASTRO工具)

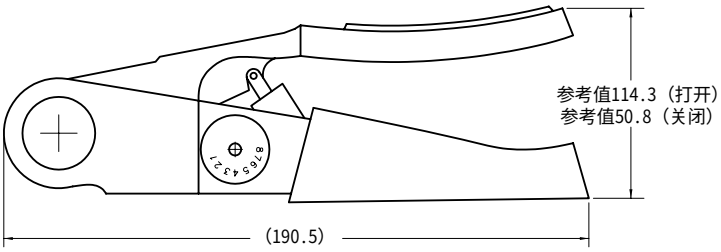

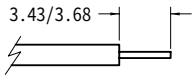

绝缘层剥离
露出3.43/3.68的裸线
用于安装如针芯

TC1652-压接工具
参考 M22520/2-01
TP1696-定位器
参考 M22520/2-06
(参考 DANIELS MFG.工司)

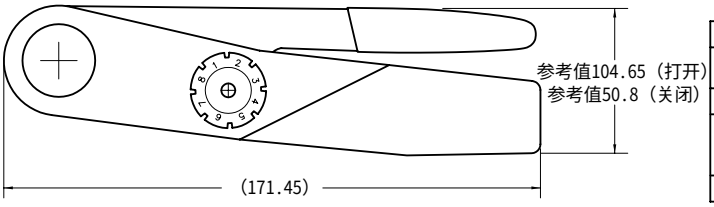

工具选项表		
针芯	工具型号	定位器
WTK2222PA	TC1652 或 TC2963	TP1985
WTK2222S		TP1653 或 TP1696
WTK2220S657		TP2435

针芯

WT,WTA,WTB,WTK,WG和WGA
系列的#22插针和插孔

插针

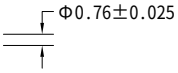

PC　PC　插针，直插，焊杯

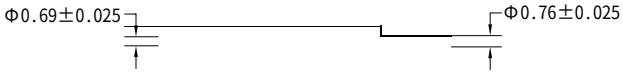

PD
PD9　插针，直插，浸焊，3.56
PD11　插针，直插，浸焊，4.37

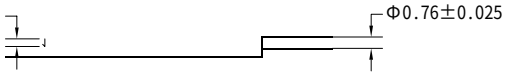

PF
PF3　插针，直插，柔性电路，1.27
PF6　插针，直插，柔性电路，2.36

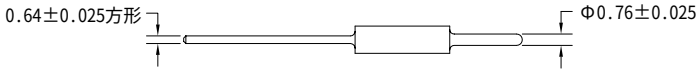

PW
PW40　插针，直插，绕线式，15.88

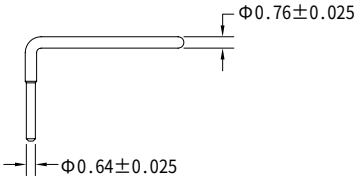

PR
PR5　插针，直角，浸焊，Φ2.06×Φ0.64
PR7　插针，直角，浸焊，Φ2.77×Φ0.64
PR9　插针，直角，浸焊，Φ3.56×Φ0.64
PR11　插针，直角，浸焊，Φ4.37×Φ0.64
PR15　插针，直角，浸焊，Φ5.94×Φ0.64
PRD4　插针，直角，浸焊，Φ1.6×Φ0.76
PRD7　插针，直角，浸焊，Φ2.77×Φ0.76
PRD8　插针，直角，浸焊，Φ3.18×Φ0.76

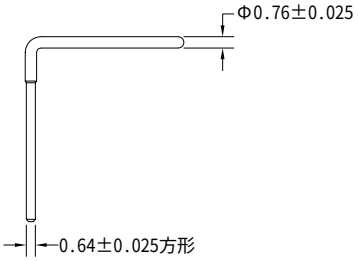

PRW
PRW32　插针，直角，绕线式，12.7
PRW34　插针，直角，绕线式，13.49
PRW40　插针，直角，绕线式，15.88

插孔

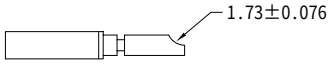

SAC　SAC　插孔，直插，焊杯，封口

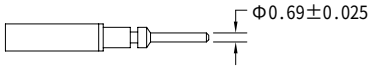

SAD
SAD7　插孔，直插，浸焊，2.77
SAD9　插孔，直插，浸焊，3.56
SAD11　插孔，直插，浸焊，4.37
SAD15　插孔，直插，浸焊，5.94
SAD16　插孔，直插，浸焊，6.35

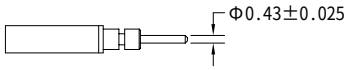

SAF
SAF3　插孔，直插，柔性电路，1.27
SAF6　插孔，直插，柔性电路，2.36

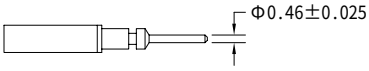

SAG
SAG7　插孔，直插，浸焊，2.77
SAG9　插孔，直插，浸焊，3.56
SAG11　插孔，直插，浸焊，4.37

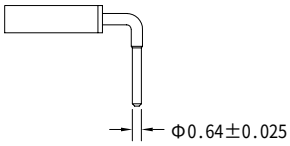

SAR
SAR7　插孔，直角，浸焊，2.77
SAR9　插孔，直角，浸焊，3.56
SAR11　插孔，直角，浸焊，4.37

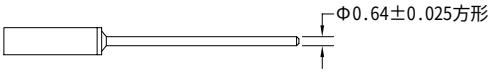

SAW
SAW24　插孔，直插，绕线式，9.53
SAW40　插孔，直插，绕线式，15.88

针芯

压接可拆
WTDX,WTDXA,WTK,WTKA系列
WGDX,WGDXA,WGK,WGKA系列

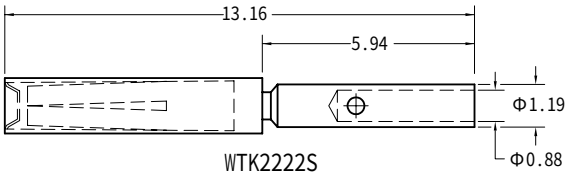

WTK2222S
插孔，压接可拆
WTK2222SA
插孔，低插拔力，压接可拆
22#压线筒

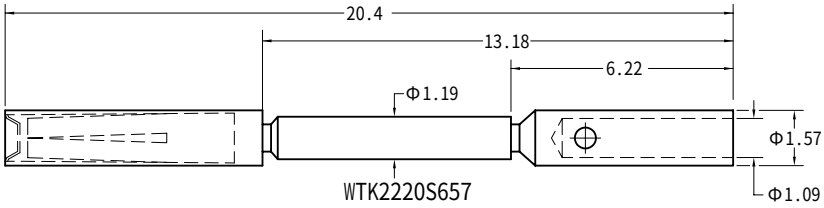

WTK2220S657
插孔，压接可拆
20#压线筒

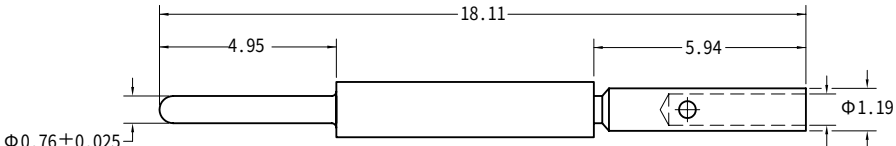

WTK2222PA
插针，压接可拆
22#压线筒

备注：当使用20#压线筒压接针芯时，在把针芯移出连接器壳体前必须切断压线筒。

针芯

同轴

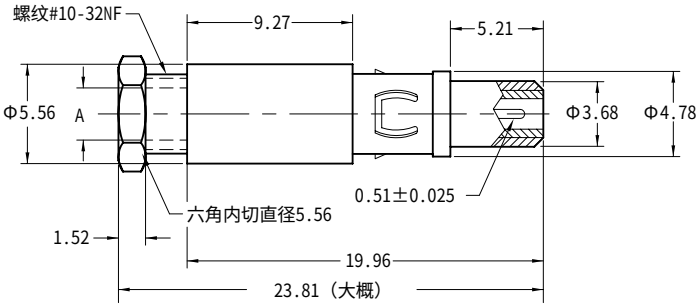

同轴，公针芯

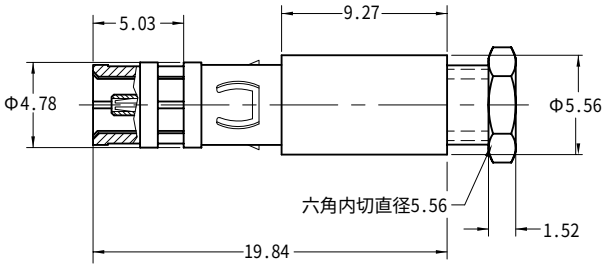

同轴，母针芯

型号	描述	A	线缆种类	型号	描述
WTC188P	同轴，直插，插针	Φ2.92	RG174，RG188，RG316	WTC188S	同轴，直插，插孔
WTC196P		Φ2.26	RG178，RG196	WTC196S	
WTC085P			SEMI-RIGID，.085-50 OHM	WTC085S	

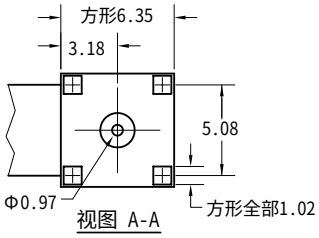

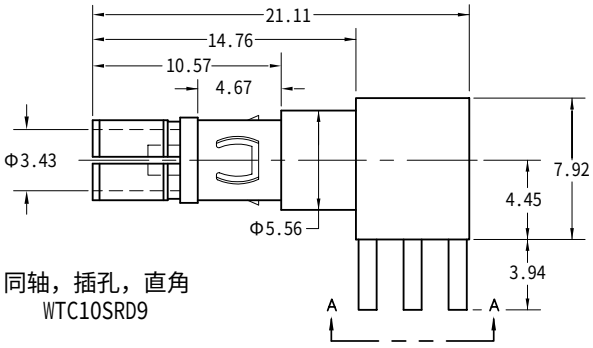

同轴，插孔，直角
WTC10SRD9

固定螺纹装置

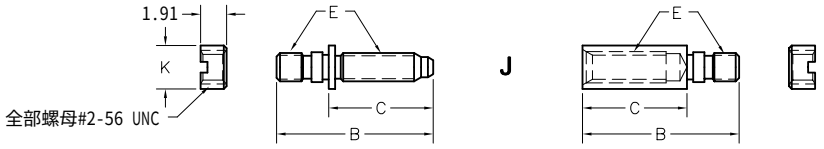

J 固定螺纹装置
JFF 2个固定螺孔
JFM 固定螺纹装置，反向
JMM 2个固定螺杆

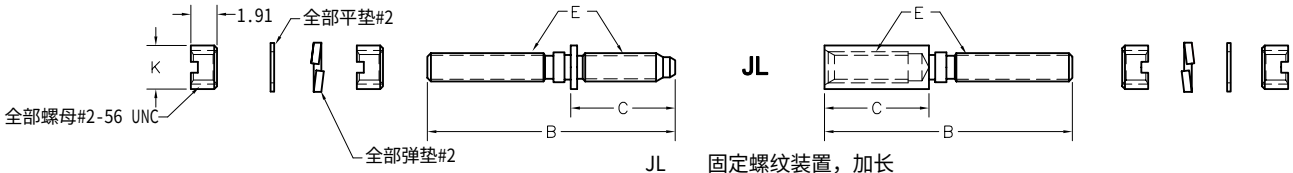

JL 固定螺纹装置，加长
JLFF 2个固定螺孔，加长
JLFM 固定螺纹装置，加长，反向
JLMM 2个固定螺杆，加长

可旋转螺纹装置

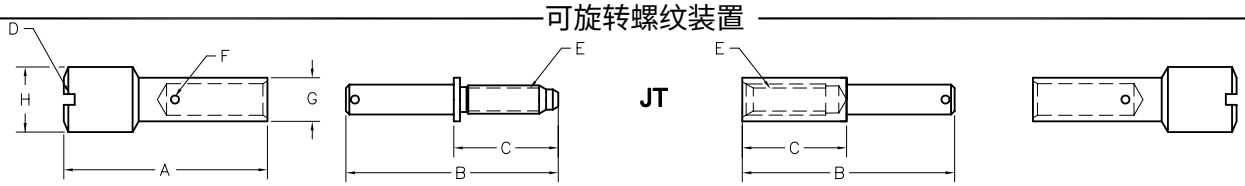

JT 可旋转的螺纹装置，12.7
JTFF 2个可旋转的螺孔，12.7
JTFM 可旋转的螺纹装置，反向，12.7
JTMM 2个可旋转的螺杆，12.7

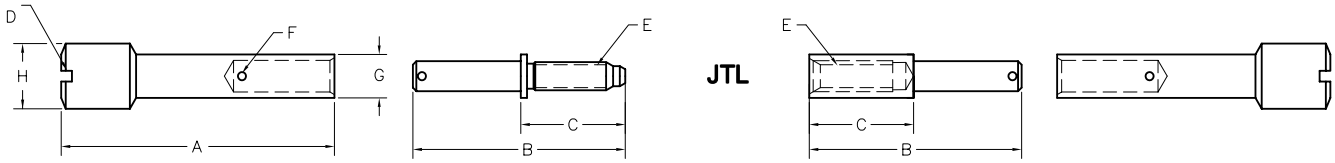

JTL 可旋转的螺纹装置，17.78
JTLFF 2个可旋转的螺孔，17.78
JTLFM 可旋转的螺纹装置，反向，17.78
JTLMM 2个可旋转的螺杆，17.78

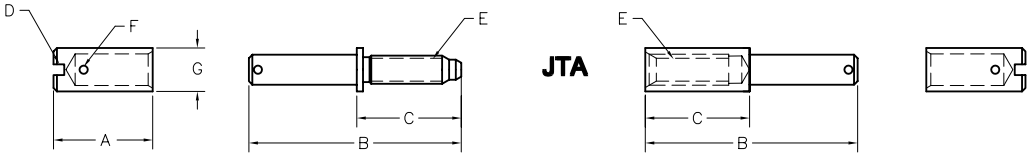

JTA 可旋转的螺纹装置，5.08
JTAFF 2个可旋转的螺孔，5.08
JTAFM 可旋转的螺纹装置，反向，5.08
JTAMM 2个可旋转的螺杆，5.08

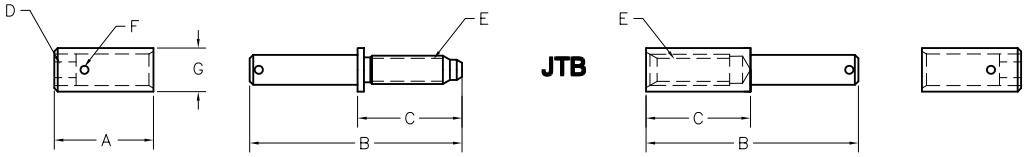

JTB 可旋转的螺纹装置，5.08
JTBFF 2个可旋转的螺孔，5.08
JTBFM 可旋转的螺纹装置，反向，5.08
JTBMM 2个可旋转的螺杆，5.08

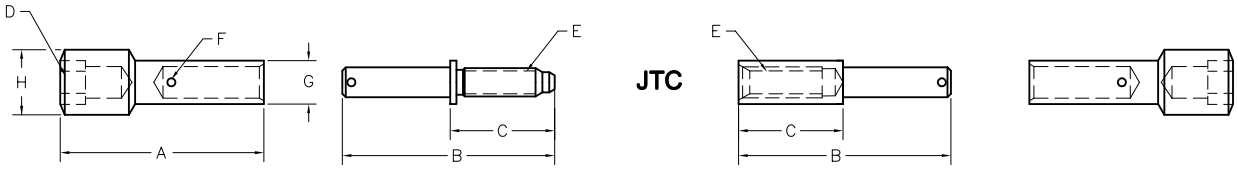

JTC　可旋转的螺纹装置，12.7
JTCFF 2个可旋转的螺孔，12.7
JTCFM 可旋转的螺纹装置，反向，12.7
JTCMM 2个可旋转的螺杆，12.7

槽销

见备注1

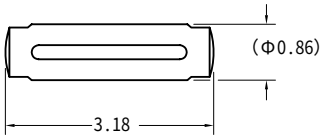

备注：
1.槽销按扭在旋转硬件上固定到螺杆和螺孔上。
2.螺母扳手的选择，参考WA-9的数据文件。
3.当安装固定螺纹装置时，使用乐泰胶于螺纹上。
4.在通常情况下，螺杆在1号位插孔位置，螺孔在1号为插针位置。
5.扳手螺母，弹垫和平垫都是额外提供。

参数										
硬件型号	模具型号	A	B	C	D	E	F			
J	WTA，WTB	—	11.43	7.62	—	#2−56 UNC 螺纹	—	—	—	Φ3.18
JL	WTA，WTB	—	18.08		—		—	—	—	Φ3.18
JT	WTA，WTB WTDX，WTK	14.86	15.4921.84		0.79×0.79 一字槽		Φ0.84	Φ3.18	Φ4.75	—
	WTA，WTB	7.24	15.4921.84		0.79×0.79 一字槽				Φ3.18	—
		7.24	15.4921.84		内六角1.94				Φ3.18	—
		14.86	15.4921.84		内六角2.78				Φ4.75	—
JTL	WTA，WTB WT	19.94	15.4921.84		0.79×0.79 一字槽				Φ4.75	—

导位装置

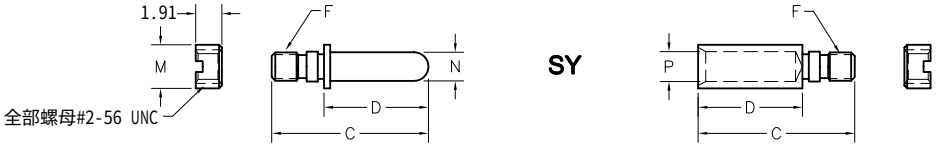

SY

SY 导位装置
SYFF 2个导位孔
SYFM 导位装置，反向
SYMM 2个导位杆

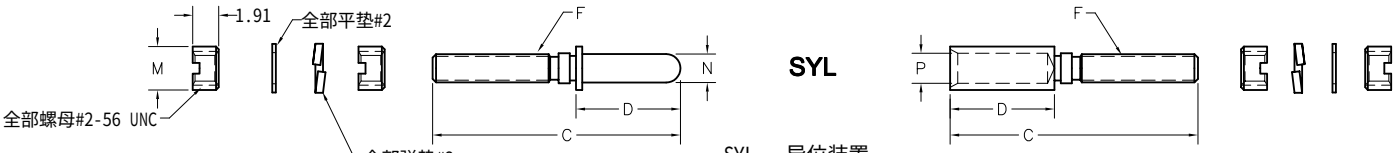

SYL

SYL 导位装置
SYLFF 2个导位孔
SYLFM 导位装置，反向
SYLMM 2个导位杆

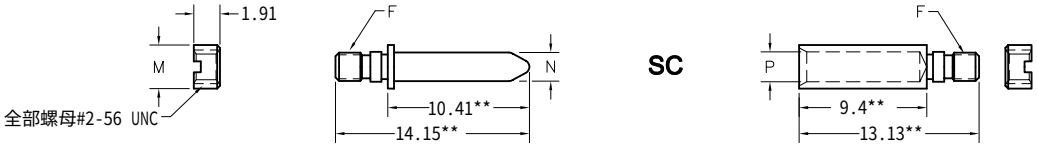

SC

导位装置,极性

SY-
见备注1

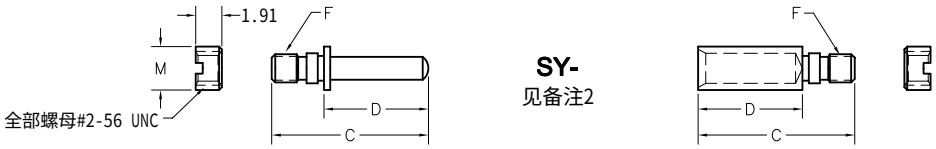

SY-
见备注2

备注:
1.“D”型带极性的导位装置，见WA-17页。极性同极适用于SYL-和SC-的导位装置。
订购时，用型号WTBSY-*,WTBSYL-*或WTBSC-*。
2.通用测试连接器，见WA-17页。
3.螺母扳手的选择，参考WA-9页的数据文件。
4.在通常情况下，螺杆在1号位插孔位置，螺孔在1号为插针位置。
5.扳手螺母，弹垫和平垫都是额外提供。

参数							
硬件型号	模具型号	C	D	F	M	N	P
WTBSC	WTB 同轴	**	**	#2-56 UNC 螺纹	Φ3.18	Φ2.08	Φ2.18
WTBSY	WTA,WTB,WG,WGA	11.43	7.62				
WTBTSY	WTBT	16.59					
WTKSY	WTK	18.08					
WTBSYL	WTA,WTB,WG						

各系列连接器的可用硬件

WTA/B WG-插座												壳体高度：8.51
样式	J	JL	SY	SY-	SYL	SYL-	JTA	JTE	JTD	JT	JTC	JTL
配套	3.3	3.3	3.3	3.3	3.3	3.3	3.3	3.3	3.3	3.3	3.3	3.3
终端	----	6.27	----	----	6.27	6.27	5.08	5.08	5.84	12.7	12.7	12.7
WTB/WG-插头												壳体高度：10.16
样式	J	JL	SY	SY-*	SYL	SYL-*	JTA	JTE	JTD	JT	JTC	JTL
配套	3.3	3.3	3.3	3.3	3.3	3.3	3.3	3.3	3.3	3.3	3.3	3.3
终端	----	4.62	----	----	4.62	4.62	3.43	3.43	4.19	11.05	11.05	16.13
WGA-插座												壳体高度：9.53
样式	J	JL	SY	SY-*	SYL	SYL-*	JTA	JTB	JTD	JT	JTC	JTL
配套	3.3	3.3	3.3	3.3	3.3	3.3	3.3	3.3	3.3	3.3	3.3	3.3
终端	----	5.26	----	----	5.26	5.26	4.06	4.06	4.83	11.68	11.68	16.76
WGA-插头												壳体高度：10.16
样式	J	JL	SY	SY-*	SYL	SYL-*	JTA	JTE	JTD	JT	JTC	JTL
配套	3.3	3.3	3.3	3.3	3.3	3.3	3.3	3.3	3.3	3.3	3.3	3.3
终端	----	4.62	----	----	4.62	4.62	3.43	3.43	4.19	11.05	11.05	16.13
WGR92-插座												壳体高度：9.53
样式	J	JL	SY	SY-	SYL	SYL-	JTA	JTE	JTD	JT	JTC	JTL
配套	3.3	3.3	3.3	3.3	3.3	3.3	3.3	3.3	3.3	3.3	3.3	3.3
终端	----	5.26	----	----	5.26	5.26	4.06	4.06	4.83	11.68	11.68	16.76
WGR92-插头												壳体高度：8.89
样式	JCL	SYCL	SYCL-*				JTA	JTE	JT	JTL		
配套	3.3	3.3	3.3				3.3	3.3	3.3	3.3		
终端	6.27	3.05	3.05				5.21	5.21	12.83	17.91		
WRD122-插座												壳体高度：9.53
样式	J	JL	SY	SY	SYL	SYL-*	LD6-	JTA	JTE	JTC	JT	JTL
配套	3.3	3.3	3.3	3.3	3.3	3.3	----	3.3	3.3	3.3	3.3	3.3
终端	----	5.26	----	----	5.26	5.26	5.84	4.06	4.06	11.68	11.68	16.76
WRD122-插头												壳体高度：16.13
样式	JCL	SYCL	SYCL-*									
配套	3.3	3.3	0.25									
终端	----	----	----									
WRF100-插座												壳体高度：13.56
样式	J	JL										
配套	3.3	3.3										
终端	----	6.35										
WRF100-插头												壳体高度：10.92
样式								JTE				JTL
配套								3.3				3.3
终端								4.83				17.91
WRTBT-插座												壳体高度：13.34
样式	J		SY	SY-*			JTA	JTE	JTD	JT	JTC	JTL
配套	3.3		3.3	3.3			3.3	3.3	3.3	3.3	3.3	3.3
终端	----		----	----			4.45	4.45	5.21	12.07	12.7	17.15
PA-插座												壳体高度：9.53
样式	SY	J						JTB		JT		
配套	4.45	4.06						4.45		4.45		
终端	5.08	7.04						7.98		26.77		
PA-插头												壳体高度：9.53
样式	SY	J						JTE		JT		JTL
配套	5.33	4.06						4.06		4.06		4.45
终端	6.93	7.04						7.98		26.77		29.72

各系列连接器的可用硬件

WTK/WTDX-插头或插座												壳体高度：14.86
样式		JL	SY	SY			ITA	ITE	TD	IT	ITC	ITL
配套	3.3	3.3	3.3	3.3			3.3	3.3	3.3	3.3	3.3	3.3
终端	----	6.27	----	----			5.08	5.08	5.84	12.7	12.7	12.7
WTA59												壳体高度：7.24
样式							JTA	JTE				
配套	3.3						3.3	3.3				
终端	----						3.43	3.43				
WRBC-插座												壳体高度：13.46
样式		SC	SC-*									
配套		3.68	3.68									
终端		----	----									
WRBC-插头												壳体高度：13.08
样式		SC	SC-*									
配套		4.7	4.7									
终端		----	----									
WTB 同轴-插座												壳体高度：8.51
样式	I	JL	SY	SY *			ITA	ITE		IT		
配套	3.3	3.3	3.3	3.3			3.3	3.3		3.3		
终端	----	6.27	----	----			5.08	5.08		12.7		
WTB 同轴-插头												壳体高度：10.16
样式	I	SY	SY-*				ITA	ITE		IT		
配套	3.3	3.3	3.3				3.3	3.3		3.3		
终端	----	----	----				3.43	3.43		11.05		
WTB 同轴-插座带SC硬件（导位孔）												壳体高度：8.51
样式			SC	SC								
配套			3.68	3.68								
终端			1.02	1.02								
WTB 同轴-插头带SC硬件（导位杆）												壳体高度：10.16
样式			SC	SC								
配套			4.7	4.7								
终端			----	----								
WTB 同轴-插座带SC硬件（导位杆）												壳体高度：8.51
样式			SC	SC *								
配套			4.7	4.7								
终端			1.02	1.02								
WTB 同轴-插头带SC硬件（导位孔）												壳体高度：10.16
样式			SC	SC *								
配套			3.68	3.68								
终端			----	----								

极性

D型导位装置

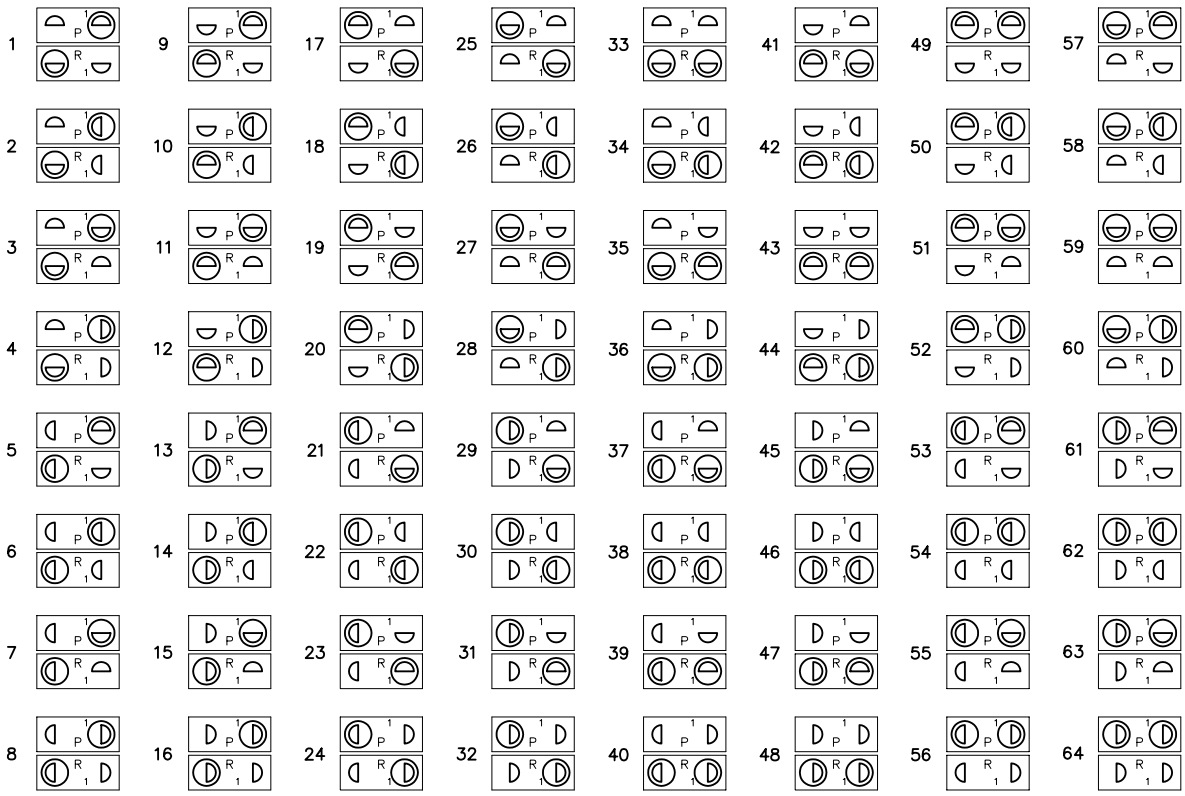

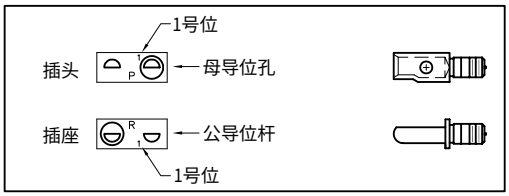

安全起见，可能的话尽量选用极性数字1-6-11-16-17-22-27或32。当尝试不正确时，这些装置将排除连接器两端的入口或导位杆。

从上方选择2个数字作为产品型号的硬件代码。

例如：
插头　WTB20PR7SY-1
插座　WTB20SECSY-1

只订购带极性的导位装置，用型号WTBSY-1。这个装置包括1个“ D型 ”导位杆，1个“ D型 ”导位孔和2个扳手螺母（#2-56UNC螺纹）。

WTBSY-0是WTBSY-1的连接器中安装了“ -1 ”配置，但是不带乐泰胶。

如果要改变导位装置的极性位置，订购螺母扳手型号：TN1680或或TN4612。见WA-9页。

系列	芯数	极性导位装置代码	单独极性导位装置
WTB WG	10到160	SY−1 (例如WTB70SACSY−1)	WTBSY−1
WTB 同轴类	20−3，20−6	SC−1 (例如WTB20−6SACSC−1)	WTBSC−1
WTK	10到170	SY−1 (例如WTKA70SSY−1)	WTKSY−1

通用测试连接器

下面的测试导位装置是设计用来与任一个具有不同极性位置的连接器进行配对的。请注意在测试连接器上的方形导位杆将在它可能的4个位置中的任何一个进入D型插孔。同样，测试连接器的圆形导位孔将适合任何位置的D型插针。

当订购-67或-68导位装置时，P（插头）或R（插座）必须备注。例如：WTBSY-67R。

WTBSY-65，WTBSC-65和WTKSY-65是通用导位装置，包括：1个方形导位杆，1个圆形导位孔、2个扳手螺母（#2-56螺纹）。

极性

极性插针的应用

插针

直插贯穿连接器壳体

WT, WTA
WTAV, WTBV

插孔

WT, WTA, WTAX,
WTB, WTBX

插针

直角连接器壳体

WG, WGA, WGE,
WT, WTB

插孔

WG, WGA, WGE,
WT, WTA, WTAX,
WTB, WTDXA, WTKA

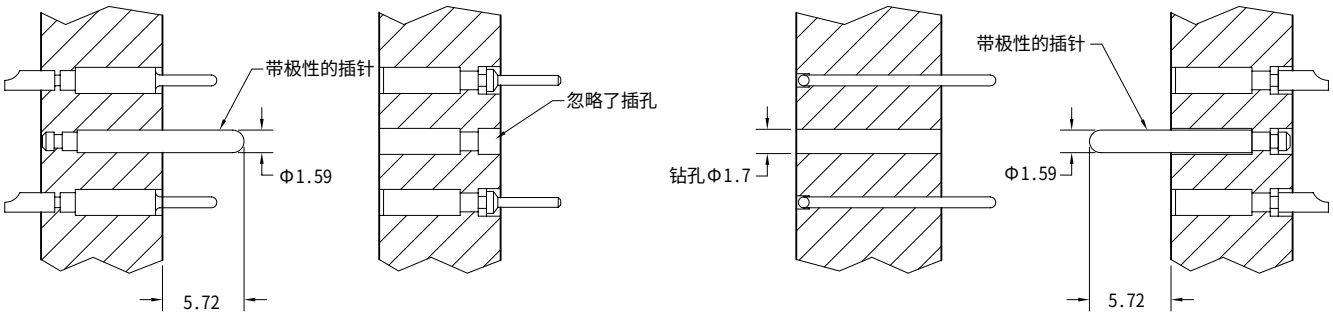

WTA**PCJTA443−1, −2...　　WTA**SAD9JL444−1, −2...　　WTB**PR7SY515−1, −2...　　WTB**SACSY515−1, −2...

备注：
1.代码443-极性插针安装在备注了编号的针芯位置。
2.代码444-加注了编号的针芯位置是开放式的。
3.插针和插孔都适用于443或444。
4.**代表连接器芯数。
5.额外的参数和信息，参考特定连接器的数据文件。

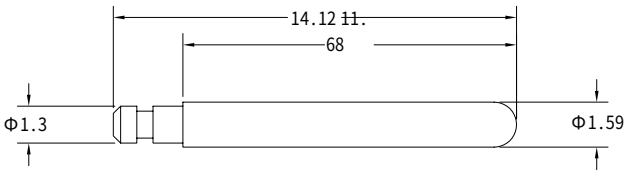

不锈钢带极性的插针

插孔

WTDXA, WTKA

插孔

WTDXA, WTKA

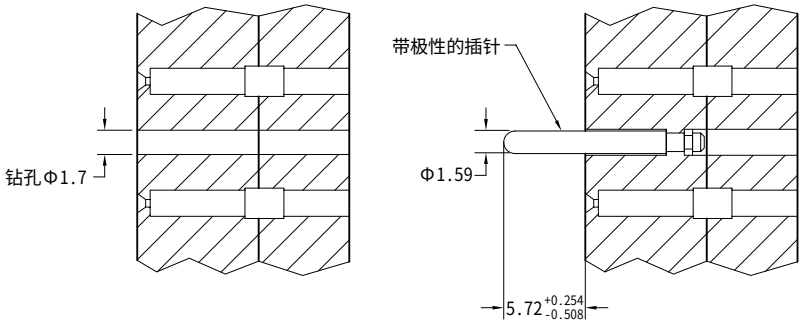

WTDXA**SJT478−1, −2...
WTKA**SSY478−1, −2...

WTDXA**SJT515−1, −2...
WTKA**SSY515−1, −2...

MIL-C-55302/55到MIL-C-55302/57交叉参考图

##代表芯数 10,14,20,24,26,30,36,40,44,50,54,56,60,66或70		##代表芯数 10,14,20,24,26,30,36,40,44,50,54,56,60,66或70	
MIL-C-55302/55-标准插入力连接器 -或- MIL-C-55302/55L-低插入力连接器		MIL-C-55302/57	
军标号	W系列	军标号	W系列
/55-A##L	WTA##SACJTL	/57A##X	WTB##PR7SY
/55-A##M	WTA##SACJT	/57A##Y	WTB##PR7SY-1
/55-A##S	WTA##SACJTA	/57A##Y-2 到 -64	WTB##PR7SY-2 到 -64
/55-A##H	WTA##SACJTB	/57A##Y-0	WTB##PR7SY-0
		/57A##S	WTB##PR7JTA
		/57A##H	WTB##PR7JTB
/55-B##L	WTA##SAD9JTL		
/55-B##M	WTA##SAD9JT		
/55-B##S	WTA##SAD9JTA	/57B##X	WTB##PR9SY
/55-B##H	WTA##SAD9JTB	/57B##Y	WTB##PR9SY-1
		/57B##Y-2 到 -64	WTB##PR9SY-2 到 -64
		/57B##Y-0	WTB##PR9SY-0
/55-C##L	WTA##SAD11JTL	/57B##S	WTB##PR9JTA
/55-C##M	WTA##SAD11JT	/57B##H	WTB##PR9JTB
/55-C##S	WTA##SAD11JTA		
/55-C##H	WTA##SAD11JTB		
		/57C##X	WTB##PR11SY
		/57C##Y	WTB##PR11SY-1
/55-D##L	WTA##SAF3JTL	/57C##Y-2 到 -64	WTB##PR11SY-2 到 -64
/55-D##M	WTA##SAF3JT	/57C##Y-0	WTB##PR11SY-0
/55-D##S	WTA##SAF3JTA	/57C##S	WTB##PR11JTA
/55-D##H	WTA##SAF3JTB	/57C##H	WTB##PR11JTB
/55-E##L	WTA##SAD15JTL	/57-01	TN1680螺母扳手
/55-E##M	WTA##SAD15JT		
/55-E##S	WTA##SAD15JTA		
/55-E##H	WTA##SAD15JTB		
/55-F##L	WTA##SAF6JTL		
/55-F##M	WTA##SAF6JT		
/55-F##S	WTA##SAF6JTA		
/55-F##H	WTA##SAF6JTB		
MIL-C-55302/56			
/56A##	WTA##PCJL		
/56B##	WTA##PD9JL		
/56C##	WTA##PD11JL		
/56D##	WTA##PW40JL		
/56E##	WTA##PF3JL		
/56F##	WTA##PF6JL		

##代表芯数 10,14,20,24,26,30,36,40,44,50,54,56,60,66或70	
MIL-C-55302/58-标准插入力连接器 -或- MIL-C-55302/58L-低插入力连接器	
军标号	W系列
/58-A##X	WTB##SACSY
/58-A##Y	WTB##SACSY-1
/58-A##Y-2 到 -64	WTB##SACSY-2 到 -64
/58-A##Y-0	WTB##SACSY-0
/58-A##F	WTB##SACJ
/58-A##S	WTB##SACJTA
/58-A##H	WTB##SACJTB
/58-B##X	WTB##SAD9SY
/58-B##Y	WTB##SAD9SY-1
/58-B##Y-2 到 -64	WTB##SAD9SY-2 到 -64
/58-B##Y-0	WTB##SAD9SY-0
/58-B##F	WTB##SAD9J
/58-B##S	WTB##SAD9JTA
/58-B##H	WTB##SAD9JTB
/58-C##X	WTB##SAD11SY
/58-C##Y	WTB##SAD11SY-1
/58-C##Y-2 到 -64	WTB##SAD11SY-2 到 -64
/58-C##Y-0	WTB##SAD11SY-0
/58-C##F	WTB##SAD11J
/58-C##S	WTB##SAD11JTA
/58-C##H	WTB##SAD11JTB
/58-D##X	WTB##SAW40SY
/58-D##Y	WTB##SAW40SY-1
/58-D##Y-2 到 -64	WTB##SAW40SY-2 到 -64
/58-D##Y-0	WTB##SAW40SY-0
/58-D##F	WTB##SAW40J
/58-D##S	WTB##SAW40JTA
/58-D##H	WTB##SAW40JTB
/58-E##X	WTB##SAF3SY
/58-E##Y	WTB##SAF3SY-1
/58-E##Y-2 到 -64	WTB##SAF3SY-2 到 -64
/58-E##Y-0	WTB##SAF3SY-0
/58-E##F	WTB##SAF3J
/58-E##S	WTB##SAF3JTA
/58-E##H	WTB##SAF3JTB
/58-F##X	WTB##SAD15SY
/58-F##Y	WTB##SAD15SY-1
/58-F##Y-2 到 -64	WTB##SAD15SY-2 到 -64
/58-F##Y-0	WTB##SAD15SY-0
/58-F##F	WTB##SAD15J
/58-F##S	WTB##SAD15JTA
/58-F##H	WTB##SAD15JTB

##代表芯数 10,14,20,24,26,30,36,40,44,50,54,56,60,66或70	
MIL-C-55302/58	
军标号	W系列
/58-H##X	WTB##SAF6SY
/58-H##Y	WTB##SAF6SY-1
/58-H##Y-2 到 -64	WTB##SAF6SY-2 到 -64
/58-H##Y-0	WTB##SAF6SY-0
/58-H##F	WTB##SAF6J
/58-H##S	WTB##SAF6JTA
/58-H##H	WTB##SAF6JTB
/59###代表芯数 90,100或120	
/59A###X	WTB###PR7SY
/59A###Y	WTB###PR7SY-1
/59A###Y-2 到 -64	WTB###PR7SY-2 到 -64
/59A###Y-0	WTB###PR7SY-0
/59A###F	WTB###PR7J
/59A###S	WTB###PR7JTA
/59A###H	WTB###PR7JTB
/59B###X	WTB###PR9SY
/59B###Y	WTB###PR9SY-1
/59B###Y-2 到 -64	WTB###PR9SY-2 到 -64
/59B###Y-0	WTB###PR9SY-0
/59B###F	WTB###PR9J
/59B###S	WTB###PR9JTA
/59B###H	WTB###PR9JTB
/59C###X	WTB###PR11SY
/59C###Y	WTB###PR11SY-1
/59C###Y-2 到 -64	WTB###PR11SY-2 到 -64
/59C###Y-0	WTB###PR11SY-0
/59C###F	WTB###PR11J
/59C###S	WTB###PR11JTA
/59C###H	WTB###PR11JTB

##代表芯数 90,100或120	
MIL-C-55302/60-标准插入力连接器 -或- MIL-C-55302/60L-低插入力连接器	
军标号	W系列
/60-A###X	WTB###SACSY
/60-A###Y	WTB###SACSY-1
/60-A###Y-2 到 -64	WTB###SACSY-2 到 -64
/60-A###Y-0	WTB###SACSY-0
/60-A###F	WTB###SACJ
/60-A###S	WTB###SACJTA
/60-A###H	WTB###SACJTB
/60-B###X	WTB###SAD9SY
/60-B###Y	WTB###SAD9SY-1
/60-B###Y-2 到 -64	WTB###SAD9SY-2 到 -64
/60-B###Y-0	WTB###SAD9SY-0
/60-B###F	WTB###SAD9J
/60-B###S	WTB###SAD9JTA
/60-B###H	WTB###SAD9JTB
/60-C###X	WTB###SAD11SY
/60-C###Y	WTB###SAD11SY-1
/60-C###Y-2 到 -64	WTB###SAD11SY-2 到 -64
/60-C###Y-0	WTB###SAD11SY-0
/60-C###F	WTB###SAD11J
/60-C###S	WTB###SAD11JTA
/60-C###H	WTB###SAD11JTB
/60-D###X	WTB###SAW40SY
/60-D###Y	WTB###SAW40SY-1
/60-D###Y-2 到 -64	WTB###SAW40SY-2 到 -64
/60-D###Y-0	WTB###SAW40SY-0
/60-D###F	WTB###SAW40J
/60-D###S	WTB###SAW40JTA
/60-D###H	WTB###SAW40JTB
/60-E###X	WTB###SAD15SY
/60-E###Y	WTB###SAD15SY-1
/60-E###Y-2 到 -64	WTB###SAD15SY-2 到 -64
/60-E###Y-0	WTB###SAD15SY-0
/60-E###F	WTB###SAD15J
/60-E###S	WTB###SAD15JTA
/60-E###H	WTB###SAD15JTB
##代表芯数 10,14,20,24,26,30,36,40,44,50,54,56,60,66或70	
MIL-C-55302/61	
/61A##	WTB##PR7J
/61B##	WTB##PR9J
/61C##	WTB##PR11J

##代表芯数 10,14,20,24,26,30,36,40,44,50,54,56,60,66或70	
MIL-C-55302/62	
军标号	W系列
/62-A##L	WTAX##SACJTL
/62-A##M	WTAX##SACJT
/62-A##S	WTAX##SACJTA
/62-A##H	WTAX##SACJTB
/62-B##L	WTAX##SAD9JTL
/62-B##M	WTAX##SAD9JT
/62-B##S	WTAX##SAD9JTA
/62-B##H	WTAX##SAD9JTB
/62-C##L	WTAX##SAD11JTL
/62-C##M	WTAX##SAD11JT
/62-C##S	WTAX##SAD11JTA
/62-C##H	WTAX##SAD11JTB
/62-D##L	WTAX##SAF3JTL
/62-D##M	WTAX##SAF3JT
/62-D##S	WTAX##SAF3JTA
/62-D##H	WTAX##SAF3JTB
/62-E##L	WTAX##SAD15JTL
/62-E##M	WTAX##SAD15JT
/62-E##S	WTAX##SAD15JTA
/62-E##H	WTAX##SAD15JTB
/62-F##L	WTAX##SAF6JTL
/62-F##M	WTAX##SAF6JT
/62-F##S	WTAX##SAF6JTA
/62-F##H	WTAX##SAF6JTB
MIL-C-55302/63	
/63A##L	WTA##PCJTL
/63A##M	WTA##PCJT
/63A##S	WTA##PCJTA
/63A##H	WTA##PCJTB
/63A##F	WTAV##PCJL
/63A##X	WTAV##PCSYL
/63A##Y	WTAV##PCSYL-1
/63A##Y-2 到 -64	WTAV##PCSYL-2 到 -64
/63A##Y-0	WTAV##PCSYL-0

##代表芯数 10,14,20,24,26,30,36,40,44,50,54,56,60,66或70		##代表芯数 10,14,20,24,26,30,36,40,44,50,54,56,60,66或70	
MIL-C-55302/63		MIL-C-55302/64-标准插入力连接器 -或- MIL-C-55302/64L-低插入力连接器	
军标号	W系列	军标号	W系列
/63B##L	WTA##PD9JTL	/64-A##F	WTA##SACJL
/63B##M	WTA##PD9JT	/64-A##X	WTAX##SACSYL
/63B##S	WTA##PD9JTA	/64-A##Y	WTAX##SACSYL-1
/63B##H	WTA##PD9JTB	/64-A##Y-2 到 -64	WTAX##SACSYL-2 到 -64
/63B##F	WTAV##PD9JL	/64-A##Y-0	WTAX##SACSYL-0
/63B##X	WTAV##PD9SYL	/64-B##F	WTA##SAD9JL
/63B##Y	WTAV##PD9SYL-1	/64-B##X	WTAX##SAD9SYL
/63B##Y-2 到 -64	WTAV##PD9SYL-2 到 -64	/64-B##Y	WTAX##SAD9SYL-1
/63B##Y-0	WTAV##PD9SYL-0	/64-B##Y-2 到 -64	WTAX##SAD9SYL-2 到 -64
		/64-B##Y-0	WTAX##SAD9SYL-0
/63C##L	WTA##PD11JTL		
/63C##M	WTA##PD11JT	/64-C##F	WTA##SAD11JL
/63C##S	WTA##PD11JTA	/64-C##X	WTAX##SAD11SYL
/63C##H	WTA##PD11JTB	/64-C##Y	WTAX##SAD11SYL-1
/63C##F	WTAV##PD11JL	/64-C##Y-2 到 -64	WTAX##SAD11SYL-2 到 -64
		/64-C##Y-0	WTAX##SAD11SYL-0
/63C##X	WTAV##PD11SYL		
/63C##Y	WTAV##PD11SYL-1	/64-D##F	WTA##SAW40JL
/63C##Y-2 到 -64	WTAV##PD11SYL-2 到 -64	/64-D##X	WTAX##SAW40SYL
/63C##Y-0	WTAV##PD11SYL-0	/64-D##Y	WTAX##SAW40SYL-1
		/64-D##Y-2 到 -64	WTAX##SAW40SYL-2 到 -64
/63D##L	WTA##PF3JTL	/64-D##Y-0	WTAX##SAW40SYL-0
/63D##M	WTA##PF3JT		
/63D##S	WTA##PF3JTA	/64-E##F	WTA##SAF3JL
/63D##H	WTA##PF3JTB	/64-E##X	WTAX##SAF3SYL
/63D##F	WTAV##PF3JL	/64-E##Y	WTAX##SAF3SYL-1
		/64-E##Y-2 到 -64	WTAX##SAF3SYL-2 到 -64
/63D##X	WTAV##PF3SYL	/64-E##Y-0	WTAX##SAF3SYL-0
/63D##Y	WTAV##PF3SYL-1		
/63D##Y-2 到 -64	WTAV##PF3SYL-2 到 -64	/64-F##F	WTA##SAF6JL
/63D##Y-0	WTAV##PF3SYL-0	/64-F##X	WTAX##SAF6SYL
		/64-F##Y	WTAX##SAF6SYL-1
/63E##L	WTA##PF6JTL	/64-F##Y-2 到 -64	WTAX##SAF6SYL-2 到 -64
/63E##M	WTA##PF6JT	/64-F##Y-0	WTAX##SAF6SYL-0
/63E##S	WTA##PF6JTA		
/63E##H	WTA##PF6JTB		
/63E##F	WTAV##PF6JL		
/63E##X	WTAV##PF6SYL		
/63E##Y	WTAV##PF6SYL-1		
/63E##Y-2 到 -64	WTAV##PF6SYL-2 到 -64		
/63E##Y-0	WTAV##PF6SYL-0		

##代表芯数 10,14,20,24,26,30,36,40,44,50,54,56,60,66或70	
MIL-C-55302/65和/66-标准插入力连接器 -或- MIL-C-55302/65L和66L-低插入力连接器	
军标号	W系列
/65-##X	WTKA##SASY
/65-##Y	WTKA##SASY-1
/65-##Y-2 到 -64	WTKA##SASY-2 到 -64
/65-##Y-0	WTKA##SASY-0
/65-##F	WTKA##SAJ
/65-##S	WTKA##SAJTA
/65-##H	WTKA##SAJTB
/65-01	WTK2222S
/65-02	WTK2222SA
/66-##L	WTDXA##SAJTL
/66-##M	WTDXA##SAJT
/66-##S	WTDXA##SAJTA
/66-##F	WTDXA##SAJ
/66-##H	WTDXA##SAJTB
MIL-C-55302/138	芯数：160
/138A160X	WG160PR7SY
/138A160Y	WG160PR7SY-1
/138A160Y-2 到 -64	WG160PR7SY-2 到 -64
/138A160Y-0	WG160PR7SY-0
/138A160F	WG160PR7J
/138A160S	WG160PR7JTA
/138A160H	WG160PR7JTB
/138B160X	WG160PR9SY
/138B160Y	WG160PR9SY-1
/138B160Y-2 到 -64	WG160PR9SY-2 到 -64
/138B160Y-0	WG160PR9SY-0
/138B160F	WG160PR9J
/138B160S	WG160PR9JTA
/138B160H	WG160PR9JTB
/138C160X	WG160PR11SY
/138C160Y	WG160PR11SY-1
/138C160Y-2 到 -64	WG160PR11SY-2 到 -64
/138C160Y-0	WG160PR11SY-0
/138C160F	WG160PR11J
/138C160S	WG160PR11JTA
/138C160H	WG160PR11JTB
MIL-C-55302/139	芯数：160
/139A160X	WG160SACSY
/139A160Y	WG160SACSY-1
/139A160Y-2 到 -64	WG160SACSY-2 到 -64
/139A160Y-0	WG160SACSY-0
/139A160F	WG160SACJ
/139A160S	WG160SACJTA
/139A160H	WG160SACJTB

##代表芯数 160	
MIL-C-55302/139	
军标号	W系列
/139B160X	WG160SAD7SY
/139B160Y	WG160SAD7SY-1
/139B160Y-2 到 -64	WG160SAD7SY-2 到 -64
/139B160Y-0	WG160SAD7SY-0
/139B160F	WG160SAD7J
/139B160S	WG160SAD7JTA
/139B160H	WG160SAD7JTB
/139C160X	WG160SAD9SY
/139C160Y	WG160SAD9SY-1
/139C160Y-2 到 -64	WG160SAD9SY-2 到 -64
/139C160Y-0	WG160SAD9SY-0
/139C160F	WG160SAD9J
/139C160S	WG160SAD9JTA
/139C160H	WG160SAD9JTB
/139D160X	WG160SAW40SY
/139D160Y	WG160SAW40SY-1
/139D160Y-2 到 -64	WG160SAW40SY-2 到 -64
/139D160Y-0	WG160SAW40SY-0
/139D160F	WG160SAW40J
/139D160S	WG160SAW40JTA
/139D160H	WG160SAW40JTB
/139E160X	WG160SAD11SY
/139E160Y	WG160SAD11SY-1
/139E160Y-2 到 -64	WG160SAD11SY-2 到 -64
/139E160Y-0	WG160SAD11SY-0
/139E160F	WG160SAD11J
/139E160S	WG160SAD11JTA
/139E160H	WG160SAD11JTB
/139F160X	WG160SAF3SY
/139F160Y	WG160SAF3SY-1
/139F160Y-2 到 -64	WG160SAF3SY-2 到 -64
/139F160Y-0	WG160SAF3SY-0
/139F160F	WG160SAF3J
/139F160S	WG160SAF3JTA
/139F160H	WG160SAF3JTB
/139H160X	WG160SAF6SY
/139H160Y	WG160SAF6SY-1
/139H160Y-2 到 -64	WG160SAF6SY-2 到 -64
/139H160Y-0	WG160SAF6SY-0
/139H160F	WG160SAF6J
/139H160S	WG160SAF6JTA
/139H160H	WG160SAF6JTB